ВОЗДУШНЫЕ ФОРСУНКИ

Серия ZXB. *Плоская, пластиковая*

Вид	Описание и преимущества	Применение
 	• Создание плоской струи сжатого воздуха • Сниженное потребление воздуха • Материал: литье под давлением из АБС-пластика • Максимальное рабочее давление: 4 бар • Максимальная температура: 77 °C • Воздушная струя выходит из 16 отверстий • Отверстие: 1,0 мм * 16 шт. • Резьба: 1/4 BSPT внешняя. **Размеры (мм)** 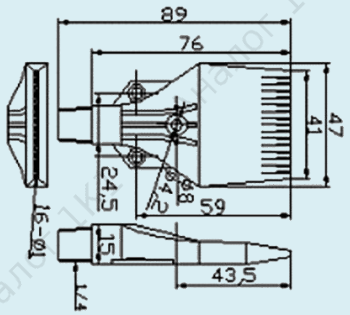	• Сухое удаление загрязнений • Продувка при производстве труб • Удаление пыли при производстве кожи • Охлаждение горячих изделий • Воздушный нож • Очистка промышленных резервуаров • Удаление заусенцев с заготовок • Сдув шоколадных конфет на гладкую поверхность конвейера • Сушка при производстве печатных плат • Сдув воды с упаковки перед нанесением этикетки.

Параметры: серия ZXB

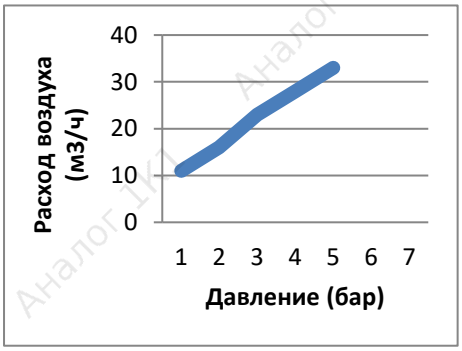

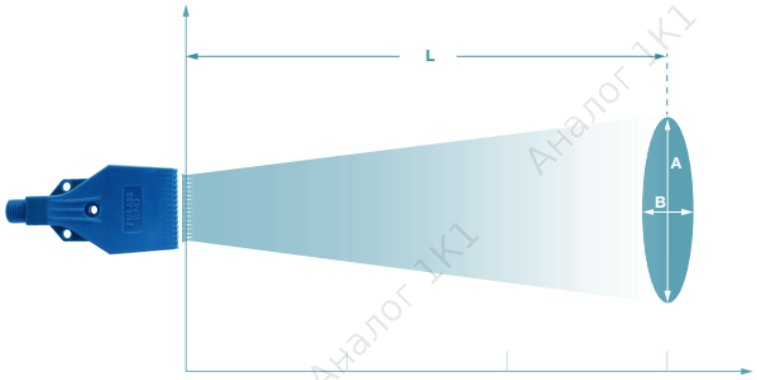

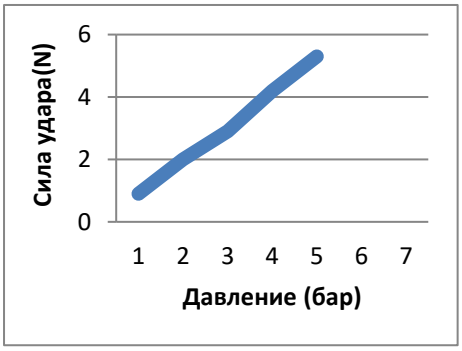

Давление	1 бар	3 бар	5 бар
Дистанция L (мм)	**600**	**900**	**1000**
A (мм)	140	240	270
B (мм)	130	185	230

ВОЗДУШНЫЕ ФОРСУНКИ

Серия ZXB2. *Плоская, двурядная*

Вид	Описание и преимущества	Применение
 	• Мощное воздушное сопло, создающее двойной объем подаваемого воздуха • Равномерное распределение благодаря уникальной плоской конструкции • Разработан для снижения уровня шума и улучшения рабочих условий • Материал: литье под давлением из АБС-пластика • Максимальное рабочее давление: 7 бар • Максимальная температура: 77 °C • Отверстие: 0,8 мм * 2 ряда * 8 шт. • Резьба: 1/4 BSPT. **Размеры (мм)** 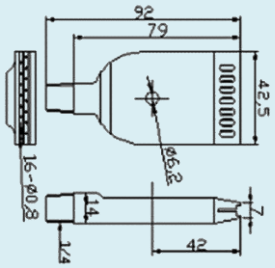	• Сухое удаление загрязнений • Продувка при производстве труб • Удаление пыли при производстве кожи • Охлаждение горячих изделий • Воздушный нож • Очистка промышленных резервуаров • Удаление заусенцев с заготовок • Сдув шоколадных конфет на гладкую поверхность конвейера • Сушка при производстве печатных плат • Сдув воды с упаковки перед нанесением этикетки.

Параметры: серия ZXB2

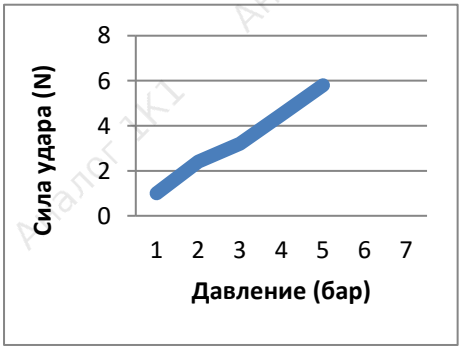

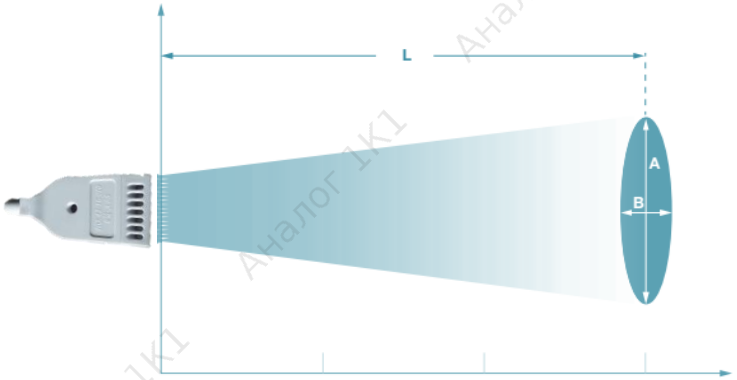

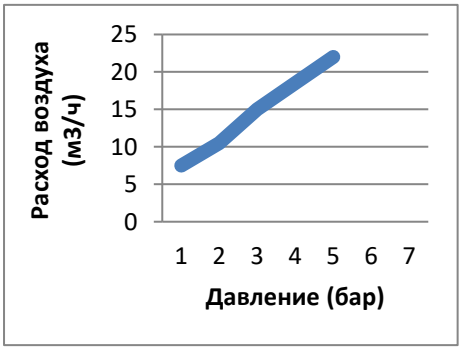

Давление	1 бар	3 бар	5 бар
Дистанция L (мм)	**600**	**900**	**1000**
A (мм)	130	230	260
B (мм)	190	215	245

ВОЗДУШНЫЕ ФОРСУНКИ

Серия ZXA. *Плоская, алюминиевая*

Вид	Описание и преимущества	Применение
 	• Создание веерообразной струи сжатого воздуха • Воздушная струя выходит из 16 отверстий • Сниженное потребление воздуха • Материал: алюминиевый сплав • Максимальное рабочее давление: 15 бар • Максимальная температура: 255 °C • Отверстие: 0,9 мм * 16 шт. • Резьба: 1/4 BSPT. **Размеры (мм)** 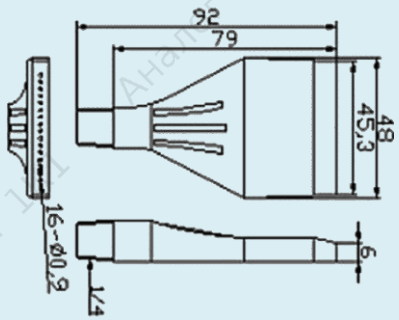	• Сухое удаление загрязнений • Продувка при производстве труб • Удаление пыли при производстве кожи • Охлаждение горячих изделий • Воздушный нож • Очистка промышленных резервуаров • Удаление заусенцев с заготовок • Сдув шоколадных конфет на гладкую поверхность конвейера • Сушка при производстве печатных плат • Сдув воды с упаковки перед нанесением этикетки.

ВОЗДУШНЫЕ ФОРСУНКИ

Серия ZXR. *Круглая, металлическая*

Вид	Описание и преимущества	Применение
 	• Равномерное распределение отверстий по окружности наконечника • Мощный поток сплошного воздуха, выдуваемый из 12 отверстий Ø 2,0 мм • Съемный наконечник крышки для облегчения обслуживания • Материал: алюминий или AISI 303 • Максимальное давление: 15 бар • Максимальная температура: 255 °C для алюминиевого сплава, 400 °C для нержавеющей стали. **Размеры (мм)** 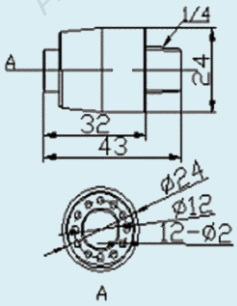	• Сухое удаление загрязнений • Продувка при производстве труб • Удаление пыли при производстве кожи • Охлаждение горячих изделий • Воздушный нож • Очистка промышленных резервуаров • Удаление заусенцев с заготовок • Сдув шоколадных конфет на гладкую поверхность конвейера • Сушка при производстве печатных плат • Сдув воды с упаковки перед нанесением этикетки.

Параметры: серия ZXR

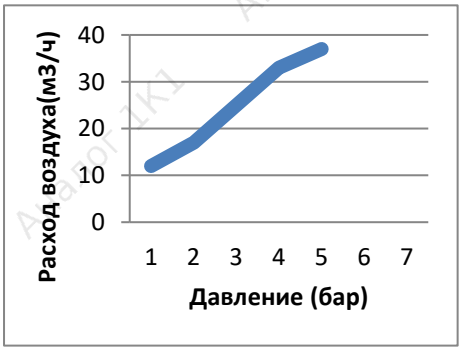

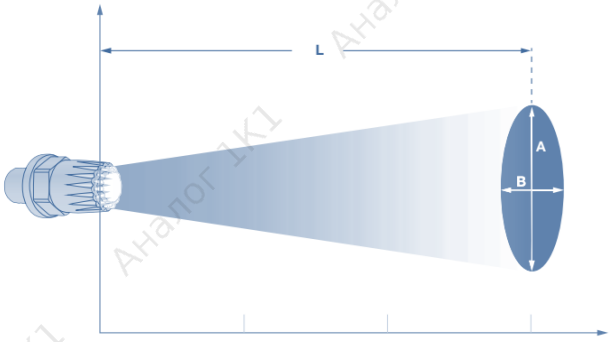

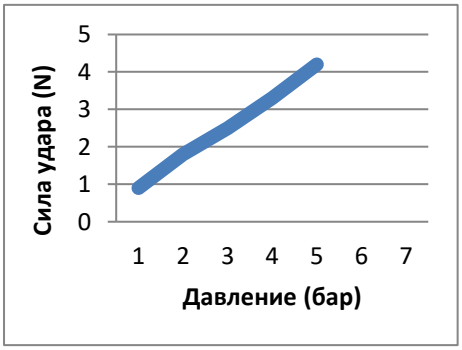

Давление	1 бар	3 бар	5 бар
Дистанция L (мм)	**600**	**900**	**1000**
A (мм)	160	225	265
B (мм)	160	225	265

ВОЗДУШНЫЕ ФОРСУНКИ

Серия ZXBW. *Плоская, сверхширокая*

Вид	Описание и преимущества	Применение
	• Сверхширокая плоская форсунка из АБС-пластика • Конструкция сопла создает воздушный поток с более широкой поверхностью воздействия • Сниженное потребление воздуха • Максимальное давление: 7 бар • Максимальная температура: 77 °C. **Размеры (мм)** 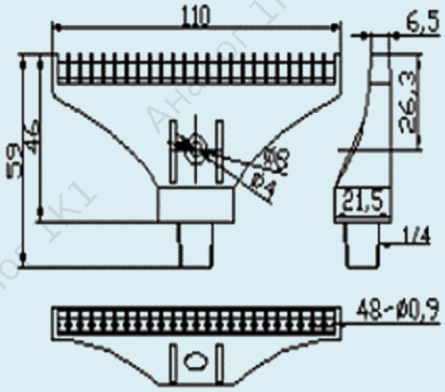	• Сухое удаление загрязнений • Продувка при производстве труб • Удаление пыли при производстве кожи • Охлаждение горячих изделий • Воздушный нож • Очистка промышленных резервуаров • Удаление заусенцев с заготовок • Сдув шоколадных конфет на гладкую поверхность конвейера • Сушка при производстве печатных плат • Сдув воды с упаковки перед нанесением этикетки.

ВОЗДУШНЫЕ ФОРСУНКИ

Серия ZXRB. *Круглая, пластиковая*

Вид	Описание и преимущества	Применение
 	• Цилиндрическая форма форсунки • Поток воздуха с сильным ударом, поступающий из отверстий, расположенных по окружности • Плотная струя воздуха выдувается из 16 отверстий Ø 1,0 мм • Компактный дизайн • Материал: АБС-пластик • Максимальное давление: 7 бар. • Максимальная температура: 77 °C. **Размеры (мм)** 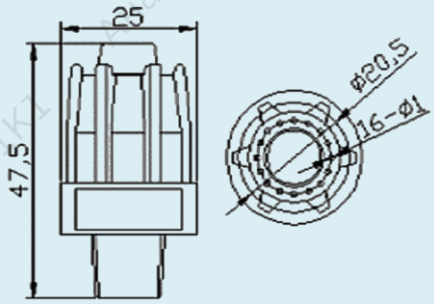	• Сухое удаление загрязнений • Продувка при производстве труб • Удаление пыли при производстве кожи • Охлаждение горячих изделий • Воздушный нож • Очистка промышленных резервуаров • Удаление заусенцев с заготовок • Сдув шоколадных конфет на гладкую поверхность конвейера • Сушка при производстве печатных плат • Сдув воды с упаковки перед нанесением этикетки.

Параметры: серия ZXRB

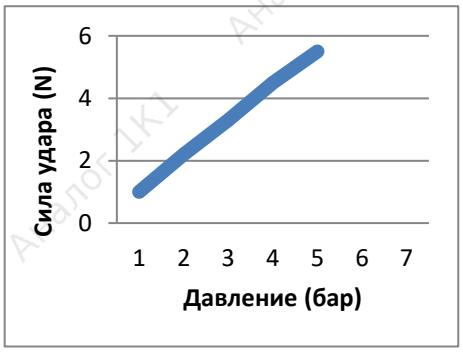

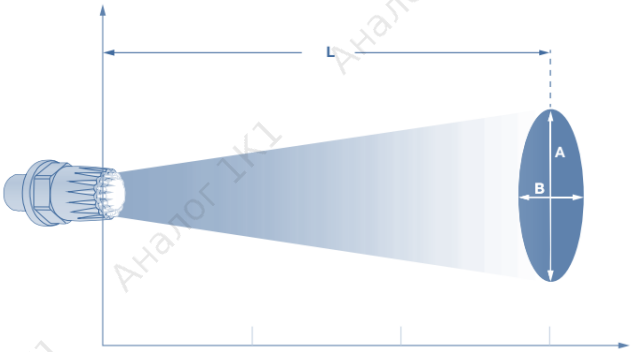

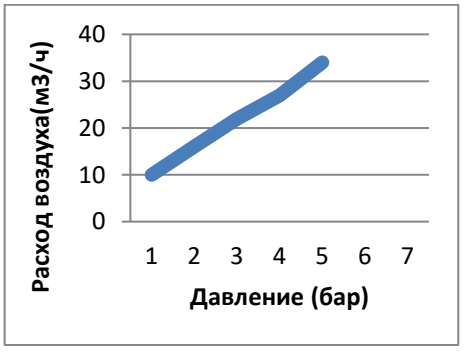

Давление	1 бар	3 бар	5 бар
Дистанция L (мм)	600	900	1000
A (мм)	160	225	265
B (мм)	160	225	265

ВОЗДУШНЫЕ ФОРСУНКИ

Серия ZXS. *Плоская, стальная*

Вид	Описание и преимущества	Применение
 	• Плоское широкое сопло из стали • Конструкция сопла создает воздушный поток с более широкой поверхностью обдува • Подходит для самых сложных условий эксплуатации • Материал: нержавеющая сталь AISI 303, 304 • Максимальное давление: 20 бар • Максимальная температура: 400 °C • Круглое отверстие: 0,9 мм * 22 шт. **Размеры (мм)** 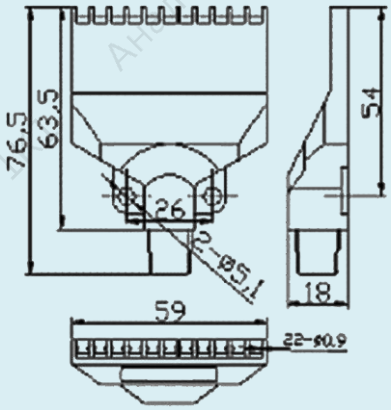	• Сухое удаление загрязнений • Продувка при производстве труб • Удаление пыли при производстве кожи • Охлаждение горячих изделий • Воздушный нож • Очистка промышленных резервуаров • Удаление заусенцев с заготовок • Сдув шоколадных конфет на гладкую поверхность конвейера • Сушка при производстве печатных плат • Сдув воды с упаковки перед нанесением этикетки.

ПРИНАДЛЕЖНОСТИ

Система гибких шлангов

Вид	Описание и преимущества
	**Одна идея - 1 000 000 решений:** **универсальные, гибкие и точные.** Гибкую систему шлангов можно комбинировать с помощью различных адаптеров и переходников, что позволяет подключать одно или несколько сопел одновременно. Гибкость отдельных компонентов позволяет создавать узкие изгибы и множество форм в соответствии с вашими потребностями.

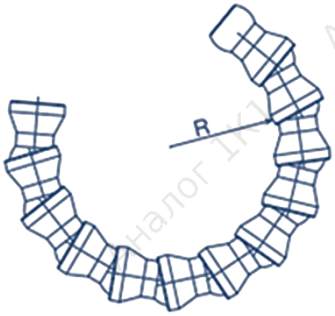

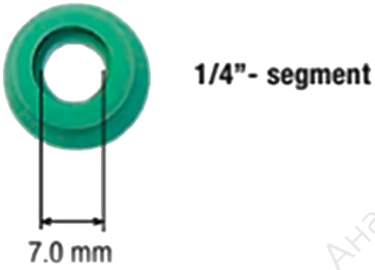

Сегмент	Ø проходного сечения, мм	Расход потока, л/мин.	Макс. давление	Минимальный радиус изгиба, R
1/4”	7.0	16	6 бар	29 мм





