ЦЕЛЬНАЯ СТРУЯ

Серия JSP/JAP/JDP

Вид	Описание и преимущества	Применение
	• Легко регулируемый угол наклона до 34° • Точное и стабильное позиционирование. • Благодаря особой конструкции сопла вращаются на 360°. • Мощная система инжекторного охлаждения предотвращает наматывание стружки вокруг элементов токарного станка и обеспечивает большую точность размеров и более гладкую поверхность в процессе обработки. • Сопла высокого давления выполнены из нержавеющей стали. Это обеспечивает надежность и долговечность конструкции, устойчивость к коррозии, износу и высоким температурам. • Присоединительные резьбы 1/8 - 1/2 дюйма	• Охлаждение режущего инструмента • Процессы очистки и мойки • Распыление на поверхность • Очистка контейнеров • Обдув • Охлаждение твердых тел • Химико-технологическая инженерия.
	Чертёж	**Материал**
	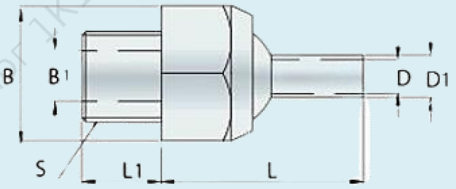	Нержавеющая сталь AISI 303 Нержавеющая сталь AISI 316

Параметры:

Серия	Код модели	Спецификация	Размеры						
			D, мм	D1, мм	L, мм	L1, мм	S, BSPP	B1, мм	B, HEX
JSP	1/8-20	1/8″-Ø4-20L	4	6	20	10	1/8″	6	17
	1/8-40	1/8″-Ø4-40L	4	6	40	10	1/8″	6	17
	1/8-60	1/8″-Ø4-60L	4	6	60	10	1/8″	6	17
	1/4-20	1/4″-Ø4-20L	4	6	20	10	1/4″	6	17
	1/4-40	1/4″-Ø4-40L	4	6	40	10	1/4″	6	17
	1/4-60	1/4″-Ø4-60L	4	6	60	10	1/4″	6	17
	3/8-30	3/8″-Ø6-30L	6	8	30	13	3/8″	10	24
	3/8-50	3/8″-Ø6-50L	6	8	50	13	3/8″	10	24
	3/8-70	3/8″-Ø6-70L	6	8	70	13	3/8″	10	24
	1/2-40	1/2″-Ø8-40L	8	10	40	18	1/2″	12	32
	1/2-60	1/2″-Ø8-60L	8	10	60	18	1/2″	12	32
	1/2-80	1/2″-Ø8-80L	8	10	80	18	1/2″	12	32

Серия JAP

Вид	Чертёж	Материал
	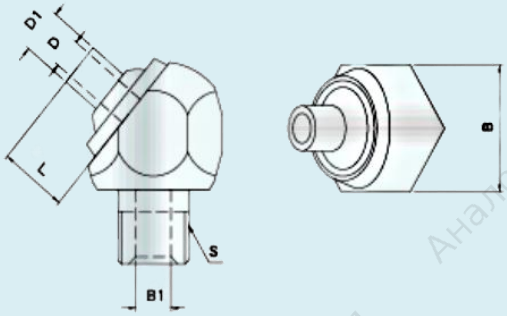	Нержавеющая сталь AISI 303 Нержавеющая сталь AISI 316

Параметры:

Серия	Код модели	Спецификация	Размеры						
			D, мм	D1, мм	L, мм	L1, мм	S, BSPP	B1, мм	B, HEX
JAP	1/8-10	1/8″-∅4-10L	4	6	10	10	1/8″	6	17
	1/8-30	1/8″-∅4-30L	4	6	30	10	1/8″	6	17
	1/8-50	1/8″-∅4-50L	4	6	50	10	1/8″	6	17
	1/4-10	1/4″-∅4-10L	4	6	10	10	1/4″	6	17
	1/4-30	1/4″-∅4-30L	4	6	30	10	1/4″	6	17
	1/4-50	1/4″-∅4-50L	4	6	50	10	1/4″	6	17
	3/8-10	3/8″-∅4-10L	4	6	10	13	3/8″	6	17
	3/8-30	3/8″-∅4-30L	4	6	30	13	3/8″	6	17
	3/8-50	3/8″-∅4-50L	4	6	50	13	3/8″	6	17
JAM	10-10	M10*1.25-∅4-10L	4	6	10	18	M10*1.25	6	17
	10-30	M10*1.25-∅4-30L	4	6	30	18	M10*1.25	6	17
	10-50	M10*1.25-∅4-50L	4	6	50	18	M10*1.25	6	17

Серия JDP

Вид	Чертёж	Материал
	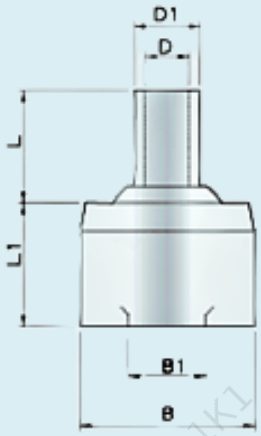	Нержавеющая сталь AISI 303 Нержавеющая сталь AISI 316

Параметры:

Серия	Код модели	Спецификация	Размеры					
			D, мм	D1, мм	L, мм	L1, мм	B1, мм	∅ B, мм
JDP	16-5	∅16-∅4-5L	4	6	5	11	7	16
	16-10	∅16-∅4-10L	4	6	10	11	7	16
	16-30	∅16-∅4-30L	4	6	30	11	7	16
	16-50	∅16-∅4-50L	4	6	50	11	7	16
	15-5	∅15-∅4-5L	4	6	5	8	7	15
	15-10	∅15-∅4-10L	4	6	10	8	7	15
	15-30	∅15-∅4-30L	4	6	30	8	7	15
	15-50	∅15-∅4-50L	4	6	50	8	7	15
	14-8	∅14-∅3-8L	3	5	7.5	8	7	14
	14-19	∅14-∅3-19L	3	5	18.5	8	7	14
	12-6	∅12-∅2-6L	2	4	6	8	5.5	12
	12-36	∅12-∅2-36L	2	4	36	8	5.5	12

Пример заказа	Серия	Код модели	Материал
	JSP	**1/8-40**	**303SS**
Расшифровка:	–	–	*нерж. сталь AISI 303*

Артикул для заказа: JSP-1/8-40-303SS