АТОМАЙЗЕР «VMA»

Описание и преимущества

- Многофункциональный атомайзер для работы с вязкими жидкостями
- Мелкодисперсное распыление эмульсионных красок, клеев, флюсов для пайки, жидких покрытий и т.п.
- Возможность изменять форму факела распыла с плоской струи на полный конус непосредственно в режиме распыления (регулировочным винтом).
- Гибкие настройки расхода жидкости для каждой конкретной задачи.
- Циклический режим впрыска с заданным интервалом времени для распыления на заготовки, рассредоточенно движущиеся по конвейеру, а также для иных схожих задач. Max количество циклов/мин. – 180.
- Игла пневмоклапана помимо функции запорного механизма потока жидкости выполняет также роль очистительной иглы, удаляя мелкий мусор с внутренней части сопла, каждый раз, когда отключается распыление.
- Внешнее смешивание воздуха и жидкости (на выходе из сопла) позволяет атомайзеру успешно распылять высоковязкие жидкости.
- Доступно 4 типоразмера жидкостного сопла разной производительности.



Схема подключения и основные узлы

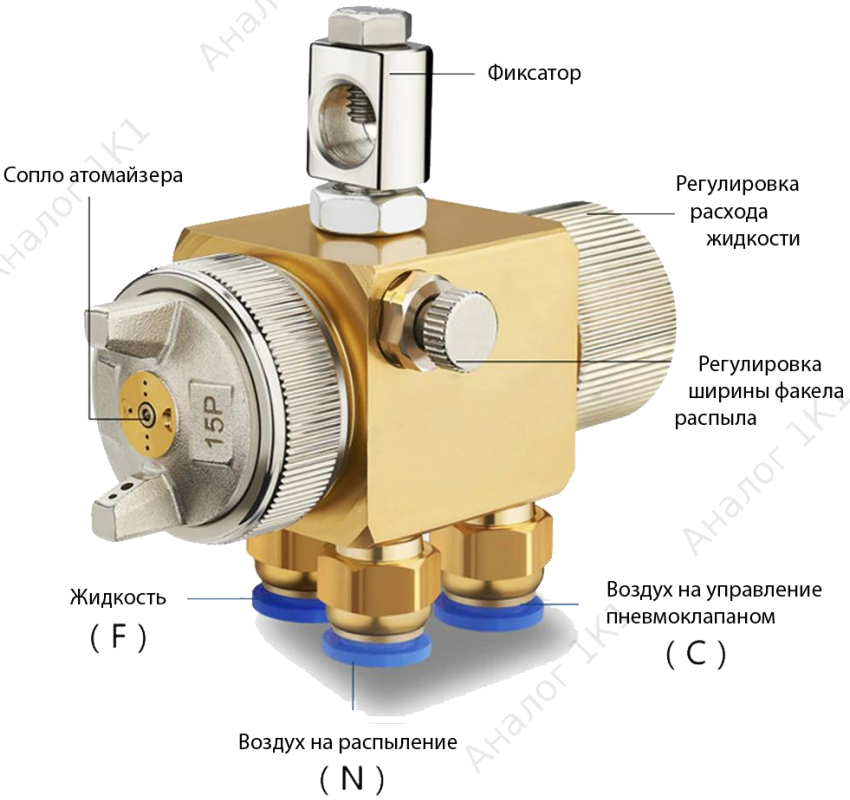

Основные размеры атомайзера

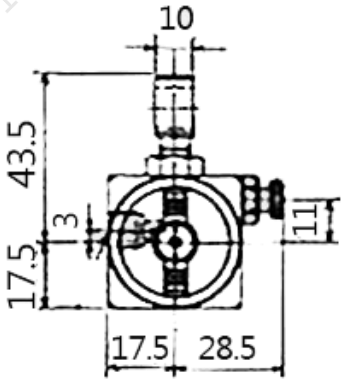

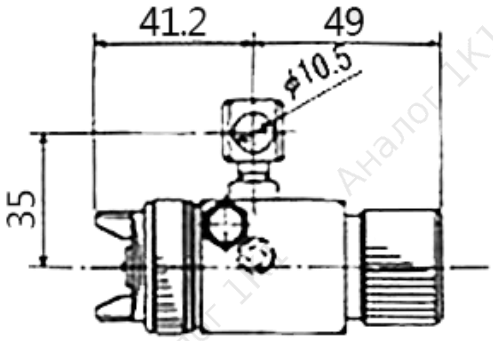

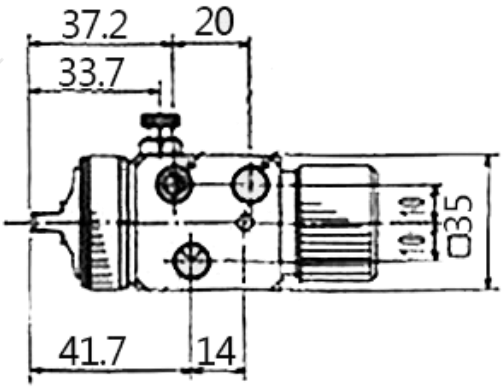



и факела распыла

Применение

- Распыление воды до состояния тумана
- Дезинфекция помещений и предметов
- Распыление красок, клеев, жидких покрытий
- Распыление пищевых добавок на заготовки
- Внесение жидких витаминов и др. добавок в комбикорма.
- Дозированный впрыск химических реагентов
- Увлажнение воздуха в производственных, животноводческих и иных помещениях
- Поддержание оптимального микроклимата в теплицах, зимних садах и т.п.
- Распыление масел на формы для выпекания, заливки бетона, металла.
- Нанесение антикоррозионного покрытия



Параметры распылительных насадок:

Код модели	VMA-08	VMA-10	VMA-13	VMA-15
Диаметр сопла, мм	0,8	1,0	1,3	1,5
Давление воздуха, бар	3,4			
Расход воздуха, л/мин	270	270	290	290
Расход жидкости, мл/мин	200	350	500	620
Ширина факела распыла, мм	225	250	260	280
Принцип подачи жидкости	под давлением			
Вес: корпус/в упаковке с аксессуарами	0,33/0,5 кг.			
Применение	жидкости **низкой** вязкости		жидкости **средней** вязкости	

Примечание: указанные значения получены при распылении чистой воды с температурой +20 °С.

Пример заказа	Серия	Модель	Материал	Резьба		
				Размер	Тип	Стандарт
	VMA	**10**	**BR**	**18**	**F**	**B**
Расшифровка:	*атомайзер*	*размер сопла*	*латунь*	*1/8"*	*внутренняя*	*BSPP*

Артикул для заказа: VMA-10-BR-18FB

Примечание: при заказе атомайзера комплектно с фитингами добавьте в конец артикула через дефис.
CLF – если нужны фитинги с цанговыми зажимами под гибкий шланг.
TRF – для фитингов с внешней резьбой.