АКСЕССУАРЫ

Серия “SP2”. *Муфты*

Вид	Размеры			Материал	Код
	G (BSPT)	L (мм)	D (мм)		
	1/8"	25	13	304SS	SP2-304SS-18FB
	1/4"	26	16	304SS	SP2-304SS-14FB
Чертёж	3/8"	26	20,5	304SS	SP2-304SS-38FB
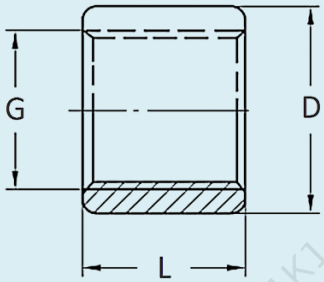	1/2"	28	24	304SS	SP2-304SS-12FB
	3/4"	30	30	304SS	SP2-304SS-34FB
	1"	35	37	304SS	SP2-304SS-1FB

Применение





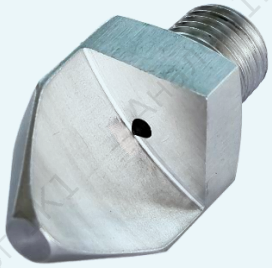


Серия “SP1”. *Муфты*

Вид	Размеры			Материал	Код
	G (BSPP)	L (мм)	D (мм)		
	1/8"	20	14	304SS	SP1-304SS-18FB
	1/4"	20	17	304SS	SP1-304SS-14FB
Чертёж	1/4"	34	17	304SS	SP1L-304SS-14FB
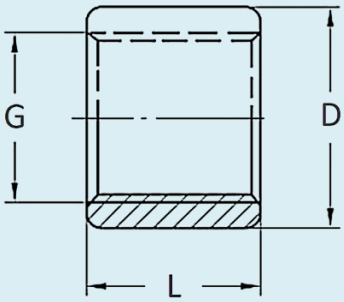	3/8"	20	22	304SS	SP1-304SS-38FB
	1/2"	24	26,6	304SS	SP1-304SS-12FB
	3/4"	26	32,3	304SS	SP1-304SS-34FB
	1"	28	40,5	304SS	SP1-304SS-1FB

Применение





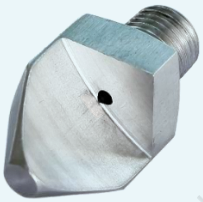





Серия “SPTS”. *Регулируемый сферический фитинг*

Вид	Размеры				Материал	Код
	Резьба (дюйм)	L (мм)	H (мм)	Вес (гр)		
	1/8 x 1/8	34,9	24,6	60	304SS	SPTS-18MB-18FB
	1/4 x 1/4	39,7	27,8	90	304SS	SPTS-14MB-14FB
	1/4 x 1/8	39,7	27,8	90	304SS	SPTS-14MB-18FB
	3/8 x 3/8	45,2	27,6	160	304SS	SPTS-38MB-38FB
Чертёж	3/8 x 1/4	56,4	42,0	290	304SS	SPTS-38MB-14FB
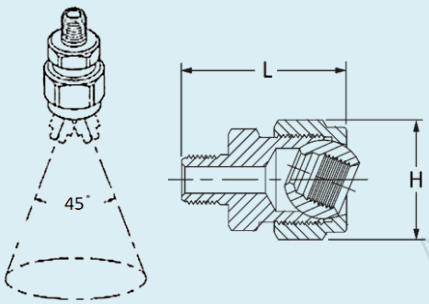	1/2 x 1/2	61,1	48,4	490	304SS	SPTS-12MB-12FB
	1/2 x 1/4	47,6	34,9	290	304SS	SPTS-12MB-14FB
	1/2 x 3/8	47,6	34,9	160	304SS	SPTS-12MB-38FB
	3/4 x 3/4	61,1	48,4	500	304SS	SPTS-34MB-34FB

Применение





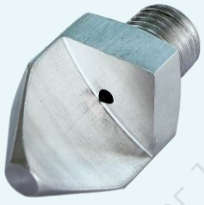





Серия “SPBT”. *Регулируемый сферический фитинг*

Вид	Размеры				Мате-риал	Код
	Резьба ниппеля (дюйм)	Резьба сферы (дюйм)	L (мм)	H (мм)		
	1/8	1/8	34,9	24,6	PP (поли-пропилен)	SPBT-18MB-18FB
		1/4				SPBT-18MB-14FB
	1/4	1/8	39,7	27,8		SPBT-14MB-18FB
		1/4				SPBT-14MB-14FB
Чертёж	3/8	1/8	45,2	34,9		SPBT-38MB-18FB
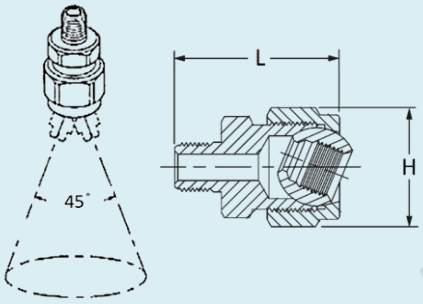		1/4				SPBT-38MB-14FB
		3/8				SPBT-38MB-38FB
	1/2	1/4	56,4	42		SPBT-12MB-14FB
		3/8				SPBT-12MB-38FB
		1/2				SPBT-12MB-12FB

Применение

