КОМПЛЕКС ДЛЯ ТУМАНООБРАЗОВАНИЯ «PMF»

Описание и преимущества



- Сухое туманообразование
- Большая площадь распыления
- Простая установка и обслуживание
- Небольшие габариты
- Беспрецедентно мелкая капля благодаря распылению с помощью сжатого воздуха
- Высокая эффективность генерации тумана за счет использования сразу нескольких сопел в одном корпусе
- Контроль оптимальной влажности в автоматическом и ручном режиме
- Возможность установки форсунок разной производительности

Конструктивные особенности

- Компактная закрытая конструкция
- 4 распылительные головки для достижения большей площади распыления. Один комплекс может увлажнять помещение площадью до 200 м^2
- Наличие клапана регулировки давления воздуха
- Защита от протекания
- Простая замена, чистка, ремонт
- Быстросъемные цанговые зажимы для монтажа шлангов на подачу воздуха и жидкости
- Гибкие варианты монтажа в верхней части помещения
- Возможность использовать сразу несколько комплексов со всего одним комплектом вспомогательного оборудования см. стр. 3 (мульти-подключение).





Области применения:

- Увлажнение воздуха в производственных и жилых помещениях
- Охлаждение воздуха и поверхностей
- Создание нужного микроклимата в теплицах и животноводческих фермах
- Очистка от пыли и грязи путем мокрого пылеосаждения
- Распыление дезинфицирующих средств
- Имитация тумана для тестирования оборудования при повышенной влажности









Схема подключения и размеры:

Одиночное подключение



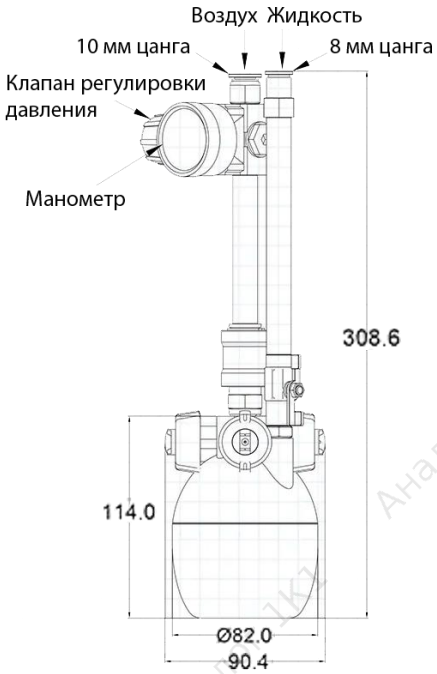

Мульти-подключение



Параметры распылительных насадок:

Давление жидкости до 2 бар						
Модель форсунки	**Расход жидкости** *(л/ч)*	**Расход воздуха при 2 бар** *($м^3$/мин)*	**Расход воздуха при 3 бар** *($м^3$/мин)*	**Дальность распыла** *(м)*	**Размер капли** *(мкм)*	**Площадь охвата** *($м^2$)*
1	11	≥ 0,15	≥ 0,2	12-15	5-10	150-200
2	13	≥ 0,15	≥ 0,2	12-15	20-30	150-200
3	18	≥ 0,15	≥ 0,2	12-15	40-60	150-200

Примечание: указанные значения получены при распылении чистой воды с температурой +20 °С.