КОЛЬЦЕВАЯ ВОЗДУШНАЯ ФОРСУНКА «OWP»

Описание и преимущества

Воздушная кольцевая форсунка (воздушный нож) предназначена для быстрой сушки/очистки/охлаждения погонажа: проволоки, проводов, труб, лент, цепей, тросов, экструдированных профилей из полимерных материалов, профилированных древесных, металлических и иных схожих изделий.

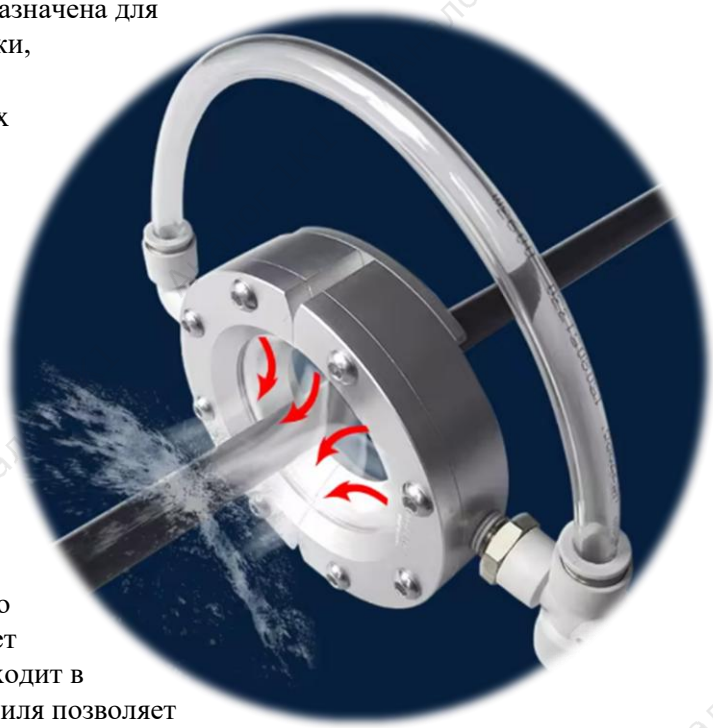

Легко устанавливается и снимается путем «расстегивания» створок ножа. Максимальный диаметр обрабатываемого изделия до 175 мм. Корпус форсунки сделан из нержавеющей стали 304SS, что позволяет использовать ее на пищевом и фармацевтическом производстве. Предельная температура эксплуатации до 427 °C.

Принцип действия воздушного ножа основан на эффекте Коанда, при котором поток воздуха настилается вдоль поверхности следования. Сжатый воздух (1) изначально направляется в кольцевую камеру (2) из которой переходит в кольцевое сопло (3) меньшего сечения. Уменьшение свободного пространства разгоняет поток воздуха до высокой скорости, на которой он переходит в кольцевой профиль Коанда (4). Геометрия данного профиля позволяет плавно по касательной направить воздух на обрабатываемую поверхность создавая при этом эффект «прилипания/настилания» струи. За счет настилания обеспечивается большая дальнобойность потока воздуха по сравнению со струей стесненной, которая характерна для обычных воздушных сопел. В то же время в центре (5) создается область пониженного давления, втягивающая большой объем внешнего воздуха в первичный поток, созданный компрессором. Полученная воздушная масса формирует кольцо на 360° плотно прилегающее к обрабатываемой поверхности (6) благодаря чему обеспечивается беспрецедентно качественная очистка погонажа по всей длине.

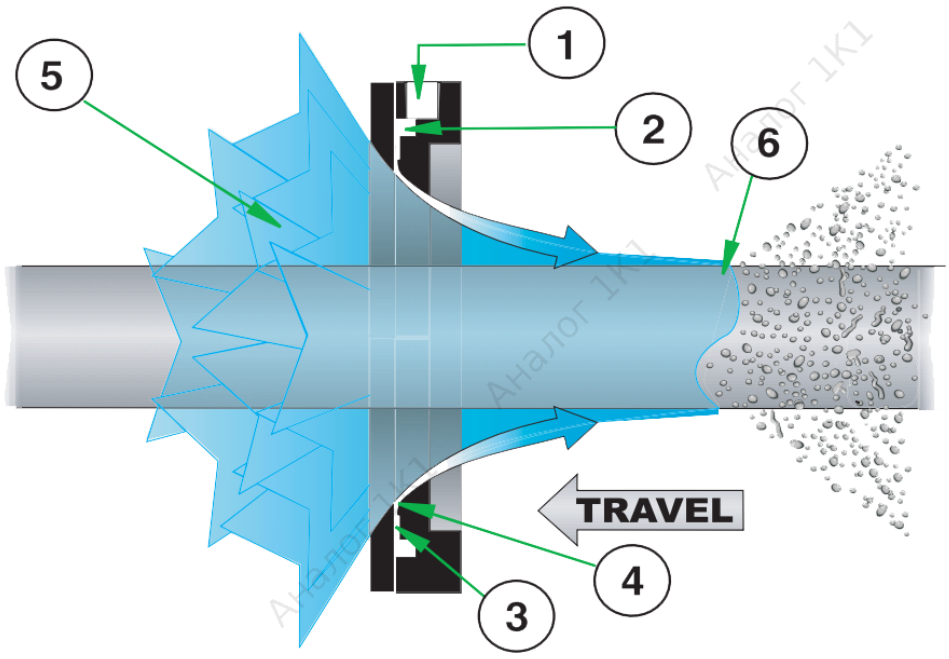

Основные размеры

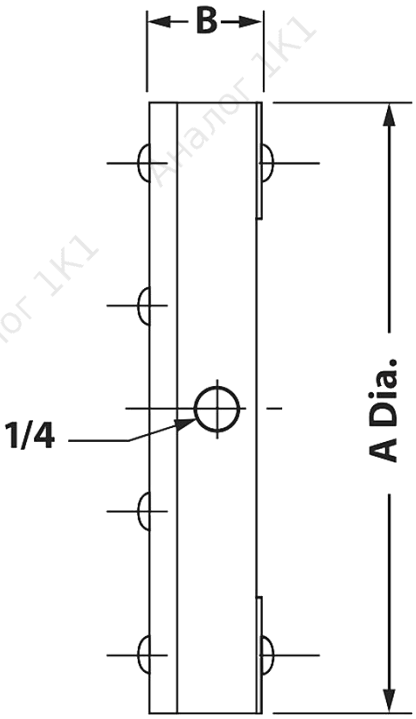

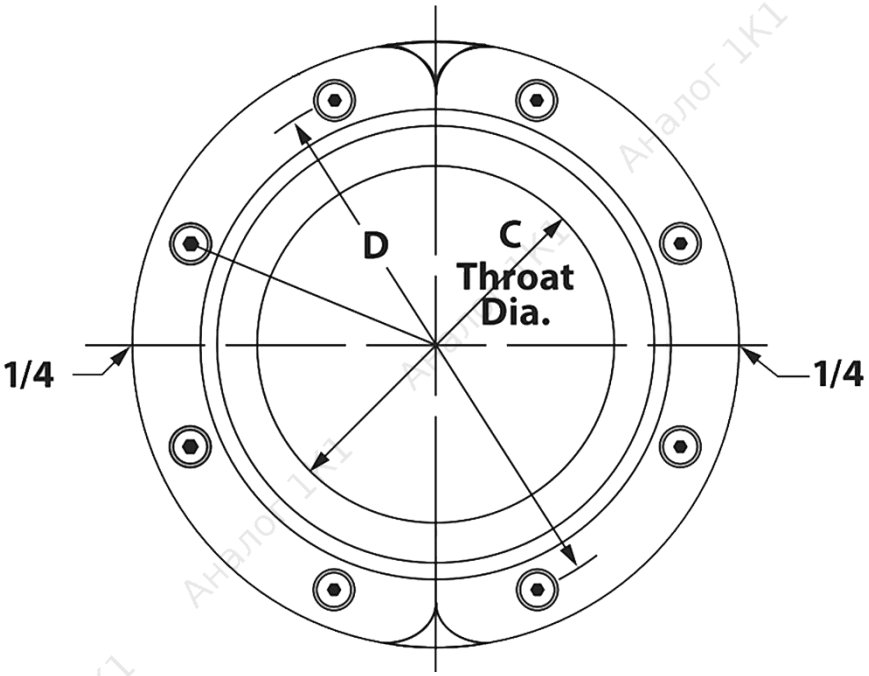



Параметры:

Модель	A *(мм)*	B *(мм)*	C *(мм)*	D *(мм)*	Расход воздуха *(л/мин)*	Уровень шума *(дБ)*
OWP-13	80	28	13	66	360	70
OWP-25	90	28	25	78	500	72
OWP-51	118	28	51	104	720	75
OWP-76	143	28	76	129	850	75
OWP-102	169	28	102	155	1040	76
OWP-127	194	28	127	180	1380	76
OWP-152	219	28	152	205	1670	80
OWP-178	245	28	178	231	1980	80

Примечание: *данные по расходу воздуха и уровню шума получены при работе форсунки на давлении 5,5 бар.*

Применение

- Сушка погонажа после мойки
- Удаление пыли и иных загрязнений
- Охлаждение после экструзии
- Сушка и очистка наконечников окрасочных пистолетов
- Очистка полосок, бечевок, канатов
- Сушка поверхностей, напечатанных методом сухой трафаретной или струйной печати
- Удаление остатков гальваники и химических реагентов

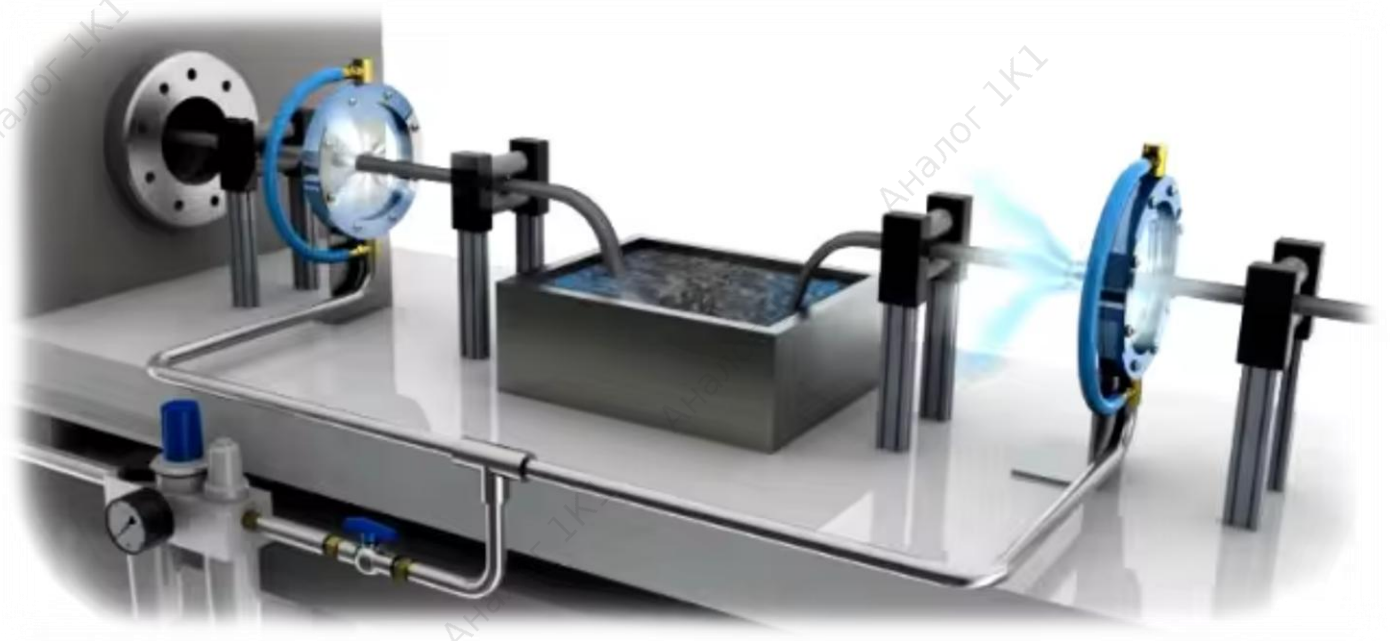

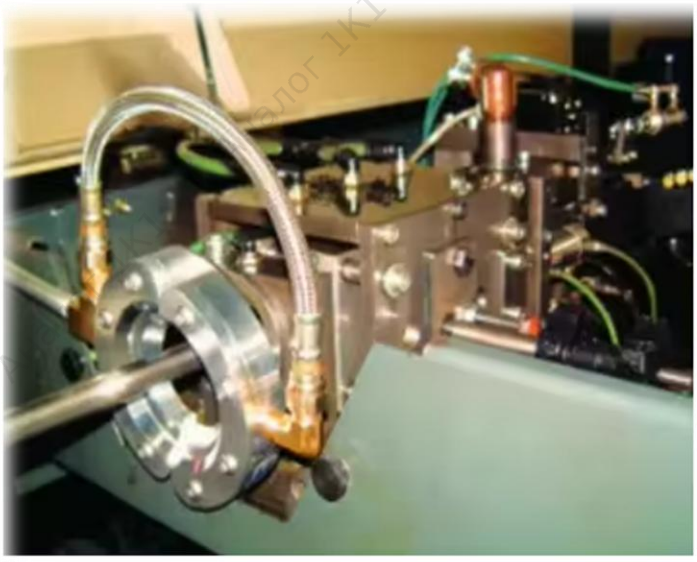









Пример заказа	Серия	Модель	Материал	Резьба под шланги		
				Размер	Тип	Стандарт
	OWP	13	SS	14	F	B
Расшифровка:	*кольцевая форсунка*	*проходное сечение*	*нерж. сталь 304*	*1/4"*	*внутренняя*	*BSPP*

Артикул для заказа: OWP-13-SS-14FB