ПОЛНЫЙ КОНУС

7AZ серия. *Пучковая конструкция*

Вид	Чертёж	Описание
	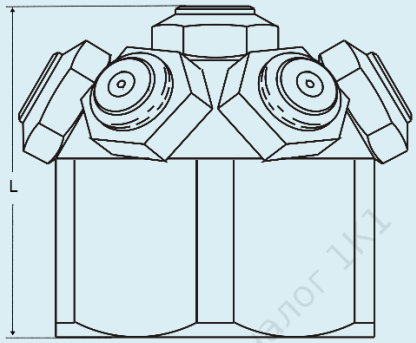	• Чрезвычайно мелкий распыл без использования сжатого воздуха. Идеально для орошения больших площадей с помощью одной форсунки • Семь отдельных сопел совокупно формируют широкий факел распыла в виде полного конуса • Форсунка состоит из 7-ми съемных сопел каждое из которых легко разбирать и чистить • Съемные сопла можно покупать отдельно в качестве запасных частей • 7AZ применяется для интенсивного увлажнения, деликатного охлаждения, осаждения пыли, очистки газов, моделирования тумана, улучшения химических реакций за счет увеличения площади контакта.

Форма и размеры факела

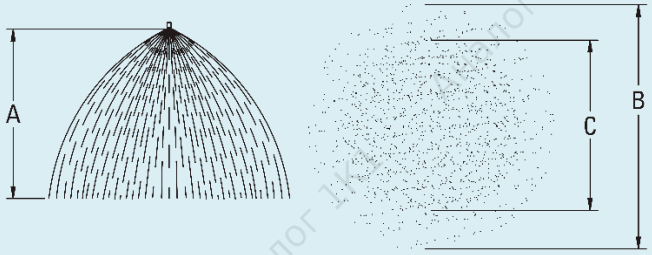



Параметры:

Модель	Материал		Размер резьбы	Код потока	Размеры, (м)			Расход, (л/мин)						
	303 SS	316 SS			A	B	C	1.5 бар	3 бар	4 бар	6 бар	7 бар	8 бар	10 бар
7AZ	•	•	1 BSPP	0,6	1*	1,1	0,5	–	–	–	–	0,42	0,45	0,5
	•	•	1 BSPP	1	1*	1,2	0,6	–	0,46	0,56	0,65	0,70	0,75	0,84
	•	•	1 BSPP	1,5	1*	1,4	0,8	–	0,69	0,85	0,98	1,0	1,1	1,3
	•	•	1 BSPP	2	1*	1,4	0,8	–	0,92	1,1	1,3	1,4	1,5	1,7
	•	•	1 BSPP	3	1*	1,7	1,1	1,1	1,4	1,7	2,0	2,1	2,3	2,5
	•	•	1 BSPP	4	1*	1,7	1,1	1,5	1,8	2,2	2,6	2,8	3,0	3,4
	•	•	1 BSPP	6	1*	1,8	1,2	2,2	2,8	3,4	3,9	4,2	4,5	5,0
	•	•	1 BSPP	8	1*	1,8	1,2	2,9	3,7	4,5	5,2	5,6	6,0	6,7

Модель	Материал		Размер резьбы	Код потока	Размеры, (м)			Расход, (л/мин)						
	303 SS	316 SS			A	B	C	1.5 бар	3 бар	4 бар	6 бар	7 бар	8 бар	10 бар
7AZ	•	•	1 BSPP	10	1*	2,1	1,4	3,7	4,6	5,6	6,5	7,0	7,5	8,4
	•	•	1 BSPP	12	1*	2,4	1,4	4,4	5,5	6,7	7,8	8,4	9,0	10,1
	•	•	1 BSPP	14	1	2,4	1,4	5,1	6,4	7,9	9,1	9,8	10,5	11,8
	•	•	1 BSPP	16	1 2*	2,4 2,6	1,5 1,7	5,9	7,4	9,1	10,4	11,2	12,0	13,5
	•	•	1 BSPP	18	1 2*	2,4 2,7	1,5 1,8	6,6	8,3	10,2	11,7	12,6	13,5	15,1
	•	•	1 BSPP	22	1 2*	2,9 3,4	1,7 2,1	8,0	10,1	12,4	14,3	15,3	16,5	18,5
	•	•	1 BSPP	26	1 2*	3 3,7	1,8 2,4	9,5	12,0	14,7	16,9	18,1	19,6	22

7HH серия. *Пучковая конструкция*

Вид	Чертёж	Описание
	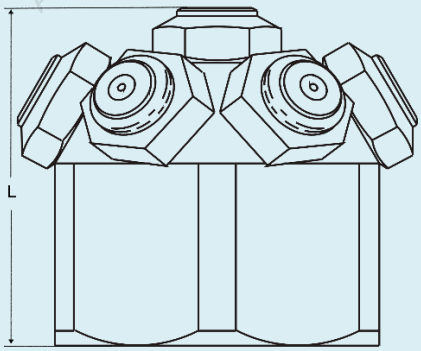	• Широкий распыл со средней и крупной каплей. Идеально для орошения больших площадей с помощью одной форсунки • Семь отдельных сопел совокупно формируют широкий факел распыла в виде полного конуса • Форсунка состоит из 7-ми съемных сопел каждое из которых легко разбирать и чистить • Съемные сопла можно покупать отдельно в качестве запасных частей • 7HH применяется для интенсивного охлаждения, подавления пыли, кондиционирования газов, моделирования дождя, улучшения химических реакций за счет увеличения площади контакта.

Форма и размеры факела

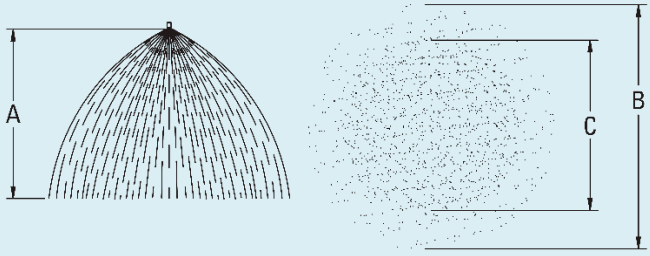



Параметры:

Модель	Материал		Размер резьбы	Код потока	Размеры, (м)			Расход, (л/мин)						
	303 SS	316 SS			A	B	C	1.5 бар	3 бар	4 бар	6 бар	7 бар	8 бар	10 бар
7HH	•	•	3/4 BSPP	1	1 1,5 2,5 3,5	1,5 2 2,3 2,4	1 1,3 1,4 1,6	4,3	5,2	6,4	7,2	7,7	8,2	9,1
	•	•	3/4 BSPP	1,5	1 1,5 2,5 3,5	2,4 2,7 3 3,2	1,7 2 2,3 2,4	6,5	7,8	9,6	10,8	11,6	12,3	13,6
	•	•	3/4 BSPP	3	1 1,5 2,5 3,5	2,6 3 3,4 3,5	1,7 2 2,1 2,3	13,0	15,6	19,1	22	24	25	27
	•	•	3/4 BSPP	5	1 1,5 2,5 3,5	2,9 3,4 3,7 3,8	1,9 2,1 2,4 2,4	22	26	32	36	39	41	45
7HH	•	•	1 BSPP	6,5	1 1,5 2,5 3,5	3 3,5 4 4,1	2,7 2,8 3 3,5	28	34	42	47	50	53	59
	•	•	1 BSPP	10	1 1,5 2,5 3,5	3,4 3,8 4,1 4,3	2,9 3 3,4 3,7	43	52	64	72	77	82	91
	•	•	1 BSPP	12,5	1 1,5 2,5 3,5	3,7 4 4,3 4,4	3 3,4 3,7 3,8	54	65	80	90	97	102	113
	•	•	1 BSPP	16	1 1,5 2,5 3,5	3,8 4,2 4,4 4,6	3,2 3,7 4 4	69	83	102	115	123	131	147
7HH	•	•	1 BSPP или 1-1/2 BSPP	25	1 1,5 2,5 3,5	4,2 4,9 5,2 5,3	2,7 3,2 3,4 3,5	109	130	159	179	192	205	225
	•	•	1 BSPP или 1-1/2 BSPP	30	1 1,5 2,5 3,5	4,2 4,9 5,2 5,3	2,7 3,2 3,4 3,5	130	156	191	215	231	245	270
	•	•	1 BSPP или 1-1/2 BSPP	32	1 1,5 2,5 3,5	4,2 4,9 5,2 5,3	2,7 3,2 3,4 3,5	138	167	205	230	247	260	290
	•	•	1 BSPP или 1-1/2 BSPP	40	1 1,5 2,5 3,5	4,2 4,9 5,2 5,3	2,7 3,2 3,4 3,5	173	210	258	285	306	325	360

Модель	Материал		Размер резьбы	Код потока	Размеры, (м)			Расход, (л/мин)						
	303 SS	316 SS			A	B	C	1.5 бар	3 бар	4 бар	6 бар	7 бар	8 бар	10 бар
7HH	•	•	1-1/2 BSPP	45	1 1,5 2,5 3,5	4,3 5 5,3 5,5	2,9 3,4 3,7 3,8	195	235	288	320	343	370	410
	•	•	1-1/2 BSPP	50	1 1,5 2,5 3,5	4,4 5,2 5,5 5,8	3,2 3,7 4,1 4,3	215	260	319	360	386	410	455

Габариты и веса:

Серия форсунки	Резьба, (дюймы)	Длина L, (мм)	Диаметр (мм)	Вес (кг)
7AZ	**1** BSPP (внутренняя)	53,2	63,5	1,5
7HH	**3/4** BSPP (внутренняя)	46,2	54,0	0,34
	1 BSPP (внутренняя)	84,1	103,2	1,6
	1-1/2 BSPP (внутренняя)	81,0	108,0	1,7

***** - и выше

NPT тип резьбы также доступен для заказа по запросу.

Пример заказа	Серия	Код	Материал	Резьба		
				Размер	Тип	Стандарт
	7AZ	**1,5**	**303SS**	**1**	**F**	**B**
Расшифровка	*мелкий распыл*	–	*нерж. сталь AISI 303*	*1"*	*внутренняя*	*BSPP*

Артикул для заказа: 7AZ-1,5-303SS-1FB