аналог 1K1

КАТАЛОГ ПРОДУКЦИИ

Распылительное и моющее оборудование

Надёжные аналоги

Индивидуальные решения

12+ лет опыта

Качество и сервис



Эффективные решения для ваших задач

СОДЕРЖАНИЕ

ПОЛНЫЙ КОНУС **2-20**

ТАНГЕНЦИАЛЬНЫЕ ФОРСУНКИ **21-29**

ФОРСУНКИ С ХОМУТОВЫМ КРЕПЛЕНИЕМ **30-34**

ПЛОСКАЯ СТРУЯ **35-57**

ПНЕВМАТИЧЕСКИЕ ФОРСУНКИ **58-76**

ТУМАНООБРАЗОВАНИЕ **77-87**

ВОЗДУШНЫЕ ФОРСУНКИ **88-100**

ЦЕЛЬНАЯ СТРУЯ **101-107**

ЭДУКТОР **108-109**

АКСЕССУАРЫ **110-113**

Аналог 1К1

ПОЛНЫЙ КОНУС

Серия RAP. *Аксиальная конструкция*

Вид	Описание и преимущества	Применение
	• Сплошная конусообразная форма распыления с круглой зоной орошения • Уникальная конструкция завихрителя сводит к минимуму турбулентность жидкости для равномерного распределения капель на орошаемой поверхности • Большие проходные сечения для потока минимизируют засорение и увеличивают пропускную способность • Стандартный, широкий и узкий углы распыления.	• Процессы очистки и мойки • Распыление на поверхность • Дождевание • Пеноподавление • Дегазация жидкостей • Охлаждение газообразных сред и твердых тел • Химико-технологическая инженерия.

Чертёж	Форма факела	Размеры					Вес (гр)
		G (дюйм)	L_1 (мм)	L_2 (мм)	D (мм)	Hex (мм)	
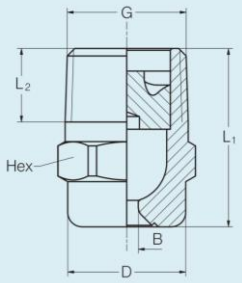	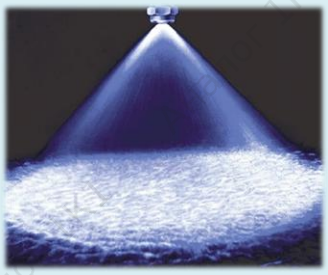	1/8 BSPT	18,0	6,5	10,0	11	13
		1/4 BSPT	22,0	10,0	13,0	14	16
		3/8 BSPT	24,5	10,0	16,0	17	30
		1/2 BSPT	32,5	13,0	21,0	22	60
		3/4 BSPP	42,0	15,0	32,0	27	190
		1 BSPP	56,0	17,0	40,0	36	350

Параметры:

Угол распыла	Код модели	Материал		Резьба (дюйм)	B Ø (мм)	Расход жидкости, (л/мин)							Ø распыла D при P = 2bar	
		303 SS	316 SS			0.5 бар	1 бар	2 бар	3 бар	5 бар	7 бар	10 бар	H = 200 mm	H = 500 mm
45°	403	•	•	1/8 BSPT	1,25	0,57	0,76	1,00	1,18	1,44	1,65	1,90	160	400
	523	•	•	1/8 BSPT	1,70	1,15	1,52	2,00	2,35	2,89	3,30	3,81	160	400
	603	•	•	1/4 BSPT	2,00	1,81	2,39	3,15	3,70	4,54	5,20	6,00	160	400
	643	•	•	1/4 BSPT	2,45	2,30	3,03	4,00	4,70	5,77	6,60	7,61	160	400
	683	•	•	1/4 BSPT	2,55	2,87	3,79	5,00	5,88	7,21	8,25	9,52	160	400
	703	•	•	1/4 BSPT	2,65	3,22	4,24	5,60	6,59	8,08	9,24	10,66	160	400
	723	•	•	1/4 BSPT	2,85	3,62	4,77	6,30	7,41	9,09	10,40	11,99	160	400
	783	•	•	3/8 BSPT	3,45	5,17	6,82	9,00	10,58	12,98	14,85	17,12	160	400
	843	•	•	1/2 BSPT	3,80	7,18	9,47	12,50	14,70	18,03	20,63	23,80	160	400

Угол распыла	Код модели	Материал		Резьба (дюйм)	B Ø (мм)	Расход жидкости, (л/мин)							Ø распыла D при P = 2bar	
		303 SS	316 SS			0.5 бар	1 бар	2 бар	3 бар	5 бар	7 бар	10 бар	H = 200 mm	H = 500 mm
60°	364	•	•	1/8 BSPT	0,85	0,36	0,48	0,63	0,74	0,91	1,04	1,20	220	560
	404	•	•	1/8 BSPT	1,15	0,57	0,76	1,00	1,18	1,44	1,65	1,90	220	560
	444	•	•	1/8 BSPT	1,25	0,72	0,95	1,25	1,47	1,80	2,06	2,38	220	560
	484	•	•	1/8 BSPT	1,45	0,92	1,21	1,60	1,88	2,31	2,64	3,05	220	560
	524	•	•	1/8 BSPT	1,60	1,15	1,52	2,00	2,35	2,89	3,30	3,81	220	560
	564	•	•	1/8 BSPT	1,80	1,44	1,89	2,50	2,94	3,61	4,13	4,76	220	560
	604	•	•	1/4 BSPT	2,05	1,81	2,39	3,15	3,70	4,54	5,20	6,00	220	560
	644	•	•	1/4 BSPT	2,30	2,30	3,03	4,00	4,70	5,77	6,60	7,61	220	560
	684	•	•	1/4 BSPT	2,60	2,87	3,79	5,00	5,88	7,21	8,25	9,52	220	560
	724	•	•	1/4 BSPT	2,95	3,62	4,77	6,30	7,41	9,09	10,40	11,99	220	560
	764	•	•	3/8 BSPT	3,25	4,59	6,06	8,00	9,41	11,54	13,20	15,22	220	560
	804	•	•	3/8 BSPT	3,70	5,74	7,58	10,00	11,76	14,43	16,51	19,04	220	560
	844	•	•	1/2 BSPT	4,05	7,18	9,47	12,50	14,70	18,03	20,63	23,80	220	560
	884	•	•	1/2 BSPT	4,65	9,19	12,13	16,00	18,82	23,08	26,41	30,46	220	560
	924	•	•	3/4 BSPP	5,20	11,49	15,16	20,00	23,52	28,85	33,01	38,07	220	560
	964	•	•	3/4 BSPP	5,80	14,36	18,95	25,00	29,40	36,07	41,26	47,59	220	560
	044	•	•	1 BSPP	7,25	22,97	30,31	40,00	47,04	57,71	66,02	76,15	220	560
	084	•	•	1 BSPP	8,15	28,72	37,89	50,00	58,80	72,14	82,53	95,18	220	560
80°	405	•	•	1/8 BSPT	1,20	0,57	0,76	1,00	1,18	1,44	1,65	1,90	320	760
90°	446	•	•	1/8 BSPT	1,30	0,72	0,95	1,25	1,47	1,80	2,06	2,38	380	860
	486	•	•	1/8 BSPT	1,45	0,92	1,21	1,60	1,88	2,31	2,64	3,05	380	860
	526	•	•	1/8 BSPT	1,70	1,15	1,52	2,00	2,35	2,89	3,30	3,81	380	860
	566	•	•	1/8 BSPT	1,90	1,44	1,89	2,50	2,94	3,61	4,13	4,76	380	860
	606	•	•	1/4 BSPT	2,10	1,81	2,39	3,15	3,70	4,54	5,20	6,00	380	860
	646	•	•	1/4 BSPT	2,40	2,30	3,03	4,00	4,70	5,77	6,60	7,61	390	960
	686	•	•	1/4 BSPT	2,70	2,87	3,79	5,00	5,88	7,21	8,25	9,52	390	960
	726	•	•	1/4 BSPT	3,20	3,62	4,77	6,30	7,41	9,09	10,40	11,99	390	960
	746	•	•	3/8 BSPT	3,15	4,08	5,38	7,10	8,35	10,24	11,72	13,52	390	960
	766	•	•	3/8 BSPT	3,40	4,59	6,06	8,00	9,41	11,54	13,20	15,22	390	960
	806	•	•	3/8 BSPT	3,90	5,74	7,58	10,00	11,76	14,43	16,51	19,04	390	960
	846	•	•	3/8 BSPT	4,65	7,18	9,47	12,50	14,70	18,03	20,63	23,80	390	960
	886	•	•	1/2 BSPT	5,45	9,19	12,13	16,00	18,82	23,08	26,41	30,46	390	960
	926	•	•	1/2 BSPT	5,90	11,49	15,16	20,00	23,52	28,85	33,01	38,07	390	960
	966	•	•	3/4 BSPP	6,55	14,36	18,95	25,00	29,40	36,07	41,26	47,59	390	960
	006	•	•	3/4 BSPP	7,55	18,09	23,87	31,50	37,05	45,45	51,99	59,97	390	960
	046	•	•	3/4 BSPP	8,60	22,97	30,31	40,00	47,04	57,71	66,02	76,15	390	960

Угол распыла	Код модели	Материал		Резьба (дюйм)	B Ø (мм)	Расход жидкости, (л/мин)							Ø распыла D при P = 2bar	
		303 SS	316 SS			0.5 бар	1 бар	2 бар	3 бар	5 бар	7 бар	10 бар	H = 200 mm	H = 500 mm
90°	086	•	•	1 BSPP	9,45	28,72	37,89	50,00	58,80	72,14	82,53	95,18	390	960
	126	•	•	1 BSPP	10,4	36,18	47,75	63,00	74,09	90,89	103,98	119,93	390	960
	146	•	•	1 BSPP	11,0	40,78	53,81	71,00	83,50	102,43	117,19	135,16	390	960
120°	488	•	•	1/8 BSPT	1,45	0,92	1,21	1,60	1,88	2,31	2,64	3,05	680	1220
	528	•	•	1/8 BSPT	1,70	1,15	1,52	2,00	2,35	2,89	3,30	3,81	680	1220
	568	•	•	1/8 BSPT	1,90	1,44	1,89	2,50	2,94	3,61	4,13	4,76	680	1220
	608	•	•	1/4 BSPT	2,10	1,81	2,39	3,15	3,70	4,54	5,20	6,00	680	1220
	648	•	•	1/4 BSPT	2,40	2,30	3,03	4,00	4,70	5,77	6,60	7,61	680	1330
	688	•	•	1/4 BSPT	2,75	2,87	3,79	5,00	5,88	7,21	8,25	9,52	680	1330
	728	•	•	1/4 BSPT	3,20	3,62	4,77	6,30	7,41	9,09	10,40	11,99	680	1330
	748	•	•	3/8 BSPT	3,20	4,08	5,38	7,10	8,35	10,24	11,72	13,52	680	1330
	768	•	•	3/8 BSPT	3,45	4,59	6,44	8,00	9,41	11,54	13,20	15,22	680	1330
	808	•	•	3/8 BSPT	3,90	5,74	7,58	10,00	11,76	14,43	16,51	19,04	680	1330
	848	•	•	3/8 BSPT	4,70	7,18	9,47	12,50	14,70	18,03	20,63	23,80	680	1330
	888	•	•	1/2 BSPT	5,10	9,19	12,13	16,00	18,82	23,08	26,41	30,46	680	1330
	928	•	•	1/2 BSPT	5,80	11,49	15,16	20,00	23,52	28,85	33,01	38,07	680	1330
	968	•	•	3/4 BSPP	6,65	14,36	18,95	25,00	29,40	36,07	41,26	47,59	680	1330
	048	•	•	3/4 BSPP	9,20	22,97	30,31	40,00	47,04	57,71	66,02	76,15	680	1330
	128	•	•	1 BSPP	10,8	36,18	47,75	63,00	74,09	90,89	103,98	119,93	680	1330
	148	•	•	1 BSPP	11,4	40,78	53,81	71,00	83,50	102,43	117,19	135,16	680	1330

B – диаметр отверстия ном. (мм)

Иные материалы форсунки (латунь, пластик) доступны по запросу.

Пример заказа	Модель	Код расхода	Материал	Резьба		
				Размер	Тип	Стандарт
	RAP	**648**	**303SS**	**14**	**M**	**B**
Расшифровка:	–	–	*нерж. сталь AISI 303*	*1/4"*	*внешняя*	*BSPT*

Артикул для заказа: RAP-648-303SS-14MB

ПОЛНЫЙ КОНУС

RAD серия. *Аксиальная конструкция, стандартный расход*

Вид



Форма факела

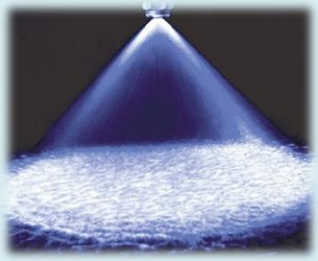

Описание и преимущества

- Распыление в виде заполненного конуса с круглым сечением
- Лопастной завихритель сводит к минимуму турбулентность жидкости, обеспечивая равномерное распределение капель
- Оптимальные размеры проходных отверстий для минимизации риска засорения
- Стандартный, широкий и узкий угол распыла.

Применение

- Процессы очистки и мойки
- Распыление на поверхность
- Дождевание
- Пеноподавление
- Дегазация жидкостей
- Охлаждение газообразных сред и твердых тел.

Чертёж	Материал	Резьба (дюйм)	L (мм)	Hex (мм)	Вес (гр)
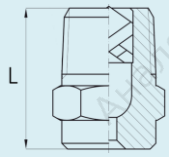	303 SS 316 SS	1/8 BSPT	22	12	10
		1/4 BSPT	23,0	14	20
		3/8 BSPT	30,0	17	30
		1/2 BSPT	35,0	21	50

Параметры:

Размер резьбы (BSPT)	Код расхода	Ø сопла (мм)	Ø макс-го проходного сечения (мм)	Расход, (л/мин)								Угол распыла		
				0.7 бар	1.5 бар	2 бар	3 бар	5 бар	6 бар	7 бар	10 бар	0.7 бар	1.5 бар	6 бар
1/8	1	0,79	1,3	0,38	0,54	0,62	0,74	0,94	1,0	1,1	1,3	/	58°	53°
	1,5	1,2	1,4	0,57	0,81	0,93	1,1	1,4	1,5	1,7	1,9	52°	65°	59°
	2	1,2	1,6	0,76	1,1	1,2	1,5	1,9	2,0	2,2	2,6	43°	50°	46°
	3	1,5	1,8	1,1	1,6	1,9	2,2	2,8	3,1	3,3	3,9	52°	65°	59°
	3,5	1,6	2	1,3	1,9	2,2	2,6	3,3	3,6	3,9	4,5	43°	50°	46°
	3,9	2,0	2,4	1,5	2,1	2,4	2,9	3,7	4,0	4,3	5,1	77°	84°	79°
	5	2,0	2,8	1,9	2,7	3,1	3,7	4,7	5,1	5,5	6,5	52°	65°	59°
	6,1	2,3	1,3	2,3	3,3	3,8	4,5	5,7	6,2	6,7	7,9	69°	74°	68°
1/4	6,5	2,38	1,4	2,5	3,5	4	4,8	6,1	6,7	7,1	8,4	45°	50°	46°
	10	3,18	1,6	3,8	5,4	6,2	7,4	9,4	10,2	11	13	58°	67°	61°
	12,5	3,2	1,8	4,8	6,8	7,7	9,3	11,8	12,8	13,7	16,2	69°	74°	68°
3/8	9,5	2,6	2	3,6	5,1	5,9	7,1	8,9	9,7	10,4	12,3	45°	50°	46°
	15	3,6	2,4	5,7	8,1	9,3	11,2	14,1	15,4	16,5	19,4	64°	67°	61°
	20	4,0	2,8	7,6	10,8	12,4	14,9	18,8	20	22	26	76°	80°	73°
	22	4,5	3,6	8,4	11,9	13,6	16,4	21	23	24	28	87°	90°	82°
1/2	16	3,5	4	6,1	8,7	9,9	11,9	15,1	16,4	17,6	21	48°	50°	46°
	25	4,6	4,4	9,5	13,5	15,4	18,6	24	26	27	32	64°	67°	61°
	32	5,2	4,8	12,2	17,3	19,8	24	30	33	35	41	72°	75°	68°
	40	6,2	5,2	15,2	22	25	30	38	41	44	52	88°	91°	83°
	50	6,7	6,4	19,1	27	31	37	47	51	55	65	91°	94°	86°

Размер резьбы (BSPT)	Код расхода	Ø сопла (мм)	Ø макс-го проходного сечения (мм)	Расход, (л/мин)								Угол распыла		
				0.7 бар	1.5 бар	2 бар	3 бар	5 бар	6 бар	7 бар	10 бар	0.7 бар	1.5 бар	6 бар
3/4	2,5	4,9	4,5	11,2	16	19,5	22	28	30	32	38	48°	50°	46°
	4	6,4	4,5	18	26	30	35	44	48	52	61	67°	70°	63°
	7	9,5	5,3	31	45	53	61	79	84	91	107	89°	92°	84°
1	4,2	6,0	5,6	18,9	27	33	37	43	51	54	64	48°	50°	46°
	7	8,3	5,6	31	45	54	61	72	84	91	107	67°	68°	62°
	8	9,5	5,6	36	51	62	70	83	97	104	122	72°	81°	82°
	10	11,9	5,6	45	64	74	88	100	121	130	153	78°	90°	94°
	12	11,9	6,4	54	77	86	105	127	145	155	183	89°	92°	84°
1-1/4	6	7,4	6,4	27	38	45	53	63	72	78	92	48°	50°	45°
	10	9,6	6,4	45	64	77	88	110	121	130	153	64°	67°	60°
	12	10,7	6,4	54	77	91	105	126	145	155	183	66°	70°	63°
	14	12,3	6,4	63	89	105	123	149	169	181	214	77°	80°	70°
	16	12,7	7,9	72	102	122	140	166	193	207	244	73°	77°	65°
	20	15,1	7,9	90	128	151	175	203	241	259	305	90°	93°	80°

Примечание: изготовление форсунки из латуни, а также с метрической резьбой или резьбой стандарта NPT доступно для заказа по запросу.

Пример заказа	Серия	Код расхода	Материал	Резьба		
				Размер	Тип	Стандарт
	RAD	**3.9**	**303SS**	**18**	**M**	**B**
Расшифровка:	*полный конус*	–	*нерж. сталь AISI 303*	*1/8"*	*внешняя*	*BSPT*

Артикул для заказа: RAD-3.9-303SS-18MB

ПОЛНЫЙ КОНУС

RAL серия. *Аксиальная конструкция, большой расход*

Вид	Описание	Применение
	• Распыление в виде заполненного конуса с круглым сечением • Равномерное распределение капель внутри факела • Большие расходы жидкости для интенсивного орошения • Увеличенные размеры проходных отверстий для минимизации риска засорения • Стандартный и широкий угол распыла.	• Введение реагентов в химической промышленности • Орошение/охлаждение/ промывка поверхностей и продуктов • Кондиционирование газов • Процессы охлаждения в сталелитейном производстве • Охлаждение оборотной жидкости.

Чертёж	Форма факела	Размеры, (мм)					Вес (гр)
		G (дюйм)	L_1 (мм)	L_2 (мм)	D (мм)	Hex (мм)	
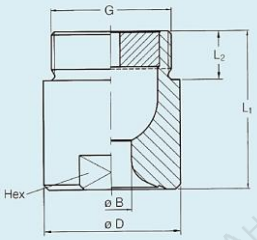	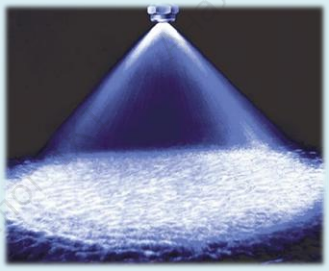	1-1/4 BSPP	50,0	19,0	49,0	41	450
		1-1/2 BSPP	60,0	19,0	59,0	50	520
		2 BSPP	78,0	24,0	68,0	60	600

Параметры:

Угол распыла	Код модели	Материал		Размер резьбы	B Ø (мм)	Расход, (л/мин)						Ø распыла D при P = 2 bar	
		303 SS	316L SS			0,3 бар	0,5 бар	1 бар	2 бар	3 бар	5 бар	H = 0,5 m	H = 1 m
60°	204	•	•	1-1/4 BSPP	11,2	47	57	76	100	118	144	0,56	1,04
	284	•	•	1-1/2 BSPP	14,3	75	92	121	160	188	231	0,58	1,08
	324	•	•	2 BSPP	16,4	94	115	152	200	235	289	0,58	1,08
	364	•	•	2 BSPP	18,4	117	144	189	250	294	361	0,58	1,08
	404	•	•	2 BSPP	20,0	147	181	239	315	370	454	0,58	1,1

Угол распыла	Код модели	Материал		Размер резьбы	B Ø (мм)	Расход, (л/мин)						Ø распыла D при P = 2 bar 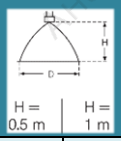	
		303 SS	316L SS			0,3 бар	0,5 бар	1 бар	2 бар	3 бар	5 бар	H = 0.5 m	H = 1 m
90°	206	•	•	1-1/4 BSPP	12,0	47	57	76	100	118	144	0,78	1,45
	286	•	•	1-1/2 BSPP	15,2	75	92	121	160	188	231	0,8	1,55
	326	•	•	2 BSPP	17,2	94	115	152	200	235	289	0,85	1,6
	366	•	•	2 BSPP	19,5	117	144	189	250	294	361	0,85	1,6
	406	•	•	2 BSPP	22,0	147	181	239	315	370	454	0,85	1,6
120°	208	•	•	1-1/4 BSPP	12,7	47	57	76	100	118	144	1,45	2,6
	288	•	•	1-1/2 BSPP	16,0	75	92	121	160	188	231	1,5	2,7
	328	•	•	2 BSPP	17,8	94	115	152	200	235	289	1,5	2,8
	368	•	•	2 BSPP	20,1	117	144	189	250	294	361	1,5	2,8
	408	•	•	2 BSPP	22,4	147	181	239	315	370	454	1,5	2,8

B – номинальный диаметр отверстия (мм).

Примечание: изготовление форсунки из латуни, а также с метрической резьбой или резьбой стандарта NPT доступно для заказа по запросу. Это же относится и к нижеприведенной серии «RALX».

Пример заказа	Серия	Код модели	Материал	Резьба		
				Размер	Тип	Стандарт
	RAL	408	303SS	2	M	B
Расшифровка:	*полный конус*	–	*нерж. сталь AISI 303*	*2"*	*внешняя*	*BSPP*

Артикул для заказа: RAL-408-303SS-2MB

RALX серия. *Аксиальная конструкция, большой расход*

Вид	Описание	Применение
	• Распыление в виде заполненного конуса с круглым сечением • Равномерное распределение капель внутри факела • Экстремально большие расходы жидкости • Увеличенные размеры проходных отверстий для минимизации риска засорения • Широкий угол распыла.	• Введение реагентов в химической промышленности • Орошение/охлаждение/ промывка поверхностей и продуктов • Кондиционирование газов • Процессы охлаждения в сталелитейном производстве • Охлаждение оборотной жидкости.

Чертёж для 90° исполнения	Чертёж для 120° исполнения
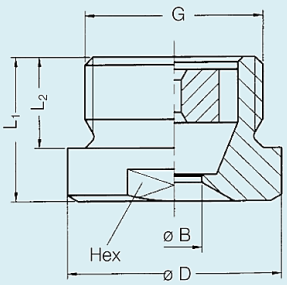	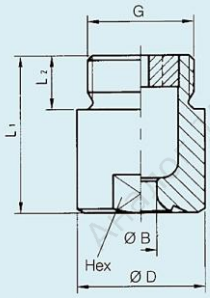

Размеры, (мм)					
Модель	G (дюйм)	L_1 (мм)	L_2 (мм)	D (мм)	Hex (мм)
RALX.446/486	2-1/2 BSPP	52	27	83	75
RALX.526	3 BSPP	60	30	98	85
RALX.606	3-1/2 BSPP	70	32	118	105
RALX.448/488	2-1/2 BSPP	124	27	83	75
RALX.528	3 BSPP	153	30	98	85
RALX.608	3-1/2 BSPP	156	32	118	105
RALX.628	4 BSPP	165	36	128	110

Параметры:

Угол распыла	Код модели	Материал		Размер резьбы	B Ø (мм)	Расход, (л/мин)						Ø распыла D при P = 2 bar	
		303 SS	316L SS			0,3 бар	0,5 бар	1 бар	2 бар	3 бар	5 бар	H = 0.5 m	H = 1 m
90°	446	•	•	2-1/2 BSPP	25,0	187	230	303	400	470	577	0,9	1,7
	486	•	•	2-1/2 BSPP	29,5	234	287	379	500	588	721	0,9	1,7
	526	•	•	3 BSPP	32,0	295	362	477	630	741	909	0,9	1,7
	606	•	•	3-1/2 BSPP	40,0	468	574	758	1000	1176	1443	0,98	1,75
120°	448	•	•	2-1/2 BSPP	25,5	187	230	303	400	470	577	1,5	2,85
	488	•	•	2-1/2 BSPP	29,5	234	287	379	500	588	721	1,5	2,85
	528	•	•	3 BSPP	32,00	295	362	477	630	741	909	1,5	2,85
	608	•	•	3-1/2 BSPP	42,00	469	574	758	1000	1176	1443	1,5	2,85
	628	•	•	4 BSPP	45,00	585	718	947	1250	1470	1903	1,6	2,9

B – номинальный диаметр отверстия (мм).

ПОЛЫЙ КОНУС

MH серия. *Аксиальная конструкция*

Вид	Особенности и преимущества	Применение
	• Идеально подходят для систем охлаждения, пылеподавления и увлажнения • Форсунка выполнена без центрального отверстия, что обеспечивает очень высокую устойчивость сопла к засорению даже в тяжелых условиях эксплуатации • В случае засорения форсунка легко разбирается и очищается без специальных приспособлений.	• Дезинфекция • Процессы очистки и мойки • Распыление на поверхность • Охлаждение газов и твердых тел • Химическая технология производства.

Чертёж	Форма факела	Стандарты резьбы	Материал
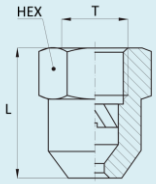		FN – NPT (внутренняя) FB – BSPP (внутренняя) FM – Метрическая (внутренняя)	303SS – нерж. сталь AISI 303 316SS – нерж. сталь AISI 316

Параметры:

Серия	Угол распыла	Код расхода	Диам. сопла (мм)	Расход жидкости, (л/мин)						Размеры		
				1 бар	2 бар	3 бар	5 бар	10 бар	20 бар	T (дюйм)	HEX (мм)	L (мм)
MH	60°	324	1,0	0,28	0,40	0,50	0,61	0,90	1,30	3/8	22	29,0
		364	1,4	0,43	0,60	0,76	1,00	1,40	2,00			
		404	2,0	0,7	1,00	1,21	1,57	2,24	3,16			
	90°	496	3,0	1,20	1,70	2,10	2,70	3,80	5,40			
		566	4,0	1,80	2,50	3,10	4,00	5,60	8,00			
		646	3,5	2,90	4,08	4,94	6,34	8,92	12,60			
		686	4,0	3,51	5,00	6,16	7,91	11,16	15,82			
		726	5,0	4,40	6,35	7,71	10,00	14,09	20,04			
		776	6,0	6,00	8,58	10,40	13,40	19,04	26,89			

Пример заказа	Серия	Код расхода	Материал	Резьба		
				Размер	Тип	Стандарт
	MH	**566**	**303SS**	**38**	**F**	**B**
Расшифровка:	–	–	*нерж. сталь AISI 303*	*3/8"*	*внутренняя*	*BSPP*

Артикул для заказа: MH-566-303SS-38FB

ПОЛНЫЙ КОНУС

MF серия. *Аксиальная конструкция*

Вид	Особенности и преимущества	Применение
	• Идеально подходят для систем охлаждения непрерывного литья, пылеподавления и увлажнения • Форсунка выполнена без центрального отверстия, что обеспечивает очень высокую устойчивость сопла к засорению даже в тяжелых условиях эксплуатации • В случае засорения форсунка легко разбирается и очищается без специальных приспособлений.	• Дезинфекция • Процессы очистки и мойки • Распыление на поверхность • Очистка контейнеров • Охлаждение газов и твердых тел • Химическая технология производства.

Чертёж	Форма факела	Стандарты резьбы	Материал
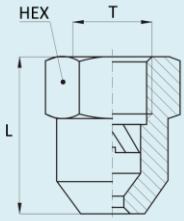	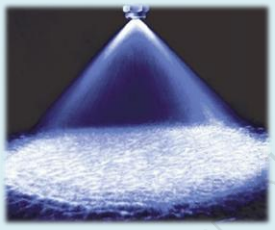	FN – NPT (внутренняя) FB – BSPP (внутренняя) FM – Метрическая (внутренняя)	BR – латунь 303SS – нерж. сталь AISI 303 316SS – нерж. сталь AISI 316

Параметры:

Серия	Угол распыла	Код расхода	Диам. сопла (мм)	Расход жидкости, (л/мин)						Размеры		
				1 бар	2 бар	3 бар	5 бар	10 бар	15 бар	T (дюйм)	HEX (мм)	L (мм)
MFS	65°	1309	1,9	1,8	2,5	3,1	4,1	5,7	8,0	1/4	19	27,5
		1362	2,0	2,3	3,0	3,6	4,7	6,6	9,2			
		1409	2,2	2,4	3,3	4,1	6,7	9,4	13,1			
		1207	1,0	1,2	1,7	2,1	2,7	3,8	5,3	3/8	22	25,0
		1310	1,9	1,8	2,5	3,1	4,1	5,7	8,0			
		1340	2,0	1,9	2,8	3,4	4,4	6,2	8,6			
		1363	2,1	2,1	2,9	3,6	4,7	6,6	9,2			
		1415	2,2	2,4	3,4	4,1	5,3	7,4	10,4			
		1470	2,5	2,7	3,8	4,7	6,0	8,4	11,8			
		1518	2,6	3,0	4,2	5,2	6,7	9,4	13,1			
		1621	2,7	3,5	5,0	6,2	8,0	11,2	15,7			
		1780	2,9	4,5	6,4	7,8	10,0	14,0	19,6			
		1828	3,1	4,8	6,8	8,3	10,7	15,0	21,0			
		2110	4,2	6,5	9,1	11,0	14,2	20,0	27,8	1/2	27	36,0
		2144	4,3	8,0	11,7	14,4	18,5	26,0	36,3			

Серия	Угол распыла	Код расхода	Диам. сопла (мм)	Расход жидкости, (л/мин)						Размеры		
				1 бар	2 бар	3 бар	5 бар	10 бар	15 бар	T (дюйм)	HEX (мм)	L (мм)
MFE	80°	1309	2,1	1,8	2,5	3,1	4,1	5,7	8,0	1/4	19	27,5
		1362	2,2	2,3	3,0	3,6	4,7	6,6	9,2			
		1409	2,2	2,4	3,3	4,1	6,7	9,4	13,1			
		1310	2,0	1,8	2,5	3,1	4,1	5,7	8,0	3/8	22	25,0
		1363	2,1	2,1	2,9	3,6	4,7	6,6	9,2			
		1415	2,2	2,4	3,4	4,1	5,3	7,4	10,4			
		1518	2,6	3,0	4,2	5,2	6,7	9,4	13,1			
		1621	2,7	3,5	5,0	6,2	8,0	11,2	15,7			
		1780	2,9	4,5	6,4	7,8	10,0	14,0	19,6			
		1828	3,1	4,8	6,8	8,3	10,7	15,0	21,0			
		2110	4,2	6,5	9,1	11,0	14,2	20,0	27,8	1/2	27	36,0
		2144	4,3	8,0	11,7	14,4	18,5	26,0	36,3			

Пример заказа	Серия	Код расхода	Материал	Резьба		
				Размер	Тип	Стандарт
	MFS	**1470**	**303SS**	**38**	**F**	**B**
Расшифровка:	–	–	*нерж. сталь AISI 303*	*3/8"*	*внутренняя*	*BSPP*

Артикул для заказа: MFS-1470-303SS-38FB

ПОЛНЫЙ КОНУС

Серия SJ. *Спиральная конструкция*

Вид	Описание и преимущества	Применение
	• Форсунка SJ имеет полноконусную форму распыления с углом от 60° до 170° • Цельная конструкция (без внутренних частей) • Устойчивость к засорению • Высокая скорость нагнетания • Расход: от 2,6 до 11960 л/мин. • Доступные материалы: AISI 303, AISI 316, PP (полипропилен) или TEF (тефлон) • Доступный тип резьбы: BSPT или NPT (наружная).	• Очистка отработанных газов в скрубберах Вентури • Охлаждение поверхностей • Промывка и ополаскивание • Противопожарная защита и тушение пожара. • Охлаждение оборотной жидкости в градирнях • Экстремальное охлаждение.

Форма факела		Чертёж	
Для 90° или 120°	Для 150° или 170°	Для 90° или 120°	Для 150° или 170°
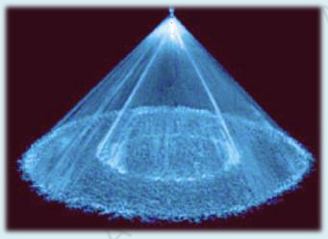	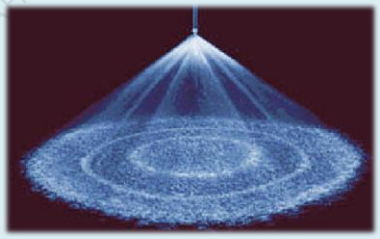	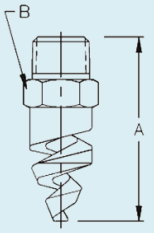	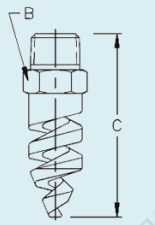

Параметры:

Резьба (дюйм)	Угол распыления (при 0,7 бар)					Код расхода	Ø отверст. (мм)	Ø мин. сечения (мм)	Расход жидкости, (л/мин)					Размеры, (мм)		
	60°	90°	120°	150°	170°				0,7 бар	1,5 бар	3 бар	7 бар	25* бар	A	B	C
1/4	•	•	•			07	2,4	2,4	2,6	3,9	5,5	8,4	16	47,6	14,3	47,6
	•	•	•	•	•	13	3,2	3,2	4,9	7,3	10,3	15,7	30	47,6	14,3	60,3
	•	•	•	•	•	20	4,0	3,2	7,6	11,2	15,8	24	46	47,6	14,3	60,3
3/8	•					07	2,4	2,4	2,6	3,9	5,5	8,4	16	47,6	17,5	60,5
	•					13	3,2	3,2	4,9	7,3	10,3	15,7	30	47,6	17,5	60,5
	•					20	4,0	3,2	7,6	11,2	15,8	24	46	47,6	17,5	60,5
	•	•	•	•	•	30	4,8	3,2	11,4	16,7	24	36	68	47,6	17,5	60,5
	•	•	•	•	•	40	5,6	3,2	15,1	22	32	48	91	47,6	17,5	60,5
	•	•	•	•	•	53	6,4	3,2	20	30	42	64	121	47,6	17,5	60,5
	•	•	•	•	•	82	7,9	3,2	31	46	65	99	187	47,6	17,5	60,5
1/2	•	•	•	•	•	120	9,5	4,8	45	67	95	145	270	63,5	22,2	77,7
	•	•	•	•	•	164	11,1	4,8	62	92	129	198	370	63,5	22,2	77,7
3/4	•	•	•	•	•	210	12,7	4,8	80	117	166	255	480	69,9	28,6	88,9

Резьба (дюйм)	Угол распыления (при 0,7 бар)					Код расхода	Ø отверст. (мм)	Ø мин. сечения (мм)	Расход жидкости, (л/мин)					Размеры, (мм)		
	60°	90°	120°	150°	170°				0,7 бар	1,5 бар	3 бар	7 бар	25* бар	A	B	C
1	•	•	•	•	•	340	15,9	6,4	130	190	270	410	775	92,1	34,9	111
	•	•	•	•	•	470	19,1	6,4	179	260	370	565	1070	92,1	34,9	111
1-1/2	•	•	•	•	•	640	22,2	7,9	245	355	505	770	1460	111	50,8	137
	•	•	•	•	•	820	25,4	7,9	310	455	645	990	1870	111	50,8	137
	•	•	•	•	•	960	28,6	7,9	365	535	755	1160	2190	111	50,8	143
2	•	•	•	•	•	1400	34,9	11,1	535	780	1105	1690	3190	143	63,5	175
	•	•	•	•	•	1780	38,1	11,1	680	995	1405	2150	4060	176	63,5	178
3	•	•	•			2560	44,5	14,3	980	1430	2020	3090	5830	219	88,9	235
	•	•	•			3360	50,8	14,3	1280	1880	2650	4050	7660	219	88,9	235
4	•	•	•			5250	63,5	15,9	2000	2930	4140	6330	11960	257	114	-

* - рабочее давление 25 бар доступно только для нерж. стали 303SS или 316SS

Пример заказа	Серия	Код расхода	Угол распыла	Материал	Резьба		
					Размер	Тип	Стандарт
	SJ	**13**	**120**	**316SS**	**14**	**M**	**B**
Расшифровка:	–	–	*120°*	*нерж. сталь AISI 316*	*1/4"*	*внешняя*	*BSPT*

Артикул для заказа: SJ13-120-316SS-14MB

ПОЛНЫЙ КОНУС

7AZ серия. *Пучковая конструкция*

Вид	Чертёж	Описание
	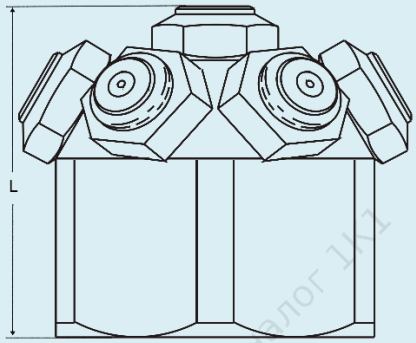	• Чрезвычайно мелкий распыл без использования сжатого воздуха. Идеально для орошения больших площадей с помощью одной форсунки • Семь отдельных сопел совокупно формируют широкий факел распыла в виде полного конуса • Форсунка состоит из 7-ми съемных сопел каждое из которых легко разбирать и чистить • Съемные сопла можно покупать отдельно в качестве запасных частей • 7AZ применяется для интенсивного увлажнения, деликатного охлаждения, осаждения пыли, очистки газов, моделирования тумана, улучшения химических реакций за счет увеличения площади контакта.

Форма и размеры факела

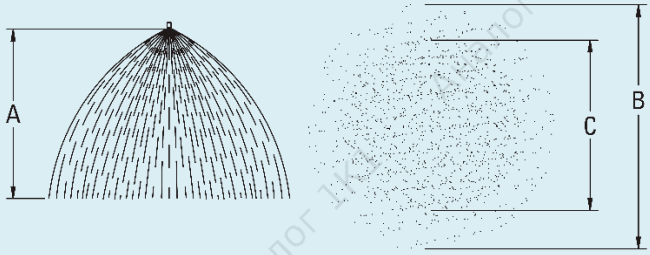



Параметры:

Модель	Материал		Размер резьбы	Код потока	Размеры, (м)			Расход, (л/мин)						
	303 SS	316 SS			A	B	C	1.5 бар	3 бар	4 бар	6 бар	7 бар	8 бар	10 бар
7AZ	•	•	1 BSPP	0,6	1*	1,1	0,5	–	–	–	–	0,42	0,45	0,5
	•	•	1 BSPP	1	1*	1,2	0,6	–	0,46	0,56	0,65	0,70	0,75	0,84
	•	•	1 BSPP	1,5	1*	1,4	0,8	–	0,69	0,85	0,98	1,0	1,1	1,3
	•	•	1 BSPP	2	1*	1,4	0,8	–	0,92	1,1	1,3	1,4	1,5	1,7
	•	•	1 BSPP	3	1*	1,7	1,1	1,1	1,4	1,7	2,0	2,1	2,3	2,5
	•	•	1 BSPP	4	1*	1,7	1,1	1,5	1,8	2,2	2,6	2,8	3,0	3,4
	•	•	1 BSPP	6	1*	1,8	1,2	2,2	2,8	3,4	3,9	4,2	4,5	5,0
	•	•	1 BSPP	8	1*	1,8	1,2	2,9	3,7	4,5	5,2	5,6	6,0	6,7

Модель	Материал		Размер резьбы	Код потока	Размеры, (м)			Расход, (л/мин)						
	303 SS	316 SS			A	B	C	1.5 бар	3 бар	4 бар	6 бар	7 бар	8 бар	10 бар
7AZ	•	•	1 BSPP	10	1*	2,1	1,4	3,7	4,6	5,6	6,5	7,0	7,5	8,4
	•	•	1 BSPP	12	1*	2,4	1,4	4,4	5,5	6,7	7,8	8,4	9,0	10,1
	•	•	1 BSPP	14	1	2,4	1,4	5,1	6,4	7,9	9,1	9,8	10,5	11,8
	•	•	1 BSPP	16	1 2*	2,4 2,6	1,5 1,7	5,9	7,4	9,1	10,4	11,2	12,0	13,5
	•	•	1 BSPP	18	1 2*	2,4 2,7	1,5 1,8	6,6	8,3	10,2	11,7	12,6	13,5	15,1
	•	•	1 BSPP	22	1 2*	2,9 3,4	1,7 2,1	8,0	10,1	12,4	14,3	15,3	16,5	18,5
	•	•	1 BSPP	26	1 2*	3 3,7	1,8 2,4	9,5	12,0	14,7	16,9	18,1	19,6	22

7HH серия. *Пучковая конструкция*

Вид	Чертёж	Описание
	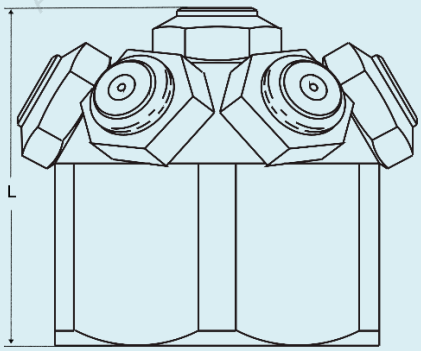	• Широкий распыл со средней и крупной каплей. Идеально для орошения больших площадей с помощью одной форсунки • Семь отдельных сопел совокупно формируют широкий факел распыла в виде полного конуса • Форсунка состоит из 7-ми съемных сопел каждое из которых легко разбирать и чистить • Съемные сопла можно покупать отдельно в качестве запасных частей • 7HH применяется для интенсивного охлаждения, подавления пыли, кондиционирования газов, моделирования дождя, улучшения химических реакций за счет увеличения площади контакта.

Форма и размеры факела

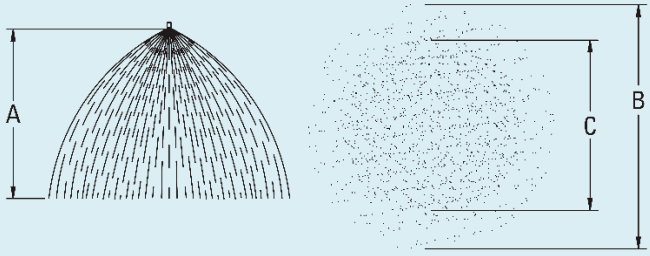



Параметры:

Модель	Материал		Размер резьбы	Код потока	Размеры, (м)			Расход, (л/мин)						
	303 SS	316 SS			A	B	C	1.5 бар	3 бар	4 бар	6 бар	7 бар	8 бар	10 бар
7HH	•	•	3/4 BSPP	1	1 1,5 2,5 3,5	1,5 2 2,3 2,4	1 1,3 1,4 1,6	4,3	5,2	6,4	7,2	7,7	8,2	9,1
	•	•	3/4 BSPP	1,5	1 1,5 2,5 3,5	2,4 2,7 3 3,2	1,7 2 2,3 2,4	6,5	7,8	9,6	10,8	11,6	12,3	13,6
	•	•	3/4 BSPP	3	1 1,5 2,5 3,5	2,6 3 3,4 3,5	1,7 2 2,1 2,3	13,0	15,6	19,1	22	24	25	27
	•	•	3/4 BSPP	5	1 1,5 2,5 3,5	2,9 3,4 3,7 3,8	1,9 2,1 2,4 2,4	22	26	32	36	39	41	45
7HH	•	•	1 BSPP	6,5	1 1,5 2,5 3,5	3 3,5 4 4,1	2,7 2,8 3 3,5	28	34	42	47	50	53	59
	•	•	1 BSPP	10	1 1,5 2,5 3,5	3,4 3,8 4,1 4,3	2,9 3 3,4 3,7	43	52	64	72	77	82	91
	•	•	1 BSPP	12,5	1 1,5 2,5 3,5	3,7 4 4,3 4,4	3 3,4 3,7 3,8	54	65	80	90	97	102	113
	•	•	1 BSPP	16	1 1,5 2,5 3,5	3,8 4,2 4,4 4,6	3,2 3,7 4 4	69	83	102	115	123	131	147
7HH	•	•	1 BSPP или 1-1/2 BSPP	25	1 1,5 2,5 3,5	4,2 4,9 5,2 5,3	2,7 3,2 3,4 3,5	109	130	159	179	192	205	225
	•	•	1 BSPP или 1-1/2 BSPP	30	1 1,5 2,5 3,5	4,2 4,9 5,2 5,3	2,7 3,2 3,4 3,5	130	156	191	215	231	245	270
	•	•	1 BSPP или 1-1/2 BSPP	32	1 1,5 2,5 3,5	4,2 4,9 5,2 5,3	2,7 3,2 3,4 3,5	138	167	205	230	247	260	290
	•	•	1 BSPP или 1-1/2 BSPP	40	1 1,5 2,5 3,5	4,2 4,9 5,2 5,3	2,7 3,2 3,4 3,5	173	210	258	285	306	325	360

Модель	Материал		Размер резьбы	Код потока	Размеры, (м)			Расход, (л/мин)						
	303 SS	316 SS			A	B	C	1.5 бар	3 бар	4 бар	6 бар	7 бар	8 бар	10 бар
7HH	•	•	1-1/2 BSPP	45	1 1,5 2,5 3,5	4,3 5 5,3 5,5	2,9 3,4 3,7 3,8	195	235	288	320	343	370	410
	•	•	1-1/2 BSPP	50	1 1,5 2,5 3,5	4,4 5,2 5,5 5,8	3,2 3,7 4,1 4,3	215	260	319	360	386	410	455

Габариты и веса:

Серия форсунки	Резьба, (дюймы)	Длина L, (мм)	Диаметр (мм)	Вес (кг)
7AZ	**1** BSPP (внутренняя)	53,2	63,5	1,5
7HH	**3/4** BSPP (внутренняя)	46,2	54,0	0,34
	1 BSPP (внутренняя)	84,1	103,2	1,6
	1-1/2 BSPP (внутренняя)	81,0	108,0	1,7

***** - и выше

NPT тип резьбы также доступен для заказа по запросу.

Пример заказа	Серия	Код	Материал	Резьба		
				Размер	Тип	Стандарт
	7AZ	**1,5**	**303SS**	**1**	**F**	**B**
Расшифровка	*мелкий распыл*	–	*нерж. сталь AISI 303*	*1"*	*внутренняя*	*BSPP*

Артикул для заказа: 7AZ-1,5-303SS-1FB

ПОЛНЫЙ КОНУС

TGN серия. *Тангенциальная конструкция*

Чертёж	Описание и преимущества	Применение
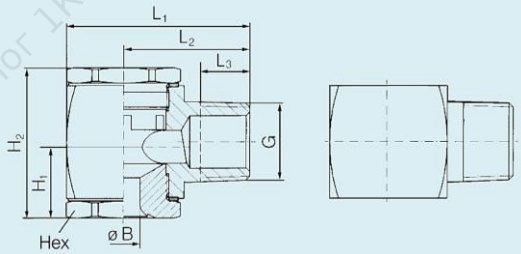	Модель TGN не имеет встроенных лопастных завихрителей и, как следствие, узких проходных сечений, благодаря чему очень устойчива к засорению. Ось распыления находится под углом 90° относительно оси впускного отверстия. Форсунка производит распыление в виде заполненного конуса с средне-крупной каплей, устойчивой к сносу ветром.	• Процессы очистки и мойки • Охлаждение газов • Орошение поверхности • Распыление химических реагентов • Охлаждение непрерывного литья • Пеноподавление.

Вид	Форма факела	Размеры, (мм)							Вес, (гр.)
		G (дюйм)	L1 (мм)	L2 (мм)	L3 (мм)	H1 (мм)	H2 (мм)	Hex (мм)	
	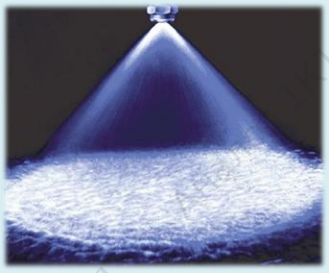	1/8 BSPT	24,0	18,0	9,0	9,0	22,0	12,0	38
		1/4 BSPT	28,0	20,0	10,0	8,0	20,5	12,0	43
		3/8 BSPT	36,0	25,0	10,0	11,0	26,5	19,0	105
		1/2 BSPT	48,5	33,5	13,0	20,0	40,0	27,0	250
		3/4 BSPP	58,0	38,0	14,5	23,5	57,0	36,0	660
		1 BSPP	76,0	48,5	17,0	27,5	66,0	41,0	1330

Параметры:

Угол распыла	Код модели	Материал			Резьба (дюйм) BSPT	B Ø [мм]	E Ø [мм]	Расход жидкости, (л/мин)						Охват D (мм) при p = 2bar	
		303 SS	316 SS	PP				1 бар	2 бар	3 бар	5 бар	7 бар	10 бар	H = 200 mm	H = 500 mm
60°	1390	•	•	•	1/8 или 1/4	2,40	2,20	2,25	3,18	3,90	5,03	5,96	7,12	225	510
	644	•	•	•	3/8	3,00	3,00	2,83	4,00	4,90	6,32	7,48	8,94	225	510
	1740	•	•	•	1/4	3,30	3,20	4,27	6,04	7,40	9,55	11,30	13.50	225	510
90°	406	•	•	•	1/4	1,50	1,45	0,71	1,00	1,22	1,58	1,87	2,24	380	860
	486	•	•	•	1/4	1,90	1,80	1,13	1,60	1,96	2,53	3,00	3,58	380	860
	1230	•	•	•	1/8 или 1/4	2,10	1,80	1,33	1,88	2,30	2,97	3,51	4,20	380	860
	566	•	•	•	1/4	2,30	2,20	1,77	2,50	3,06	3,95	4,68	5,59	380	860
	606	•	•	•	3/8	2,60	2,50	2,23	3,15	3,86	4,98	5,90	7,04	380	860
	646	•	•	•	3/8	3,00	2,90	2,83	4,00	4,90	6,32	7,50	8,94	390	960

B – номинальный диаметр отверстия (мм)

E – самое узкое сечение форсунки (мм)

Угол распыла	Код модели	Материал			Резьба (дюйм) BSPT	B Ø [мм]	E Ø [мм]	Расход жидкости, (л/мин)						Охват D (мм) при p = 2bar	
		303 SS	316 SS	PP				1 бар	2 бар	3 бар	5 бар	7 бар	10 бар	H = 200 mm	H = 500 mm
90°	1621	•	•	•	3/8	3,30	3,20	3,58	5,06	6,20	8,00	9,50	11,35	390	960
	1740	•	•	•	3/8	3,50	3,20	4,27	6,04	7,40	9,55	11,30	13,50	390	960
	726	•	•	•	3/8	3,70	3,60	4,45	6,30	7,72	9,96	11,79	14,09	390	960
	766	•	•	•	3/8	4,15	4,10	5,66	8,00	9,80	12,65	14,97	17,89	390	960
	2110	•	•	•	3/8	5,10	4,30	6,35	8,98	11,00	14,20	16,80	20,07	390	960
	806	•	•	•	3/8	4,65	4,60	7,07	10,00	12,25	15,81	18,70	22,36	390	960
	846	•	•	•	3/8	5,30	5,30	8,84	12,50	15,31	19,76	23,38	27,95	390	960
	886	•	•	•	3/8	5,80	6,00	11,31	16,00	19,60	25,30	29,94	35,78	390	960
	2245	•	•	•	1/2	8,70	5,50	14,10	20,00	24,50	31,60	37,40	44,70	390	960
	966	•	•	•	1/2	8,00	8,00	17,68	25,00	30,62	39,53	46,77	55,90	390	960
	2530	•	•	•	3/4	12,6	8,70	30,60	43,30	53,00	68,40	81,00	96,81	390	960
	2770	•	•	•	3/4	12,6	11,2	44,50	62,90	77,00	99,40	118,0	141,0	390	960
120°	488	•	•	•	1/4	1,90	1,90	1,13	1,60	1,96	2,53	3,00	3,58	680	1220
	568	•	•	•	1/8 или 1/4	2,40	2,40	1,77	2,50	3,06	3,95	4,68	5,59	680	1220
	608	•	•	•	3/8	2,60	2,50	2,23	3,15	3,86	4,98	5,89	7,04	680	1600
	1490	•	•	•	1/4	4,10	2,40	2,83	4,00	4,90	6,33	7,48	8,94	680	1600
	728	•	•	•	3/8	4,00	3,90	4,45	6,30	7,72	9,96	11,79	14,09	680	1600
	2110	•	•	•	3/8	5,40	4,40	6,35	8,98	11,00	14,20	16,80	20,07	680	1600
	808	•	•	•	3/8	4,65	4,60	7,07	10,00	12,25	15,81	18,70	22,36	680	1600
	848	•	•	•	3/8	5,20	5,10	8,84	12,50	15,31	19,76	23,38	27,95	680	1600
	888	•	•	•	3/8	6,60	6,00	11,31	16,00	19,60	25,30	29,93	35,78	680	1600
	928	•	•	•	1/2	7,30	7,30	14,14	20,00	24,49	31,62	37,41	44,72	680	1600
	968	•	•	•	1/2	8,00	8,00	17,68	25,00	30,62	39,53	46,77	55,90	680	1600
	008	•	•	•	1/2	8,70	8,70	22,27	31,50	38,88	49,81	58,93	70,44	680	1600
	2480	•	•	•	3/4	12,6	7,80	27,70	39,20	48,00	62,00	73,30	87,61	680	1600
	128	•	•	•	3/4	12,7	12,3	44,55	63,00	77,16	99,61	117,9	140,9	680	1600
	2870	•	•	•	1	16,0	11,5	50,20	71,00	87,00	112,0	133,0	159,0	680	1600
	208	•	•	•	1	19,0	16,0	70,71	100,0	122,5	158,1	187,1	223,6	680	1600

Пример заказа	Серия	Код расхода	Материал	Резьба		
				Размер	Тип	Стандарт
	TGN	568	303SS	14	M	B
Расшифровка:	–	–	*нерж. сталь AISI 303*	*1/4"*	*внешняя*	*BSPT*

Артикул для заказа: TGN-568-303SS-14MB

ПОЛЫЙ КОНУС

Серия TGH. *Тангенциальная конструкция без завихрителя*



Особенности и преимущества

• Полоконусный распыл с кольцеобразной поверхностью орошения.
• Большие, свободные проходные сечения сводят риск засорения к минимуму.
• Равномерное распределение жидкости во всем широком диапазоне расходов и давлений.
• Мелкие-средние капли.
• Мелкодисперсное распыление жидкостей уже при низких давлениях, быстрый теплоотвод, интенсивный контакт капель с окружающей газообразной средой (например, воздухом).
• Конструкции с камерой закручивания с наклонным дном позволяют снизить «сверлильный» эффект вращающейся жидкости в закручивающей камере и, тем самым, увеличить срок службы форсунки.
• Форсунки цельной, литой конструкции с внешней, внутренней резьбой или фланцевым соединением.
• Отсутствие внутренних элементов (завихрителя и т.п.) повышает простоту и надежность конструкции.



Области применения

• Интенсивное орошение
• Химические процессы
• Подавление пены
• Охлаждение испарением в градирнях и прудах-охладителях
• Абсорбционная очистка, охлаждение газа
• Металлообработка
• Обезжиривание
• Аэрация воды
• Водяное охлаждение.





Размер резьбы, *дюйм*	Код модели	Входное отверстие *Ø, мм*	Выходное отверстие *Ø, мм*	Расход жидкости, (л/мин) *(при указанном давлении в бар)*										Угол распыла		
				0,2 бар	0,3 бар	0,5 бар	0,7 бар	1 бар	1,5 бар	2 бар	3 бар	4 бар	7 бар	0,5 бар	1,5 бар	4 бар
1/2"	3	11,1	7,5	7,3	9	11,6	13,7	16,3	20	23	28	33	43	59°	63°	65°
	4	11,1	9,5	9,7	11,9	15,4	18,2	22	27	31	38	44	58	66°	71°	73°
	5	11,1	11,5	12,2	14,9	19,3	23	27	33	39	47	54	72	72°	77°	80°
	7	11,1	13,5	17,1	21	27	32	38	47	54	66	76	101	75°	80°	83°
3/4"	5	15,1	9,9	12,2	14,9	19,3	23	27	33	39	47	54	72	59°	61°	63°
	6	15,1	11,5	14,6	17,9	23	27	33	40	46	57	65	86	62°	64°	66°
	7	15,1	12,7	17,1	21	27	32	38	47	54	66	76	101	70°	71°	72°
	10	15,1	16,7	24	30	39	46	54	67	77	94	109	144	73°	75°	77°
1"	10	17,5	15,5	24	30	39	46	54	67	77	94	109	144	67°	69°	71°
	12	17,5	17,1	29	36	46	55	65	80	92	113	131	173	70°	73°	75°
	15	17,5	20,6	37	45	58	68	82	100	116	142	163	215	76°	79°	81°
1-1/4"	16	21,4	20,2	39	49	62	73	87	107	123	151	174	230	74°	75°	77°
	20	21,4	24,2	49	60	77	91	109	133	154	189	220	290	76°	77°	79°
1-1/2"	25	27,8	25,8	61	75	96	114	136	167	193	235	270	360	72°	74°	76°
	30	27,8	28,6	73	90	116	137	163	200	230	285	325	430	74°	76°	78°
2"	35	36,5	27	85	104	135	160	191	235	270	330	380	500	68°	70°	73°
	40	36,5	30,2	97	119	154	182	220	265	310	375	435	580	70°	72°	75°
	45	36,5	32,9	110	134	173	205	245	300	345	425	490	650	72°	74°	78°
	50	36,5	36,1	122	149	193	230	270	335	385	470	540	720	74°	77°	72°
	60	36,5	39,7	146	179	230	275	325	400	460	570	650	860	77°	79°	84°
2-1/2"	70	47,6	40,5	171	210	270	320	380	465	540	660	760	1010	69°	71°	74°
	80	47,6	44,1	195	240	310	365	435	535	620	750	870	1150	71°	73°	77°
	90	47,6	47,6	220	270	345	410	490	600	690	850	980	1300	73°	75°	80°
	100	47,6	50,8	245	300	385	455	540	670	770	940	1090	1440	77°	79°	83°
3"	120	57,2	52,4	290	360	460	550	650	800	920	1130	1310	1730	71°	73°	77°
	140	57,2	58,7	340	420	540	640	760	930	1080	1320	1530	2020	73°	75°	80°
4"	150	79,4	50,8	365	450	580	690	820	1000	1160	1420	1630	2160	66°	67°	70°
	175	79,4	59,1	425	525	670	805	950	1170	1350	1650	1910	2520	68°	70°	71°
	200	79,4	68,3	485	600	770	910	1090	1330	1540	1890	2180	2880	70°	72°	74°
	225	79,4	74,6	550	675	870	1025	1230	1500	1730	2120	2450	3240	72°	74°	77°
	250	79,4	82,6	610	750	960	1140	1360	1670	1930	2360	2720	3600	74°	76°	81°
	275	79,4	92,1	670	825	1060	1260	1500	1840	2120	2600	3000	3960	78°	80°	83°
6"	300	124	69,9	730	900	1160	1380	1630	2000	2310	2830	3270	4320	66°	68°	70°
	350	124	76,2	850	1050	1350	1610	1910	2340	2700	3300	3810	5050	68°	70°	72°
	400	124	82,6	970	1200	1540	1820	2180	2670	3080	3770	4360	5770	70°	73°	75°
	450	124	88,1	1100	1350	1730	2050	2450	3000	3470	4250	4900	6490	72°	75°	77°
	500	124	97,2	1220	1500	1930	2280	2720	3340	3850	4720	5450	7210	74°	76°	79°
	550	124	108	1340	1650	2120	2520	3000	3670	4240	5190	5990	7930	76°	79°	83°

Чертеж	Тип форсунки	Соединение *(дюйм)*	A *(мм)*	B *(мм)*	C *(мм)*	D *(мм)*	L *(мм)*	Вес *(кг)*
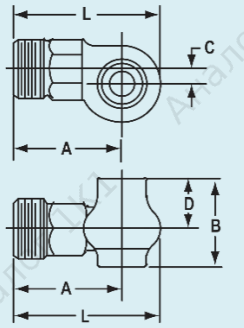	Внешняя резьба	1/2	44,5	33,5	6,5	18,5	59	0,14
		3/4	51	42	8	24	69	0,21
		1	данные предоставляются по запросу					
		1-1/4						
		1-1/2						
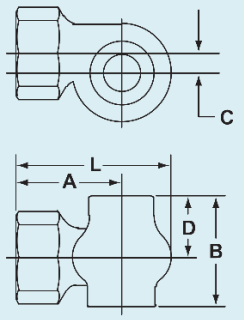	Внутренняя резьба	1/2	33,5	33,5	5,5	18,5	48	0,13
		3/4	38	42	7,5	23	58	0,20
		1	44,5	47	9	26	66,5	0,31
		1-1/4	50,9	55,6	11,1	31,7	77,8	0,57
		1-1/2	61,9	73	14,3	42,1	93,6	0,79
		2	74,6	93,6	18,2	53,1	115,1	1,4
		2-1/2	88,9	114,3	23,8	68,3	140,5	1,9
		3	112,7	213,6	28,7	150,8	176,2	8,6
		4	141,3	311,2	39,7	231,8	228,6	18,1
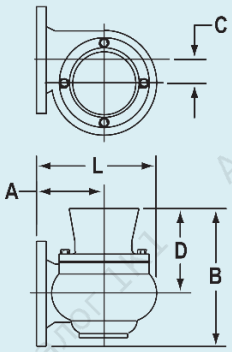	Фланец	4	122,2	314,3	39,7	234,9	209,5	51,7
		6	174,6	338,1	61,9	220,7	311,2	57,2

Пример заказа	Серия	Модель	Материал	Резьба		
				Размер	Тип	Стандарт
	TGH	**3**	**316SS**	**12**	**F**	**B**
Расшифровка:	*кольцевая форсунка*	*код модели*	*нерж. сталь 316*	*1/2"*	*внутренняя*	*BSPP*

Артикул для заказа: TGH-3-316SS-12FB

Примечание: при заказе форсунки с фланцевым соединением окончание будет выглядеть как **xFL**. Например, *TGH-300-316SS-6FL*

ПОЛЫЙ КОНУС

ТС-3 серия. *Тангенциальная, клипсовый хомут*



Параметры												
Серия	Ø отв. вход. (мм)	Ø сопла (мм)	Расход, (л/мин)					Угол распыла при давлении				
			0.8 бар	1.5 бар	3 бар	4 бар	5 бар	0.8 бар	1.5 бар	3 бар	4 бар	5 бар
ТС-3	4,2	2,8	1,6	2,2	3,1	3,6	4,0	68º	75º	75º	75º	75º

Описание							
Р-р резьбы форсунки, *(дюйм)*	Р-р резьбы хомута, *(дюйм)*	Мат-ал форс.	Материал хомута		Размер хомута под трубу, *(дюйм/мм)*		Ø отв. в трубе, *(мм)*
			Корпус	Клипса			
1/2 BSPP (внутренняя)	1/2 BSPP (внешняя)	PP	PP	304SS	3/4" 25-27	1" 32-35	8

ТС-10 серия. *Тангенциальная, клипсовый хомут*



Параметры												
Серия	Ø отв. вход. (мм)	Ø сопла (мм)	Расход, (л/мин)					Угол распыла при давлении				
			0.8 бар	1.5 бар	3 бар	4 бар	5 бар	0.8 бар	1.5 бар	3 бар	4 бар	5 бар
ТС-10	4,2	3,3	2,0	2,6	3,7	4,1	4,6	80º	80º	76º	76º	80º

Описание							
Р-р резьбы форсунки, *(дюйм)*	Р-р резьбы хомута, *(дюйм)*	Мат-ал форс.	Материал хомута		Размер хомута под трубу, *(дюйм/мм)*		Ø отв. в трубе, *(мм)*
			Корпус	Клипса			
1/2 BSPP (внутренняя)	1/2 BSPP (внешняя)	PP	PP	304SS	3/4" 25-27	1" 32-35	8

ТС-5/ТС-6/ТС-7/ТС-8 серия. *Болтовой хомут*



Параметры											
Ø отв. вход. (мм)	Ø сопла (мм)	Расход, (л/мин)					Угол расп. при давлении				
		0.8 бар	1.5 бар	3 бар	4 бар	5 бар	0.8 бар	1.5 бар	3 бар	4 бар	5 бар
4,2	2,8	1,6	2,2	3,1	3,6	4,0	68º	75º	75º	75º	75º

Описание					
Р-р резьбы форсунки, *(дюйм)*	Р-р резьбы хомута, *(дюйм)*	Мат-ал форс.	Мат-ал хомута	Размер хомута под трубу, *(дюйм/мм)*	Ø отв. в трубе, *(мм)*
1/2 BSPP (внутренняя)	1/2 BSPP (внешняя)	PP	PP	3/4" 25-27 / 1" 32-35	8

ТС-5

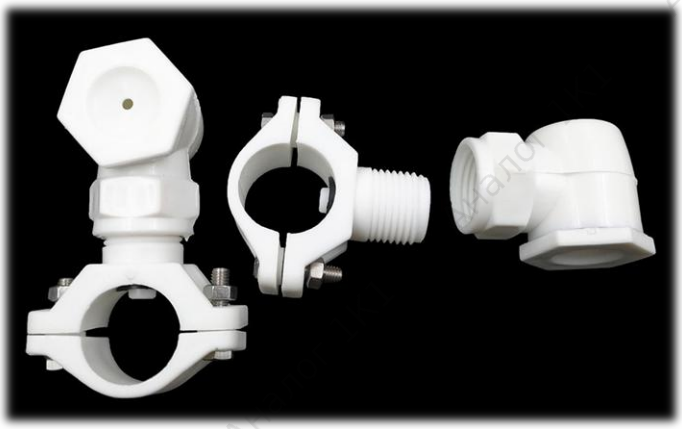

ТС-7



ТС-6

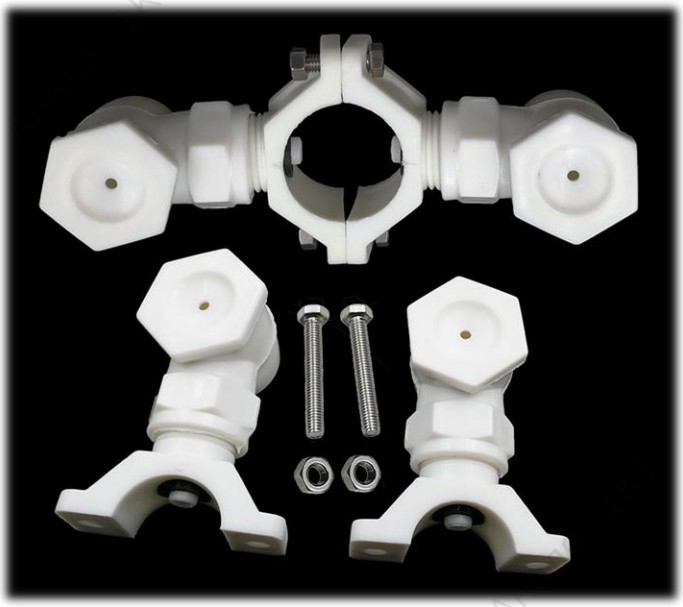

ТС-8

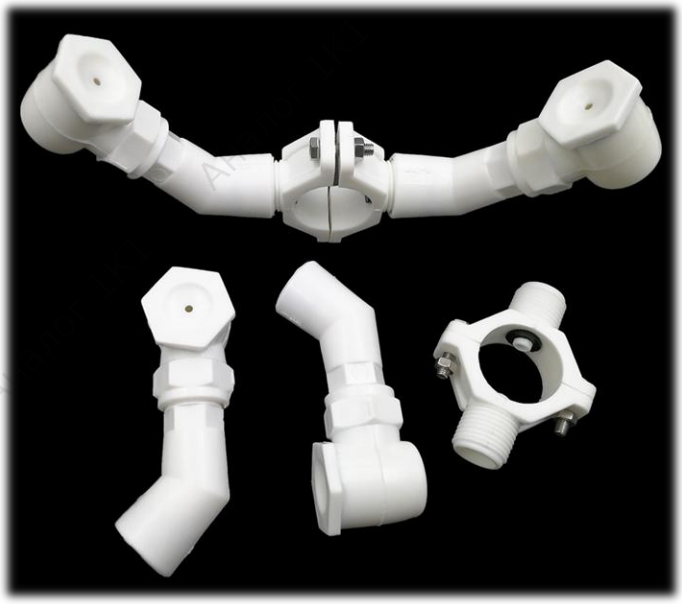

TL-3B серия. *Тангенциальная, хомут-зажим*

Описание



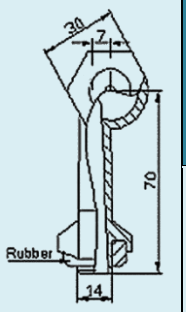

Мат-ал форс.	Мат-ал хомута	Ø отв. в трубе *(мм)*	Размер хомута *дюйм* / *мм*					
ABS *(корпус)* + 304SS *(сопло)*	304SS	14	1/2" 20	3/4" 25	1" 32	1-1/4" 40	1-1/2" 50	2" 60

Параметры распыления

Давление жидкости *(бар)*	Ø 2 мм			Ø 3 мм			Ø 4 мм			Ø 5 мм			Ø 6 мм		
	Расх. л/час	Угол расп.	Охват, метр	Расх. л/час	Угол расп.	Охват, метр	Расх. л/час	Угол расп.	Охват, метр	Расх. л/час	Угол расп.	Охват, метр	Расх. л/час	Угол расп.	Охват, метр
1,0	79	74º	0,65	130	90º	0,71	215	92º	0,82	282	94º	0,96	328	95º	1,06
1,5	92	76º	0,75	158	92º	0,78	248	94º	0,91	335	95º	0,99	392	98º	1,28
2,0	108	78º	0,80	182	94º	0,82	288	96º	1,05	378	97º	1,18	456	101º	1,45
2,5	119	81º	0,90	203	96º	0,96	327	98º	1,26	416	100º	1,48	504	103º	1,60
3,0	134	82º	1,05	225	97º	1,10	348	99º	1,38	462	102º	1,60	542	105º	1,80

TL-18 серия. *Тангенциальная, хомут-зажим*

Описание



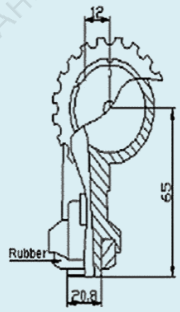

Мат-ал форс.	Мат-ал хомута	Ø отв. в трубе *(мм)*	Размер хомута *дюйм* / *мм*				
ABS *(корпус)* + 304SS *(сопло)*	304SS	21	3/4" 25	1" 32	1-1/4" 40	1-1/2" 50	2" 60

Параметры распыления

Давление жидкости *(бар)*	Ø 4 мм			Ø 5 мм			Ø 6 мм			Ø 7 мм			Ø 8 мм		
	Расх. л/час	Угол расп.	Охват, метр	Расх. л/час	Угол расп.	Охват, метр	Расх. л/час	Угол расп.	Охват, метр	Расх. л/час	Угол расп.	Охват, метр	Расх. л/час	Угол расп.	Охват, метр
1,0	400	101º	1,80	480	103º	2,00	570	105º	2,10	650	107º	2,20	730	110º	2,40
1,5	480	103º	1,90	560	105º	2,15	650	108º	2,30	735	110º	2,40	820	112º	2,55
2,0	550	105º	2,10	630	108º	2,30	720	110º	2,50	815	115º	2,65	910	117º	2,70
2,5	630	108º	2,20	700	110º	2,45	790	115º	2,65	900	118º	2,75	1000	120º	2,85
3,0	700	110º	2,35	780	115º	2,65	860	118º	2,75	980	120º	2,85	1080	125º	3,00

TL-9B серия. *Тангенциальная, внутренняя резьба*



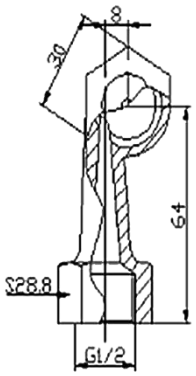

ОПИСАНИЕ

- Материал корпуса – ABS (пластик)
- Материал сопла-вставки – 304SS
- Размер резьбы – 1/2" BSPP (внутр.)
- Шестигранник под ключ - 29

Параметры распыления												
Давление жидкости *(бар)*	Ø 3 мм			Ø 4 мм			Ø 5 мм			Ø 6 мм		
	Расход л/час	Угол расп.	Охват, метр	Расход л/час	Угол расп.	Охват, метр	Расход л/час	Угол расп.	Охват, метр	Расход л/час	Угол расп.	Охват, метр
1,0	167	89º	0,90	210	92º	0,92	274	93º	0,98	339	95º	1,10
1,5	205	91º	0,94	255	94º	0,96	336	95º	1,10	412	99º	1,28
2,0	237	94º	0,98	295	96º	1,10	388	97º	1,20	480	101º	1,45
2,5	259	96º	1,05	328	98º	1,30	436	101º	1,35	530	103º	1,62
3,0	295	98º	1,15	355	102º	1,40	474	102º	1,45	576	105º	1,83

TL-6 серия. *Тангенциальная, внутренняя резьба*



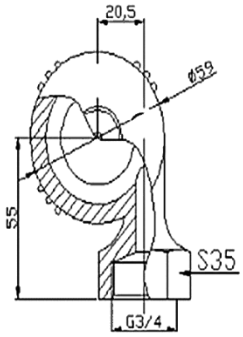

ОПИСАНИЕ

- Материал – ABS (пластик)
- Размер резьбы – 3/4" BSPP (внутр.)
- Шестигранник под ключ - 35

Параметры распыления												
Давление жидкости *(бар)*	Ø 5 мм			Ø 6 мм			Ø 8 мм			Ø 10 мм		
	Расход л/час	Угол расп.	Охват, метр	Расход л/час	Угол расп.	Охват, метр	Расход л/час	Угол расп.	Охват, метр	Расход л/час	Угол расп.	Охват, метр
1,0	525	105º	1,58	675	110º	1,65	815	115º	1,70	998	120º	1,80
1,5	685	110º	1,64	825	115º	1,70	990	118º	1,76	1170	122º	1,89
2,0	835	115º	1,70	990	118º	1,78	1160	120º	1,82	1330	125º	1,97
2,5	940	120º	1,76	1120	123º	1,84	1295	122º	1,88	1495	128º	2,08
3,0	1065	122º	1,92	1230	125º	1,96	1385	126º	2,00	1640	130º	2,15

TL-4 серия. *Тангенциальная, внутренняя резьба*



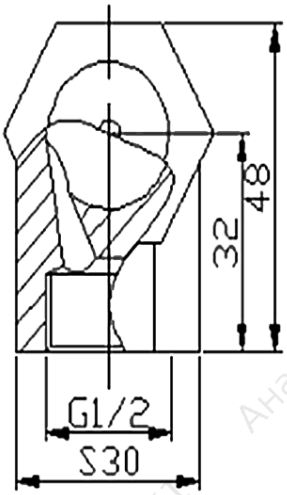

ОПИСАНИЕ

- Материал – ABS (пластик)
- Р-р резьбы – 1/2" BSPP (внутр.)
- Шестигранник под ключ - 30

Параметры распыления												
Давление жидкости *(бар)*	Ø 4 мм			Ø 5 мм			Ø 6 мм			Ø 8 мм		
	Расход л/час	Угол расп.	Охват, метр	Расход л/час	Угол расп.	Охват, метр	Расход л/час	Угол расп.	Охват, метр	Расход л/час	Угол расп.	Охват, метр
1,0	286	89º	1,80	480	90º	2,0	560	95º	2,1	760	98º	2,3
1,5	325	91º	1,94	550	92º	2,1	689	97º	2,2	930	100º	2,4
2,0	406	93º	2,07	620	93º	2,2	800	98º	2,3	1108	102º	2,5
2,5	470	94º	2,26	680	95º	2,28	900	99º	2,45	1220	104º	2,6
3,0	510	96º	2,32	730	97º	2,41	996	100º	2,58	1350	106º	2,72

Примечание: возможна дополнительная комплектация адаптерами для установки в ниппеля с большим диаметром резьбы.

Керамическое исполнение

CRH серия. *Тангенциальная, внешняя резьба*



Описание

Форма факела: полый конус
Материал: керамика (Al_2O_3)
Рабочая температура: 800-1000 С
Резьба: внешняя или внутренняя

Применение

Охлаждение и очистка газов
Пеногашение
Подавление пыли
Денитрификация
Распыление воды в градирнях

Параметры										
Серия	Резьба *(дюйм)* BSPP	Ø сопла, *(мм)*	Расход жидкости, ($м^3$/час)				Угол распыла при давлении			
			2 бар	3 бар	4 бар	5 бар	2 бар	3 бар	4 бар	5 бар
CRH	1/2	3	0,25	0,3	0,45	0,5	80°	90°	100°	100°
		4	0,39	0,5	0,59	0,67	80°	90°	100°	100°
		5	0,51	0,67	0,81	0,96	80°	90°	100°	100°
		6	0,58	0,75	0,88	1,0	80°	90°	100°	100°
		7	0,86	1,1	1,27	1,17	80°	90°	100°	100°
		8	0,92	1,15	1,36	1,55	80°	90°	100°	100°
		10	1,18	1,49	1,78	2,05	80°	90°	100°	100°
		12	1,51	1,87	2,22	3,43	80°	90°	100°	100°
	3/4	16	2,84	3,1	3,4	3,7	100°	100°	100°	100°
		20	5,4	6,6	8,0	9,2	100°	100°	100°	100°
	1	25	12,0	14,1	17,0	20,2	100°	100°	100°	100°

Пример заказа: форсунка на хомуте	Серия	Дпаметр сопла	Диаметр хомута
	TL18	S7	C32
Расшифровка:	–	*Ø 7 мм*	*хомут на трубу Ø 32 мм*

Артикул для заказа (на хомуте): TL18-S7-C32

Пример заказа: форсунка с резьбой	Серия	Дпаметр сопла	Резьба		
			Размер	Тип	Стандарт
	TL4	S8	12	F	B
Расшифровка:	–	*Ø 8 мм*	*1/2"*	*внутрен-няя*	*BSPP*

Артикул для заказа (с резьбой): TL4-S8-12FB

ФОРСУНКИ С ХОМУТОВЫМ КРЕПЛЕНИЕМ

Серия SC. *Клипсовый хомут*

Вид	Описание и преимущества	Применение
	• Модель SCS - с одноклипсовым зажимом, максимальное давление жидкости до 3,0 бар • Модель SCD - с двуклипсовым зажимом, для давления от 3,0 до 6,0 бар • Стойкость к большинству химически агрессивных веществ • Корпус хомута и форсунка изготовлены из полипропилена методом литья под давлением • Пружинные зажимы из стали AISI 303 • Температура эксплуатации до + 60 °C • Регулировка направления наконечника форсунки в пределах 45° • Применяется для форсунок с полным конусом или с плоским факелом распыла • Возможно применение с резьбовым шарниром с резьбой 1/8”, 1/4” и 3/8”	• Очистка распылением • Подготовка поверхностей перед покраской • Процессы промывки • Смазка • Охлаждение • Фосфатирование • Чистка фильтров • Дождевые завесы

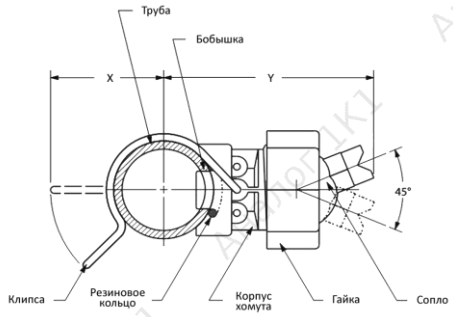

Серия	Посадочный размер		Ø отверстия в трубе (мм)	Размеры (мм)		Вес (гр)
	Ø трубы (дюйм)	Ø трубы (мм)		X	Y	
SCS или SCD	3/4	25-27	14 и 16	40	72	35
	1	32-35		42	72	37
	1-1/4	38-43		46	77	
	1-1/2	44-51	18* и 20*	49	80	42
	2	54-60		58	86	

* - по предварительному согласованию.

Хомут с резьбовой сферой	Модель сферы	Резьба
	BWT	1/8”
		1/4”
		3/8”

ФОРСУНКИ С ХОМУТОВЫМ КРЕПЛЕНИЕМ

Серия КТ. *Хомут с застежкой*

Вид	Описание и преимущества	Применение
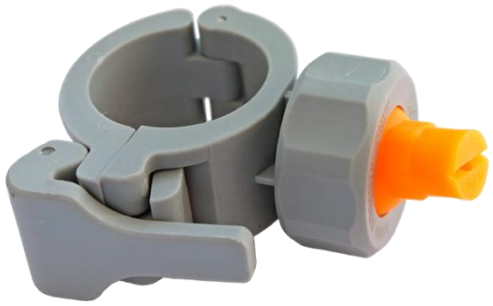	• Коррозионностойкий • Стойкость к большинству химически агрессивных веществ • Корпус хомута и форсунка изготовлены из полипропилена методом литья под давлением • Быстрая фиксация хомута на трубе без помощи инструментов • Используется для давления до 15 бар • Температура эксплуатации до + 60 °C • Применяется для форсунок с полным конусом или с плоским факелом распыла • Возможно применение с резьбовым шарниром с резьбой 1/8”, 1/4” и 3/8”	• Очистка распылением • Подготовка поверхностей перед покраской • Процессы промывки • Смазка • Охлаждение • Фосфатирование • Чистка фильтров • Дождевые завесы

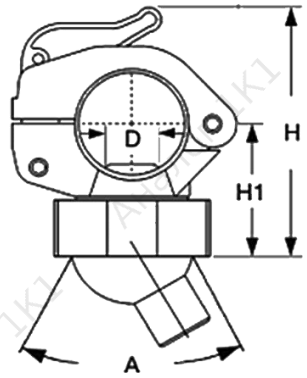

Серия	Посадочный размер		Размеры			
	Ø трубы (дюйм)	Ø трубы (мм)	D (мм)	H (мм)	H1 (мм)	A
КТ	1	31-33	14	90	38	45°
	1-1/4	39-42		93	41	
	1-1/2	49-52	15	96	44	
	2	59-62	18	100	50	

Примечание: хомуты серии SC и КТ поставляются в комплекте с гайкой, форсунка приобретается отдельно.

Параметры форсунок для серии SC и KT:

Плоскоструйное распыление



Угол распыла при 3 бар		Код модели	Расход жидкости, (л/мин)						
65°	80°		0.3 бар	1 бар	2 бар	3 бар	4 бар	7 бар	10 бар
•	•	BF10	1,2	2,3	3,2	3,9	5,1	6	7,2
•	•	BF15	1,9	3,4	4,8	5,9	8,1	9	12,1
•	•	BF20	2,5	4,6	6,5	7,9	10,2	12,1	14,4
•	•	BF30	3,7	6,8	9,7	11,8	15,3	18,1	22
•	•	BF40	5	9,1	12,9	15,8	20	24	29
•	•	BF50	6,2	11,4	16,1	19,7	25	30	36
•	•	BF60	7,5	13,7	19,3	24	31	36	43
•	•	BF70	8,7	16	23	28	36	42	50

Полноконусное распыление



Код модели	Расход жидкости, (л/мин)							Угол распыла		
	0.3 бар	1 бар	2 бар	3 бар	4 бар	7 бар	10 бар	0.5 бар	1.5 бар	4 бар
BR6	1,6	2,6	3,7	4,5	5,1	6,7	8,1	69°	74°	68°
BR125	3,4	5,4	7,7	9,3	10,6	14	16,7	69°	74°	68°
BR25	6,7	10,9	15,4	18,6	21	27,7	33	64°	67°	63°

Пример заказа	Серия	Ø трубы для крепления	Отверстие в трубе	Модель форсунки
	SCD	**114**	**D16**	**BF6540**
Расшифровка:	*двуклипсовый зажим*	*1-1/4”*	*Ø 16 мм*	*BF40 для 65°*

Артикул для заказа комплекта (хомут + форсунка): SCD-114-D16-BF6540

Пример заказа	Серия	Ø трубы для крепления	Отверстие в трубе
	SCS	**114**	**D16**
Расшифровка:	*одноклипсовый зажим*	*1-1/4”*	*Ø 16 мм*

Артикул для заказа хомута: SCS-114-D16

ХОМУТОВЫЕ КРЕПЛЕНИЯ

Серия Q. *Болтовое крепление*

Вид	Описание и преимущества
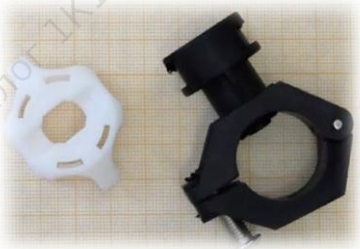 	Хомуты серии **QOB** предназначены для сложных условий эксплуатации, требующих периодической очистки распылителей и замены уплотнительных элементов. Байонетное крепление гайки позволяет быстро и вручную снять/установить форсунку, не применяя дополнительных инструментов. Хомуты серии **QOT** имеют резьбовое крепление гайки с резьбой 3/8" Применяются для распылителей с цилиндрическим корпусом, в условиях эксплуатации, не требующих регулярного обслуживания форсунки. Максимальное рабочее давление 8 бар Корпус и гайка из полипропилена Металлические детали из нержавеющей стали AISI 304 Болты к хомутам в комплект поставки не входят Диаметр отверстия в трубе для подачи жидкости в хомут 8-9 мм.

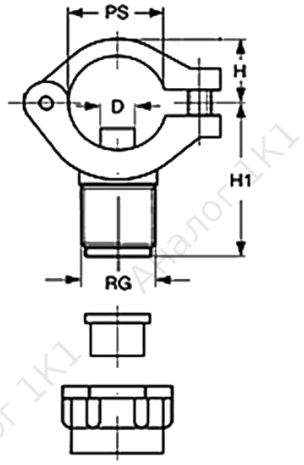

Серия	Размеры					
	PS (дюйм)	PS (мм)	D (мм)	H (мм)	H1 (мм)	RG (дюйм)
QOT или QOB	1/2	20-22	7.6	16	36	3/8
	3/4	25-27		17.5	39	

Пример заказа	Серия	Ø трубы для крепления	Отверстие в трубе	Материал
	QOT	**12**	**D8**	**PP**
Расшифровка:	*хомут с резьбовой гайкой*	*1/2”*	*Ø 8 мм*	*полипропилен*

Артикул для заказа хомута: QOT-12-D8-PP

ХОМУТОВЫЕ КРЕПЛЕНИЯ ИЗ МЕТАЛЛА

Серия QDB. *Болтовое крепление*

Вид	Описание и преимущества
	Хомуты включают в себя два фигурных обжима, ниппель и прокладку, а их сборка на трубе фиксируется двумя болтами. Метод затяжки позволяет использовать более высокое рабочее давление, чем это возможно при использовании пластиковых литых хомутов. Применяются исключительно для форсунок с внешней резьбой Доступны ниппели с резьбой 1/8”, 1/4”, 3/8” и 1/2” Максимальное рабочее давление - 17 бар Корпус выполнен из нержавеющей стали AISI 304

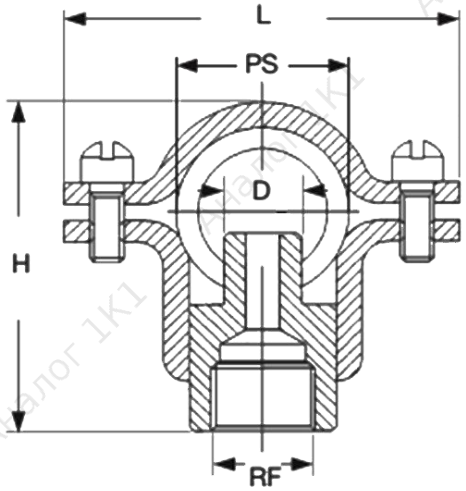

Серия	Посадочный размер		Размеры			
	Ø трубы (дюйм)	Ø трубы (мм)	D (мм)	H (мм)	L (мм)	RF (дюйм)
QDB	3/4	25-27	7	45	57	1/8 или 1/4
	1	32-35				
	1-1/4	38-43	17	68	88	1/4 или 3/8
	1-1/2	44-51		72		3/8 или 1/2
	2	54-60		85		3/8 или 1/2

ПЛОСКАЯ СТРУЯ

Серия NVV. *Аксиальная конструкция*

Вид	Описание и преимущества	Применение
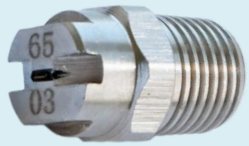	• Плоский факел распыления • Размер капли 100-1000 мкм • Цельный дизайн корпуса • Рабочее давление до 35 бар • Угол распыления от 15° до 110° • Материал изготовления: полипропилен (по запросу), нержавеющая сталь AISI 303, AISI 316.	• Очистка распылением • Процессы мойки • Смазка • Охлаждение • Фосфатирование • Очистка фильтров • Дождевые завесы.

Чертёж	Форма факела	Размеры			Материал	Вес (гр)
		Резьба	A (мм)	B (мм)		
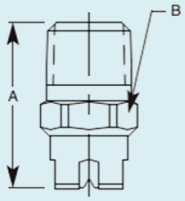	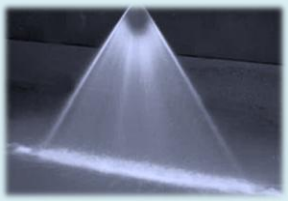	1/8 BSPT	22	12,5	303SS, 316SS, PP	20
		1/4 BSPT	25	14,2		30

Параметры:

Угол распыла	Код модели	Резьба (дюйм)	Эквив. Ø (мм)	Расход жидкости, (л/мин)								Угол распыла		
				0.3 бар	1 бар	2 бар	3 бар	5 бар	7 бар	10 бар	35 бар	1.5 бар	3 бар	6 бар
110°	11001	1/8 или 1/4	0,66	0,12	0,23	0,32	0,39	0,51	0,6	0,72	1,3	94°	110°	121°
	110015		0,8	0,19	0,34	0,48	0,59	0,76	0,9	1,1	2	97°	110°	121°
	11002		0,9	0,25	0,46	0,64	0,79	1	1,2	1,4	2,7	98°	110°	120°
	11003		1,1	0,37	0,68	0,97	1,2	1,5	1,8	2,2	4	99°	110°	120°
	11004		1,3	0,5	0,91	1,3	1,6	2	2,4	2,9	5,4	100°	110°	119°
	11005		1,4	0,62	1,1	1,6	2,0	2,5	3,0	4,2	6,7	100°	110°	118°
	11006		1,6	0,75	1,4	1,9	2,4	3,1	3,6	4,3	8,1	101°	110°	117°
	11008		1,8	1	1,9	2,4	3,2	4,1	4,8	7,0	10,8	102°	110°	117°
	11010		2	1,2	2,3	3,2	3,9	5,1	6	7,2	13,5	103°	110°	117°
	11015		2,4	1,9	3,4	4,8	5,9	7,6	9	10,8	20	104°	110°	117°
95°	950050	1/8 или 1/4	0,46	/	/	0,16	0,2	0,25	0,3	0,36	0,67	81°	95°	105°
	9501		0,66	0,12	0,23	0,32	0,39	0,51	0,6	0,72	1,3	81°	95°	105°
	95015		0,79	0,19	0,34	0,48	0,59	0,76	0,9	1,1	2	82°	95°	105°
	9502		0,91	0,25	0,46	0,64	0,79	1	1,2	1,4	2,7	82°	95°	105°
	9503		1,1	0,37	0,68	0,97	1,2	1,5	1,8	2,2	4	83°	95°	104°
	9504		1,3	0,5	0,91	1,3	1,6	2	2,4	2,9	5,4	84°	95°	103°

Угол распыла	Код модели	Резьба (дюйм)	Эквив. Ø (мм)	Расход жидкости, (л/мин)								Угол распыла		
				0.3 бар	1 бар	2 бар	3 бар	5 бар	7 бар	10 бар	35 бар	1.5 бар	3 бар	6 бар
95°	9505	1/8 или 1/4	1,4	0,62	1,1	1,6	2,0	2,5	3,0	4,2	6,7	84°	95°	102°
	9506		1,5	0,75	1,4	1,9	2,4	3,2	3,6	5,0	8,1	86°	95°	101°
	95065		1,6	0,82	1,5	2,0	2,6	3,4	3,9	5,3	8,8	86°	95°	101°
	9508		1,8	1	1,9	2,4	3,2	4,1	4,8	7,0	10,8	87°	95°	100°
80°	800050	1/8 или 1/4	0,46	/	/	0,16	0,2	0,25	0,3	0,36	0,67	61°	80°	95°
	800067		0,53	/	0,15	0,22	0,26	0,34	0,4	0,48	0,9	67°	80°	94°
	8001		0,66	0,12	0,23	0,32	0,39	0,51	0,6	0,72	1,3	68°	80°	89°
	80015		0,79	0,19	0,34	0,48	0,59	0,76	0,9	1,1	2	68°	80°	89°
	8002		0,91	0,25	0,46	0,64	0,79	1	1,2	1,4	2,7	69°	80°	88°
	8003		1,1	0,37	0,68	0,97	1,2	1,5	1,8	2,2	4	70°	80°	87°
	8004		1,3	0,5	0,91	1,3	1,6	2	2,4	3,1	5,4	71°	80°	86°
	8005		1,4	0,62	1,1	1,6	2,0	2,5	3,0	4,2	6,7	71°	80°	86°
	8006		1,6	0,75	1,4	1,9	2,5	3,2	3,6	5,0	8,1	72°	80°	85°
	8007		1,7	1,0	1,6	2,1	2,8	3,5	4,2	6,0	9,4	72°	80°	85°
	8008		1,8	1,2	1,9	2,4	3,2	4,1	4,8	7,0	10,8	72°	80°	84°
	8009		1,9	1,3	2,3	2,7	3,6	4,6	5,4	7,7	12,1	73°	80°	84°
70°	730077	1/8 или 1/4	0,57	/	0,18	0,25	0,3	0,39	0,46	0,55	1	53°	73°	86°
	730154		0,81	0,19	0,35	0,5	0,61	0,78	0,93	1,1	2,1	55°	73°	84°
	730231		1	0,29	0,53	0,74	0,91	1,2	1,4	1,7	3,1	56°	73°	83°
	730308		1,2	0,38	0,7	0,99	1,2	1,6	1,9	2,2	4,2	58°	73°	82°
	730462		1,4	0,58	1,1	1,5	1,8	2,4	2,8	3,3	6,2	60°	73°	80°
	730770		1,8	0,96	1,8	2,5	3	3,9	4,6	5,5	10,4	64°	73°	77°
65°	650017	1/8 или 1/4	0,28	/	/	0,054	0,067	0,08	0,1	0,12	0,23	44°	65°	77°
	650033		0,38	/	/	0,11	0,13	0,17	0,2	0,24	0,44	47°	65°	76°
	650067		0,53	/	0,15	0,22	0,26	0,34	0,4	0,48	0,9	50°	65°	75°
	6501		0,66	/	0,23	0,32	0,39	0,51	0,6	0,72	1,3	51°	65°	74°
	65015		0,79	/	0,34	0,48	0,59	0,76	0,9	1,1	2	51°	65°	74°
	6502		0,91	0,25	0,46	0,64	0,79	1	1,2	1,4	2,7	52°	65°	73°
	65025		1	0,31	0,57	0,81	0,99	1,3	1,5	1,8	3,4	52°	65°	73°
	6503		1,1	0,37	0,68	0,97	1,2	1,5	1,8	2,2	4	53°	65°	72°
	6504		1,3	0,5	0,91	1,3	1,6	2	2,4	3,1	5,4	53°	65°	72°
	6505		1,4	0,62	1,1	1,6	2,0	2,5	3,0	4,2	6,7	53°	65°	72°
	65055		1,5	0,75	1,2	1,7	2,2	2,8	3,3	4,9	7,4	53°	65°	72°
	6506		1,6	0,82	1,4	1,9	2,4	3,2	3,6	5,0	8,1	54°	65°	72°
	6507		1,7	1,0	1,6	2,1	2,8	3,5	4,2	6,0	9,4	54°	65°	72°
	6508		1,8	1,2	1,9	2,4	3,2	4,1	4,8	7,0	10,8	55°	65°	71°
	6509		1,9	1,3	2,3	2,7	3,6	4,6	5,4	7,7	12,1	55°	65°	71°

Угол распыла	Код модели	Резьба (дюйм)	Эквив. Ø (мм)	Расход жидкости, (л/мин)								Угол распыла		
				0.3 бар	1 бар	2 бар	3 бар	5 бар	7 бар	10 бар	35 бар	1.5 бар	3 бар	6 бар
50°	5001	1/8 или 1/4	0,66	/	0,23	0,32	0,39	0,51	0,6	0,72	1,3	37°	50°	59°
	5002		0,91	/	0,46	0,64	0,79	1	1,2	1,4	2,7	39°	50°	57°
	5003		1,1	0,37	0,68	0,97	1,2	1,5	1,8	2,2	4	40°	50°	56°
	5004		1,3	0,5	0,91	1,3	1,6	2	2,4	3,1	5,4	42°	50°	56°
	5005		1,4	0,62	1,1	1,6	2,0	2,5	3,0	4,2	6,7	44°	50°	56°
	50055		1,5	0,75	1,2	1,7	2,2	2,8	3,3	4,9	7,4	44°	50°	56°
	5006		1,6	0,82	1,4	1,9	2,4	3,2	3,6	5,0	8,1	45°	50°	56°
	5007		1,7	1,0	1,6	2,1	2,8	3,5	4,2	6,0	9,4	45°	50°	56°
	5008		1,8	1,2	1,9	2,4	3,2	4,1	4,8	7,0	10,8	45°	50°	55°
	5009		1,9	1,3	2,3	2,7	3,6	4,6	5,4	7,7	12,1	45°	50°	55°
40°	4001	1/8 или 1/4	0,66	/	0,23	0,32	0,39	0,51	0,6	0,72	1,3	26°	40°	52°
	40015		0,79	/	0,34	0,48	0,59	0,76	0,9	1,1	2	27°	40°	52°
	4002		0,91	/	0,46	0,64	0,79	1	1,2	1,4	2,7	29°	40°	51°
	4003		1,1	/	0,68	0,97	1,2	1,5	1,8	2,2	4	30°	40°	50°
	4004		1,3	/	0,91	1,3	1,6	2	2,4	3,1	5,4	30°	40°	50°
	4005		1,4	/	1,1	1,6	2,0	2,5	3,0	4,2	6,7	31°	40°	49°
	40055		1,5	/	1,2	1,7	2,2	2,8	3,3	4,6	7,4	31°	40°	49°
	4006		1,5	/	1,4	1,9	2,4	3,2	3,6	5,0	8,1	31°	40°	49°
	40065		1,6	/	1,5	2,0	2,6	3,4	3,9	5,3	8,8	31°	40°	49°
	4008		1,8	1,2	1,9	2,4	3,2	4,1	4,8	7,0	10,8	31°	40°	47°
	40085		1,8	1,2	2,0	2,5	3,4	4,4	5,1	7,2	11,5	31°	40°	47°
	4009		1,9	1,3	2,3	2,7	3,6	4,6	5,4	7,7	12,1	31°	40°	47°
25°	2501	1/8 или 1/4	0,66	/	/	0,32	0,39	0,51	0,6	0,72	1,3	14°	25°	34°
	2502		0,91	/	/	0,64	0,79	1	1,2	1,4	2,7	15°	25°	33°
	2503		1,1	/	0,68	0,97	1,2	1,5	1,8	2,2	4	15°	25°	33°
	2504		1,3	/	0,91	1,1	1,6	2	2,4	2,9	5,4	16°	25°	32°
	25045		1,3	/	1,03	1,3	1,8	2,3	2,7	3,3	6	16°	25°	32°
	2505		1,4	/	1,1	1,6	2,0	2,5	3,0	4,2	6,7	16°	25°	32°
	25055		1,5	/	1,2	1,7	2,2	2,8	3,3	4,6	7,4	16°	25°	32°
	2506		1,6	/	1,4	1,9	2,4	3,2	3,6	5,0	8,1	17°	25°	31°
	25065		1,6	/	1,5	2,0	2,6	3,4	3,9	5,3	8,8	17°	25°	31°
	2507		1,7	/	1,6	2,1	2,8	3,5	4,2	6,0	9,4	17°	25°	31°
	25075		1,7	/	1,7	2,2	3,0	3,8	4,5	6,3	10,1	17°	25°	31°
	2508		1,8	/	1,9	2,4	3,2	4,1	4,8	7,0	10,8	17°	25°	31°
	25085		1,8	/	2,0	2,5	3,4	4,4	5,1	7,2	11,5	17°	25°	31°
	2509		1,9	/	2,3	2,7	3,6	4,6	5,4	7,7	12,1	17°	25°	31°

Угол распыла	Код модели	Резьба (дюйм)	Эквив. Ø (мм)	Расход жидкости, (л/мин)								Угол распыла		
				0.3 бар	1 бар	2 бар	3 бар	5 бар	7 бар	10 бар	35 бар	1.5 бар	3 бар	6 бар
15°	1501	1/8 или 1/4	0,66	/	/	0,32	0,39	0,51	0,6	0,72	1,3	/	15°	24°
	1502		0,91	/	/	0,64	0,79	1	1,2	1,4	2,7	6°	15°	22°
	1503		1,1	/	0,68	0,97	1,2	1,5	1,8	2,2	4	6°	15°	22°
	1504		1,3	/	0,91	1,3	1,6	2	2,4	2,9	5,4	7°	15°	21°
	1505		1,4	/	1,1	1,6	2,0	2,5	3,0	3,3	6	7°	15°	21°
	15055		1,5	/	1,2	1,7	2,2	2,8	3,3	4,0	7,4	7°	15°	21°
	1506		1,6	/	1,4	1,9	2,4	3,1	3,6	4,3	8,1	8°	15°	21°
	15065		1,6	/	1,5	2,0	2,6	3,2	3,8	4,5	8,8	8°	15°	21°
	1507		1,7	/	1,6	2,1	2,8	3,5	4,2	6,0	9,4	8°	15°	21°
	1508		1,8	/	1,9	2,4	3,2	4,1	4,8	7,0	10,8	9°	15°	20°
	15085		1,8	/	2,0	2,5	3,4	4,4	5,1	7,2	11,5	9°	15°	20°
	1509		2	/	2,3	2,7	3,6	4,6	5,4	7,7	12,1	10°	15°	19°

Пример заказа	Серия	Код модели	Материал	Резьба		
				Размер	Тип	Стандарт
	NVV	**8006**	**303SS**	**14**	**M**	**B**
Расшифровка:	–	–	*нерж. сталь AISI 303*	*1/4"*	*внешняя*	*BSPT*

Артикул для заказа: NVV-8006-303SS-14MB

ПЛОСКАЯ СТРУЯ

Серия NU. *Аксиальная конструкция*

Вид	Описание и преимущества	Применение
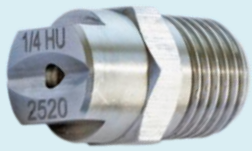	• Плоский факел распыления • Размер капли 500-5000 мкм • Цельный дизайн корпуса • Рабочее давление до 35 бар • Угол распыления от 15° до 110° • Материал изготовления: полипропилен (по запросу), нержавеющая сталь AISI 303, AISI 316.	• Очистка распылением • Процессы мойки • Смазка • Охлаждение • Фосфатирование • Очистка фильтров • Дождевые завесы • Пеноподавление

Чертёж	Форма факела	Размеры (мм)			Материал	Вес (гр)
		Резьба	L	Нех		
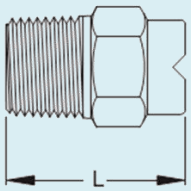	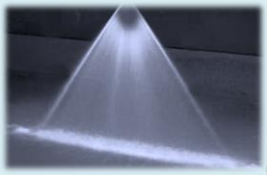	1/8 BSPT	22	12	303SS, 316SS, PP	14
		1/4 BSPT	25	14		20
		3/8 BSPT	32	17		40
		1/2 BSPT	38	22		60
		3/4 BSPP	51	27		140
		1 BSPP	64	34		26

Параметры:

Угол распыла	Код модели	Резьба (дюйм)	Эквив. Ø (мм)	Расход жидкости, (л/мин)								Угол распыла		
				0.3 бар	1 бар	2 бар	3 бар	5 бар	7 бар	10 бар	35 бар	1.5 бар	3 бар	6 бар
110°	11004	1/8 или 1/4	1,3	0,5	0,91	1,3	1,6	2	2,4	2,9	5,4	100°	110°	119°
	11005	1/8 или 1/4	1,4	0,62	1,1	1,6	2	2,5	3	3,6	6,7	100°	110°	118°
	11006	1/8 или 1/4	1,6	0,75	1,4	1,9	2,4	3,1	3,6	4,3	8,1	101°	110°	117°
	11008	1/8 или 1/4	1,8	1	1,8	2,6	3,2	4,1	4,8	5,8	10,8	102°	110°	117°
	11010	1/8 или 1/4	2	1,2	2,3	3,2	3,9	5,1	6	7,2	13,5	103°	110°	117°
	11015	1/8, 1/4, 3/8	2,4	1,9	3,4	4,8	5,9	7,6	9	10,8	20	104°	110°	117°
	11020	1/8, 1/4, 3/8	2,8	2,5	4,6	6,5	7,9	10,2	12,1	14,4	27	105°	110°	117°
95°	9504	1/8 или 1/4	1,3	0,5	0,91	1,3	1,6	2	2,4	2,9	5,4	84°	95°	103°
	9505	1/8 или 1/4	1,4	0,62	1,1	1,6	2	2,5	3	3,6	6,7	84°	95°	102°
	9506	1/8 или 1/4	1,6	0,75	1,4	1,9	2,4	3,1	3,6	4,3	8,1	86°	95°	101°
	9508	1/8 или 1/4	1,8	1	1,8	2,6	3,2	4,1	4,8	5,8	10,8	87°	95°	100°
	9510	1/8 или 1/4	2	1,2	2,3	3,2	3,9	5,1	6	7,2	13,5	89°	95°	100°
	9515	1/8, 1/4, 3/8	2,4	1,9	3,4	4,8	5,9	7,6	9	10,8	20	90°	95°	100°
	9520	1/8, 1/4, 3/8	2,8	2,5	4,6	6,5	7,9	10,2	12,1	14,4	27	90°	95°	100°
	9530	1/8, 1/4, 3/8	3,6	3,7	6,8	9,7	11,8	15,3	18,1	22	40	91°	95°	100°
	9540	1/4, 3/8, 1/2	4	5	9,1	12,9	15,8	20	24	29	54	92°	95°	100°

Угол распыла	Код модели	Резьба (дюйм)	Эквив. Ø (мм)	Расход жидкости, (л/мин)								Угол распыла		
				0.3 бар	1 бар	2 бар	3 бар	5 бар	7 бар	10 бар	35 бар	1.5 бар	3 бар	6 бар
95°	9550	1/4, 3/8, 1/2	4,4	6,2	11,4	16,1	19,7	25	30	36	68	93°	95°	99°
	9560	1/4, 3/8, 1/2	4,8	7,5	13,7	19,3	24	31	36	43	81	93°	95°	99°
	9570	3/8, 1/2, 3/4	5,2	8,7	16	23	28	36	42	50	94	93°	95°	99°
	95100	3/8, 1/2, 3/4	6,4	12,5	23	32	39	51	60	72	135	93°	95°	99°
	95150	3/8, 1/2, 3/4	7,5	18,7	34	48	59	76	90	108	205	93°	95°	99°
80°	8004	1/8 или 1/4	1,3	0,5	0,91	1,3	1,6	2	2,4	2,9	5,4	71°	80°	86°
	8005	1/8 или 1/4	1,4	0,62	1,1	1,6	2	2,5	3	3,6	6,7	71°	80°	86°
	8006	1/8, 1/4, 3/8	1,6	0,75	1,4	1,9	2,4	3,1	3,6	4,3	8,1	72°	80°	85°
	8008	1/8, 1/4, 3/8	1,8	1	1,8	2,6	3,2	4,1	4,8	5,8	10,8	72°	80°	84°
	8010	1/8, 1/4, 3/8	2	1,2	2,3	3,2	3,9	5,1	6	7,2	13,5	73°	80°	84°
	8015	1/8, 1/4, 3/8	2,4	1,9	3,4	4,8	5,9	7,6	9	10,8	20	74°	80°	83°
	8020	1/8, 1/4, 3/8	2,8	2,5	4,6	6,5	7,9	10,2	12,1	14,4	27	74°	80°	83°
	8030	1/8, 1/4, 3/8	3,6	3,7	6,8	9,7	11,8	15,3	18,1	22	40	74°	80°	83°
	8040	1/8, 1/4, 3/8	4	5	9,1	12,9	15,8	20	24	29	54	74°	80°	83°
	8050	1/4, 3/8,1/2	4,4	6,2	11,4	16,1	19,7	25	30	36	68	74°	80°	83°
	8060	1/4, 3/8, 1/2	4,8	7,5	13,7	19,3	24	31	36	43	81	75°	80°	83°
	8070	3/8, 1/2, 3/4	5,2	8,7	16	23	28	36	42	50	94	75°	80°	83°
	80100	3/8, 1/2, 3/4	6,4	12,5	23	32	39	51	60	72	135	75°	80°	83°
	80150	1/2, 3/4, 1	7,5	18,7	34	48	59	76	90	108	205	73°	80°	84°
	80200	1/2, 3/4, 1	8,7	25	36	64	79	102	121	144	270	74°	80°	82°
65°	6504	1/8 или 1/4	1,3	0,5	0,91	1,3	1,6	2	2,4	2,9	5,4	53°	65°	72°
	6505	1/8 или 1/4	1,4	0,62	1,1	1,6	2	2,5	3	3,6	6,7	53°	65°	72°
	6506	1/8, 1/4, 3/8	1,6	0,75	1,4	1,9	2,4	3,1	3,6	4,3	8,1	54°	65°	72°
	6508	1/8, 1/4, 3/8	1,8	1	1,8	2,6	3,2	4,1	4,8	5,8	10,8	55°	65°	71°
	6510	1/8, 1/4, 3/8	2	1,2	2,3	3,2	3,9	5,1	6	7,2	13,5	56°	65°	71°
	6512	1/8, 1/4, 3/8	2,1	1,5	2,8	3,9	4,8	6,1	7,3	8,7	15,1	56°	65°	71°
	6515	1/8, 1/4, 3/8	2,4	1,9	3,4	4,8	5,9	7,6	9	10,8	20	56°	65°	70°
	6520	1/8, 1/4, 3/8	2,8	2,5	4,6	6,5	7,9	10,2	12,1	14,4	27	57°	65°	70°
	6525	1/4, 3/8, 1/2	3,1	3,1	5,7	8,1	9,9	12,8	15,2	18,2	31,6	57°	65°	70°
	6530	1/4, 3/8, 1/2	3,6	3,7	6,8	9,7	11,8	15,3	18,1	22	40	58°	65°	69°
	6540	1/4, 3/8, 1/2	4	5	9,1	12,9	15,8	20	24	29	54	59°	65°	68°
	6550	3/8, 1/2, 3/4	4,4	6,2	11,4	16,1	19,7	25	30	36	68	60°	65°	68°
	6560	3/8, 1/2, 3/4	4,8	7,5	13,7	19,3	24	31	36	43	81	60°	65°	68°
	6570	3/8, 1/2, 3/4	5,2	8,7	16	23	28	36	42	50	94	60°	65°	68°
	65100	1/2, 3/4, 1	6,4	12,5	23	32	39	51	60	72	135	58°	65°	68°
	65150	1/2, 3/4, 1	7,5	18,7	34	48	59	76	90	108	205	59°	65°	68°
	65200	1/2, 3/4, 1	8,7	25	36	64	79	102	121	144	270	60°	65°	67°
	65250	3/4 или 1	9,5	31,4	57	81	99	128	151	182	316	60°	65°	67°
	65300	3/4 или 1	10,4	37,3	68	96	118	152	180	216	375	60°	65°	67°
	65400	3/4 или 1	12,0	50	91	129	158	204	241	288	539	60°	65°	67°

Угол распыл	Код модели	Резьба (дюйм)	Эквив. Ø (мм)	Расход жидкости, (л/мин)								Угол распыла		
				0.3 бар	1 бар	2 бар	3 бар	5 бар	7 бар	10 бар	35 бар	1.5 бар	3 бар	6 бар
50°	5004	1/8 или 1/4	1,3	0,5	0,91	1,3	1,6	2	2,4	2,9	5,4	42°	50°	56°
	5005	1/8 или 1/4	1,4	0,62	1,1	1,6	2	2,5	3	3,6	6,7	44°	50°	56°
	5006	1/8, 1/4, 3/8	1,6	0,75	1,4	1,9	2,4	3,1	3,6	4,3	8,1	45°	50°	56°
	5008	1/8, 1/4, 3/8	1,8	1	1,8	2,6	3,2	4,1	4,8	5,8	10,8	45°	50°	55°
	5010	1/8, 1/4, 3/8	2	1,2	2,3	3,2	3,9	5,1	6	7,2	13,5	45°	50°	55°
	5015	1/8, 1/4, 3/8	2,4	1,9	3,4	4,8	5,9	7,6	9	10,8	20	45°	50°	55°
	5020	1/8, 1/4, 3/8	2,8	2,5	4,6	6,5	7,9	10,2	12,1	14,4	27	45°	50°	55°
	5030	1/4, 3/8, 1/2	3,6	3,7	6,8	9,7	11,8	15,3	18,1	22	40	45°	50°	55°
	5040	1/4, 3/8, 1/2	4	5	9,1	12,9	15,8	20	24	29	54	46°	50°	54°
	5050	1/4, 3/8, 1/2	4,4	6,2	11,4	16,1	19,7	25	30	36	68	46°	50°	54°
	5060	1/4, 3/8, 1/2	4,8	7,5	13,7	19,3	24	31	36	43	81	46°	50°	54°
	5070	3/8, 1/2, 3/4	5,2	8,7	16	23	28	36	42	50	94	46°	50°	54°
	5080	3/8, 1/2, 3/4	5,5	10	18,3	26	32	41	48	58	101	46°	50°	54°
	5085	3/8, 1/2, 3/4	5,7	11	19	27	34	43	51	61	107	46°	50°	54°
	5090	3/8, 1/2, 3/4	5,8	11	21	29	36	46	54	65	113	46°	50°	54°
	50100	3/8, 1/2, 3/4	6,4	12,5	23	32	39	51	60	72	135	46°	50°	54°
	50110	3/8, 1/2, 3/4	6,5	14	25	36	44	56	66	80	138	46°	50°	54°
	50120	3/8, 1/2, 3/4	6,7	15	27	39	47	61	72	86	162	44°	50°	53°
	50135	1/2, 3/4, 1	7,2	17	31	44	54	70	82	98	171	44°	50°	53°
	50150	1/2, 3/4, 1	7,5	18,7	34	48	59	76	90	108	205	45°	50°	52°
	50200	3/4 или 1	8,7	25	36	64	79	102	121	144	270	46°	50°	52°
	50250	3/4 или 1	9,7	31	57	81	99	128	152	182	316	46°	50°	52°
	50400	3/4 или 1	12,0	50	91	129	158	204	241	288	539	46°	50°	52°
40°	4004	1/8 или 1/4	1,3	0,5	0,91	1,3	1,6	2	2,4	2,9	5,4	30°	40°	50°
	4005	1/8 или 1/4	1,4	0,62	1,1	1,6	2	2,5	3	3,6	6,7	31°	40°	49°
	4006	1/8, 1/4, 3/8	1,6	0,75	1,4	1,9	2,4	3,1	3,6	4,3	8,1	31°	40°	49°
	4008	1/8, 1/4, 3/8	1,8	1	1,8	2,6	3,2	4,1	4,8	5,8	10,8	31°	40°	47°
	4010	1/8, 1/4, 3/8	2	1,2	2,3	3,2	3,9	5,1	6	7,2	13,5	32°	40°	45°
	4015	1/8, 1/4, 3/8	2,4	1,9	3,4	4,8	5,9	7,6	9	10,8	20	32°	40°	45°
	4020	1/8, 1/4, 3/8	2,8	2,5	4,6	6,5	7,9	10,2	12,1	14,4	27	32°	40°	45°
	4030	1/8, 1/4, 3/8	3,6	3,7	6,8	9,7	11,8	15,3	18,1	22	40	33°	40°	45°
	4040	1/8,1/4, 3/8	4	5	9,1	12,9	15,8	20	24	29	54	34°	40°	45°
	4050	1/4, 3/8, 1/2	4,4	6,2	11,4	16,1	19,7	25	30	36	68	35°	40°	45°
	4060	1/4, 3/8, 1/2	4,8	7,5	13,7	19,3	24	31	36	43	81	35°	40°	45°
	4070	3/8, 1/2, 3/4	5,2	8,7	16	23	28	36	42	50	94	35°	40°	45°
	4080	3/8, 1/2, 3/4	5,5	10	18,3	26	32	41	48	58	101	35°	40°	45°
	40100	1/2, 3/4, 1	6,4	12,5	23	32	39	51	60	72	135	34°	40°	43°
	40150	1/2, 3/4, 1	7,5	18,7	34	48	59	76	90	108	205	35°	40°	43°
	40200	1/2, 3/4, 1	8,7	25	36	64	79	102	121	144	270	36°	40°	42°

Угол распыла	Код модели	Резьба (дюйм)	Эквив. Ø (мм)	Расход жидкости, (л/мин)								Угол распыла		
				0.3 бар	1 бар	2 бар	3 бар	5 бар	7 бар	10 бар	35 бар	1.5 бар	3 бар	6 бар
25°	2504	1/8 или 1/4	1,3	0,5	0,91	1,3	1,6	2	2,4	2,9	5,4	16°	25°	32°
	2505	1/8 или 1/4	1,4	0,62	1,1	1,6	2	2,5	3	3,6	6,7	16°	25°	32°
	2506	1/8, 1/4, 3/8	1,6	0,75	1,4	1,9	2,4	3,1	3,6	4,3	8,1	17°	25°	31°
	2508	1/8, 1/4, 3/8	1,8	1	1,8	2,6	3,2	4,1	4,8	5,8	10,8	17°	25°	31°
	2510	1/8, 1/4, 3/8	2	1,2	2,3	3,2	3,9	5,1	6	7,2	13,5	18°	25°	31°
	2515	1/8, 1/4, 3/8	2,4	1,9	3,4	4,8	5,9	7,6	9	10,8	20	18°	25°	31°
	2520	1/8, 1/4, 3/8	2,8	2,5	4,6	6,5	7,9	10,2	12,1	14,4	27	19°	25°	31°
	2530	1/8, 1/4, 3/8	3,6	3,7	6,8	9,7	11,8	15,3	18,1	22	40	20°	25°	30°
	2540	1/8, 1/4, 3/8	4	5	9,1	12,9	15,8	20	24	29	54	21°	25°	29°
	2550	1/4, 3/8, 1/2	4,4	6,2	11,4	16,1	19,7	25	30	36	68	21°	25°	29°
	2560	1/4, 3/8, 1/2	4,8	7,5	13,7	19,3	24	31	36	43	81	22°	25°	29°
	2570	3/8, 1/2, 3/4	5,2	8,7	16	23	28	36	42	50	94	22°	25°	29°
	25100	3/8, 1/2, 3/4	6,4	12,5	23	32	39	51	60	72	135	23°	25°	28°
	25150	1/2, 3/4, 1	7,5	18,7	34	48	59	76	90	108	205	24°	25°	28°
	25200	1/2, 3/4, 1	8,7	25	36	64	79	102	121	144	270	24°	25°	26°
15°	1504	1/8 или 1/4	1,3	0,5	0,91	1,3	1,6	2	2,4	2,9	5,4	7°	15°	21°
	1505	1/8 или 1/4	1,4	0,62	1,1	1,6	2	2,5	3	3,6	6,7	7°	15°	21°
	1506	1/8, 1/4, 3/8	1,6	0,75	1,4	1,9	2,4	3,1	3,6	4,3	8,1	8°	15°	21°
	1508	1/8, 1/4, 3/8	1,8	1	1,8	2,6	3,2	4,1	4,8	5,8	10,8	9°	15°	20°
	1510	1/8, 1/4, 3/8	2	1,2	2,3	3,2	3,9	5,1	6	7,2	13,5	10°	15°	19°
	1515	1/8, 1/4, 3/8	2,4	1,9	3,4	4,8	5,9	7,6	9	10,8	20	10°	15°	19°
	1520	1/8, 1/4, 3/8	2,8	2,5	4,6	6,5	7,9	10,2	12,1	14,4	27	10°	15°	19°
	1530	1/8, 1/4, 3/8	3,6	3,7	6,8	9,7	11,8	15,3	18,1	22	40	10°	15°	19°
	1540	1/8, 1/4, 3/8	4	5	9,1	12,9	15,8	20	24	29	54	10°	15°	18°
	1550	1/4, 3/8, 1/2	4,4	6,2	11,4	16,1	19,7	25	30	36	68	11°	15°	18°
	1560	1/4, 3/8, 1/2	4,8	7,5	13,7	19,3	24	31	36	43	81	11°	15°	18°
	1570	3/8, 1/2, 3/4	5,2	8,7	16	23	28	36	42	50	94	11°	15°	18°
	15100	3/8, 1/2, 3/4	6,4	12,5	23	32	39	51	60	72	135	13°	15°	17°
	15120	1/2, 3/4, 1	6,7	15	27	39	47	61	72	86	162	13°	15°	17°
	15150	1/2, 3/4, 1	7,5	18,7	34	48	59	76	90	108	205	14°	15°	17°
	15200	1/2, 3/4, 1	8,7	25	36	64	79	102	121	144	270	14°	15°	17°
	15250	1/2, 3/4, 1	9,5	31	57	81	99	127	151	180	340	14°	15°	16°

Пример заказа	Серия	Код модели	Материал	Резьба		
				Размер	Тип	Стандарт
	NU	**6525**	**303SS**	**38**	**M**	**B**
Расшифровка:	–	–	*нерж. сталь AISI 303*	*3/8"*	*внешняя*	*BSPT*

Артикул для заказа: NU-6525-303SS-38MB

ПЛОСКАЯ СТРУЯ

Серия NKO. *Монтаж под накидную гайку*

Вид	Описание и преимущества	Применение
	• Плоскоструйный распыл с равномерным распределением жидкости • Угол распыла от 0° (сплошная струя) до 110° • Меньшие денежные затраты – при износе форсунки корпус можно использовать повторно – заменяются лишь насадки • Защита от механических повреждений за счет утопленных выходных отверстий • Большой выбор сменных насадок, корпусов, параметров распыла • Расходы до 28 л/мин при 3 бар.	• Очистка распылением • Процессы мойки • Смазка • Охлаждение • Нанесение покрытий • Очистка фильтров • Дождевые завесы.

Чертёж	Форма факела	Размеры (мм)				Материал	Вес (гр)
		D	E	L	F		
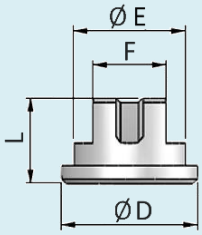	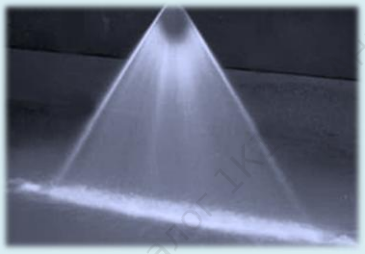	14,9	12,7	9,9	8	303SS или 316SS	9

Параметры:

Угол распыла	Код модели	Эквив. диаметр отверстия (мм)	Расход жидкости, (л/мин)										Угол распыла		
			0,7 бар	1,5 бар	2 бар	3 бар	4 бар	6 бар	7 бар	15 бар	20 бар	35 бар	1,5 бар	3 бар	6 бар
110°	0033	0,38	–	0,09	0,11	0,13	0,15	0,18	0,20	0,29	0,34	0,45	91	110	116
	0050	0,46	–	0,14	0,16	0,20	0,23	0,28	0,30	0,44	0,51	0,67	91	110	118
	0067	0,53	–	0,19	0,22	0,26	0,31	0,37	0,40	0,59	0,68	0,90	92	110	118
	01	0,66	0,19	0,28	0,32	0,39	0,46	0,56	0,60	0,88	1,0	1,3	94	110	121
	015	0,81	0,29	0,42	0,48	0,59	0,68	0,84	0,90	1,3	1,5	2,0	97	110	121
	02	0,89	0,38	0,56	0,64	0,79	0,91	1,1	1,2	1,8	2,0	2,7	98	110	120
	03	1,1	0,57	0,84	0,97	1,2	1,4	1,7	1,8	2,6	3,1	4,0	99	110	120
	04	1,3	0,76	1,1	1,3	1,6	1,8	2,2	2,4	3,5	4,1	5,4	100	110	119
	05	1,4	0,95	1,4	1,6	2,0	2,3	2,8	3,0	4,4	5,1	6,7	100	110	118
	06	1,6	1,1	1,7	1,9	2,4	2,7	3,4	3,6	5,3	6,1	8,1	101	110	117
	07	1,7	1,3	2,0	2,3	2,8	3,2	3,9	4,2	6,2	7,1	9,4	102	110	117
	08	1,8	1,5	2,2	2,6	3,2	3,6	4,5	4,8	7,1	8,2	10,8	102	110	117
	10	2,0	1,9	2,8	3,2	3,9	4,6	5,6	6,0	8,8	10,2	13,5	103	110	117
	12	2,2	2,3	3,4	3,9	4,7	5,5	6,7	7,2	10,6	12,2	16,2	103	110	117

Угол распыла	Код модели	Эквив. диаметр отверстия (мм)	Расход жидкости, (л/мин)										Угол распыла		
			0,7 бар	1,5 бар	2 бар	3 бар	4 бар	6 бар	7 бар	15 бар	20 бар	35 бар	1,5 бар	3 бар	6 бар
110°	15	2,5	2,9	4,2	4,8	5,9	6,8	2,9	9,0	13,2	15,3	20	104	110	117
	20	2,8	3,8	5,6	6,4	7,9	9,1	3,8	12,1	17,7	20	27	105	110	117
	30	2,9	5,7	8,4	9,7	11,8	13,7	5,7	18,1	26	31	40	105	110	117
95°	01	0,66	0,19	0,28	0,32	0,39	0,46	0,56	0,60	0,88	1,0	1,3	81	95	105
	015	0,81	0,29	0,42	0,48	0,59	0,68	0,84	0,90	1,3	1,5	2,0	82	95	105
	02	0,89	0,38	0,56	0,64	0,79	0,91	1,1	1,2	1,8	2,0	2,7	82	95	105
	03	1,1	0,57	0,84	0,97	1,2	1,4	1,7	1,8	2,6	3,1	4,0	83	95	104
	04	1,3	0,76	1,1	1,3	1,6	1,8	2,2	2,4	3,5	4,1	5,4	84	95	103
	05	1,4	0,95	1,4	1,6	2,0	2,3	2,8	3,0	4,4	5,1	6,7	84	95	102
	06	1,5	1,1	1,7	1,9	2,4	2,7	3,4	3,6	5,3	6,1	8,1	86	95	101
	07	1,7	1,3	2,0	2,3	2,8	3,2	3,9	4,2	6,2	7,1	9,4	86	95	101
	08	1,8	1,5	2,2	2,6	3,2	3,6	4,5	4,8	7,1	8,2	10,8	87	95	100
	09	1,9	1,7	2,5	2,9	3,6	4,1	5,0	5,4	7,9	9,2	12,1	89	95	100
	10	2,0	1,9	2,8	3,2	3,9	4,6	5,6	6,0	8,8	10,2	13,5	89	95	100
	11	2,1	2,1	3,1	3,5	4,3	5,0	6,1	6,6	9,7	11,2	14,8	89	95	100
	12	2,2	2,3	3,4	3,9	4,7	5,5	6,7	7,2	10,6	12,2	16,2	89	95	100
	13	2,3	2,5	3,6	4,2	5,1	5,9	7,3	7,8	11,5	13,3	17,5	89	95	100
	14	2,4	2,7	3,9	4,5	5,5	6,4	7,8	8,4	12,4	14,3	18,9	89	95	100
	15	2,5	2,9	4,2	4,8	5,9	6,8	8,4	9,0	13,2	15,3	20	90	95	100
	16	2,5	3,1	4,5	5,2	6,3	7,3	8,9	9,6	14,1	16,3	22	90	95	100
	18	2,7	3,4	5,0	5,8	7,1	8,2	10,1	10,9	15,9	18,3	24	90	95	100
	20	2,8	3,8	5,6	6,4	7,9	9,1	11,2	12,1	17,7	20	27	90	95	100
	30	3,4	5,7	8,4	9,7	11,8	13,7	16,8	18,1	26	31	40	91	95	101
	40	3,9	7,6	11,2	12,9	15,8	18,2	22	24	35	41	54	92	95	100
	50	4,4	9,5	14,0	16,1	19,7	23	28	30	44	51	67	93	95	99
	60	4,8	11,4	16,8	19,3	24	27	34	36	53	61	81	93	95	99
	70	5,2	13,3	19,5	23	28	32	39	42	62	71	94	93	95	99
80°	0050	0,46	–	0,14	0,16	0,20	0,23	0,28	0,30	0,44	0,51	0,67	61	80	95
	0067	0,53	0,13	0,19	0,22	0,26	0,31	0,37	0,40	0,59	0,68	0,90	67	80	94
	01	0,66	0,19	0,28	0,32	0,39	0,46	0,56	0,60	0,88	1,0	1,3	68	80	89
	015	0,81	0,29	0,42	0,48	0,59	0,68	0,84	0,90	1,3	1,5	2,0	68	80	89
	02	0,89	0,38	0,56	0,64	0,79	0,91	1,1	1,2	1,8	2,0	2,7	69	80	88
	03	1,1	0,57	0,84	0,97	1,2	1,4	1,7	1,8	2,6	3,1	4,0	70	80	87
	04	1,3	0,76	1,1	1,3	1,6	1,8	2,2	2,4	3,5	4,1	5,4	71	80	86
	045	1,4	0,86	1,3	1,5	1,8	2,1	2,5	2,7	4,0	4,6	6,1	71	80	86
	05	1,4	0,95	1,4	1,6	2,0	2,3	2,8	3,0	4,4	5,1	6,7	71	80	86

Угол распыла	Код модели	Эквив. диаметр отверстия (мм)	Расход жидкости, (л/мин)										Угол распыла		
			0,7 бар	1,5 бар	2 бар	3 бар	4 бар	6 бар	7 бар	15 бар	20 бар	35 бар	1,5 бар	3 бар	6 бар
80°	06	1,6	1,1	1,7	1,9	2,4	2,7	3,4	3,6	5,3	6,1	8,1	72	80	85
	07	1,7	1,3	2,0	2,3	2,8	3,2	3,9	4,2	6,2	7,1	9,4	72	80	85
	08	1,8	1,5	2,2	2,6	3,2	3,6	4,5	4,8	7,1	8,2	10,8	72	80	84
	09	1,9	1,7	2,5	2,9	3,6	4,1	5,0	5,4	7,9	9,2	12,1	73	73	73
	10	2,0	1,9	2,8	3,2	3,9	4,6	5,6	6,0	8,8	10,2	13,5	73	80	84
	11	2,1	2,1	3,1	3,5	4,3	5,0	6,1	6,6	9,7	11,2	14,8	73	73	73
	12	2,2	2,3	3,4	3,9	4,7	5,5	6,7	7,2	10,6	12,2	16,2	73	73	73
	13	2,3	2,5	3,6	4,2	5,1	5,9	7,3	7,8	11,5	13,3	17,5	73	73	73
	14	2,4	2,7	3,9	4,5	5,5	6,4	7,8	8,4	12,4	14,3	18,9	73	73	73
	15	2,5	2,9	4,2	4,8	5,9	6,8	8,4	9,0	13,2	15,3	20	74	80	83
	16	2,5	3,1	4,5	5,2	6,3	7,3	8,9	9,6	14,1	16,3	22	74	80	83
	17	2,6	3,2	4,7	5,5	6,7	7,8	9,5	10,3	15,0	17,3	23	74	80	83
	20	2,8	3,8	5,6	6,4	7,9	9,1	11,2	12,1	17,7	20	27	74	80	83
	25	3,1	4,8	7,0	8,1	9,9	11,4	14,0	15,1	22	25	34	74	80	83
	30	3,4	5,7	8,4	9,7	11,8	13,7	16,8	18,1	26	31	40	74	80	83
	40	3,9	7,6	11,2	12,9	15,8	18,2	22	24	35	41	54	74	80	83
	50	4,4	9,5	14,0	16,1	19,7	23	28	30	44	51	67	74	80	83
	60	4,8	11,4	16,8	19,3	24	27	34	36	53	61	81	75	80	83
	70	5,2	13,3	19,5	23	28	32	39	42	62	71	94	75	80	83
73°	0023	0,30	–	0,06	0,07	0,09	0,10	0,13	0,14	0,20	0,23	0,31	50	73	89
	0039	0,41	0,07	0,11	0,13	0,15	0,18	0,22	0,24	0,34	0,40	0,53	53	73	87
	0077	0,58	0,15	0,21	0,25	0,30	0,35	0,43	0,46	0,68	0,78	1,0	53	73	86
	0116	0,71	0,22	0,32	0,37	0,46	0,53	0,65	0,70	1,0	1,2	1,6	54	73	85
	0154	0,81	0,29	0,43	0,50	0,61	0,70	0,86	0,93	1,4	1,6	2,1	55	73	84
	0231	0,96	0,44	0,64	0,74	0,91	1,1	1,3	1,4	2,0	2,4	3,1	56	73	83
	0308	1,1	0,59	0,86	0,99	1,2	1,4	1,7	1,9	2,7	3,1	4,2	58	73	82
	0385	1,2	0,73	1,1	1,2	1,5	1,8	2,1	2,3	3,4	3,9	5,2	59	73	81
	0462	1,4	0,88	1,3	1,5	1,8	2,1	2,6	2,8	4,1	4,7	6,2	60	73	80
	0616	1,6	1,2	1,7	2,0	2,4	2,8	3,4	3,7	5,4	6,3	8,3	63	73	79
	0770	1,8	1,5	2,1	2,5	3,0	3,5	4,3	4,6	6,8	7,8	10,4	64	73	77
	0924	1,9	1,8	2,6	3,0	3,6	4,2	5,2	5,6	8,2	9,4	12,5	65	73	77
65°	0017	0,28	–	0,047	0,055	0,067	0,078	0017	0,10	0,15	0,17	0,23	44	65	77
	0025	0,33	–	0,070	0,081	0,099	0,11	0025	0,15	0,22	0,25	0,34	45	65	77
	0033	0,38	–	0,09	0,11	0,13	0,15	0033	0,20	0,29	0,34	0,45	47	65	76
	0050	0,46	–	0,14	0,16	0,20	0,23	0050	0,30	0,44	0,51	0,67	48	65	75
	0067	0,53	0,13	0,19	0,22	0,26	0,31	0067	0,40	0,59	0,68	0,90	50	65	75

Угол распыла	Код модели	Эквив. диаметр отверстия (мм)	Расход жидкости, (л/мин)										Угол распыла		
			0,7 бар	1,5 бар	2 бар	3 бар	4 бар	6 бар	7 бар	15 бар	20 бар	35 бар	1,5 бар	3 бар	6 бар
65°	01	0,66	0,19	0,28	0,32	0,39	0,46	0,56	0,60	0,88	1,0	1,3	51	65	74
	015	0,81	0,29	0,42	0,48	0,59	0,68	0,84	0,90	1,3	1,5	2,0	51	65	74
	02	0,89	0,38	0,56	0,64	0,79	0,91	1,1	1,2	1,8	2,0	2,7	52	65	73
	025	0,99	0,48	0,70	0,81	0,99	1,1	1,4	1,5	2,2	2,5	3,4	52	65	73
	03	1,1	0,57	0,84	0,97	1,2	1,4	1,7	1,8	2,6	3,1	4,0	53	65	72
	035	1,2	0,67	0,98	1,1	1,4	1,6	2,0	2,1	3,1	3,6	4,7	53	65	72
	04	1,3	0,76	1,1	1,3	1,6	1,8	2,2	2,4	3,5	4,1	5,4	53	65	72
	05	1,4	0,95	1,4	1,6	2,0	2,3	2,8	3,0	4,4	5,1	6,7	53	65	72
	055	1,5	1,0	1,5	1,8	2,2	2,5	3,1	3,3	4,9	5,6	7,4	53	65	72
	06	1,6	1,1	1,7	1,9	2,4	2,7	3,4	3,6	5,3	6,1	8,1	54	65	72
	07	1,7	1,3	2,0	2,3	2,8	3,2	3,9	4,2	6,2	7,1	9,4	54	65	72
	08	1,8	1,5	2,2	2,6	3,2	3,6	4,5	4,8	7,1	8,2	10,8	55	65	71
	09	1,9	1,7	2,5	2,9	3,6	4,1	5,0	5,4	7,9	9,2	12,1	55	65	71
	10	2,0	1,9	2,8	3,2	3,9	4,6	5,6	6,0	8,8	10,2	13,5	56	65	71
	11	2,1	2,1	3,1	3,5	4,3	5,0	6,1	6,6	9,7	11,2	14,8	56	65	71
	12	2,2	2,3	3,4	3,9	4,7	5,5	6,7	7,2	10,6	12,2	16,2	56	65	71
	13	2,3	2,5	3,6	4,2	5,1	5,9	7,3	7,8	11,5	13,3	17,5	56	65	71
	14	2,4	2,7	3,9	4,5	5,5	6,4	7,8	8,4	12,4	14,3	18,9	56	65	71
	15	2,5	2,9	4,2	4,8	5,9	6,8	8,4	9,0	13,2	15,3	20	56	65	70
	20	2,8	3,8	5,6	6,4	7,9	9,1	11,2	12,1	17,7	20	27	57	65	70
	30	3,4	5,7	8,4	9,7	11,8	13,7	16,8	18,1	26	31	40	58	65	69
	40	3,8	7,6	11,2	12,9	15,8	18,2	22	24	35	41	54	59	65	68
	50	4,4	9,5	14,0	16,1	19,7	23	28	30	44	51	67	60	65	68
	60	4,8	11,4	16,8	19,3	24	27	34	36	53	61	81	60	65	68
	70	5,2	13,3	19,5	23	28	32	39	42	62	71	94	60	65	68
50°	0017	0,28	–	0,05	0,06	0,07	0,08	0,09	0,10	0,15	0,17	0,23	27	50	65
	0025	0,33	–	0,07	0,08	0,10	0,11	0,14	0,15	0,22	0,25	0,34	29	50	64
	0033	0,38	–	0,09	0,11	0,13	0,15	0,18	0,20	0,29	0,34	0,45	30	50	62
	0050	0,46	–	0,14	0,16	0,20	0,23	0,28	0,30	0,44	0,51	0,67	32	50	60
	0067	0,53	–	0,19	0,22	0,26	0,31	0,37	0,40	0,59	0,68	0,90	35	50	60
	01	0,66	0,19	0,28	0,32	0,39	0,46	0,56	0,60	0,88	1,0	1,3	37	50	59
	015	0,81	0,29	0,42	0,48	0,59	0,68	0,84	0,90	1,3	1,5	2,0	38	50	58
	02	0,89	0,38	0,56	0,64	0,79	0,91	1,1	1,2	1,8	2,0	2,7	39	50	57
	025	0,99	0,48	0,70	0,81	0,99	1,1	1,4	1,5	2,2	2,5	3,4	40	50	57
	03	1,1	0,57	0,84	0,97	1,2	1,4	1,7	1,8	2,6	3,1	4,0	40	50	56
	035	1,2	0,67	0,98	1,1	1,4	1,6	2,0	2,1	3,1	3,6	4,7	40	50	56

Угол распыла	Код модели	Эквив. диаметр отверстия (мм)	Расход жидкости, (л/мин)										Угол распыла		
			0,7 бар	1,5 бар	2 бар	3 бар	4 бар	6 бар	7 бар	15 бар	20 бар	35 бар	1,5 бар	3 бар	6 бар
50°	04	1,3	0,76	1,1	1,3	1,6	1,8	2,2	2,4	3,5	4,1	5,4	42	50	56
	05	1,4	0,95	1,4	1,6	2,0	2,3	2,8	3,0	4,4	5,1	6,7	44	50	56
	06	1,5	1,1	1,7	1,9	2,4	2,7	3,4	3,6	5,3	6,1	8,1	45	50	56
	07	1,7	1,3	2,0	2,3	2,8	3,2	3,9	4,2	6,2	7,1	9,4	45	50	56
	075	1,7	1,4	2,1	2,4	3,0	3,4	4,2	4,5	6,6	7,6	10,1	45	50	55
	08	1,8	1,5	2,2	2,6	3,2	3,6	4,5	4,8	7,1	8,2	10,8	45	50	55
	09	1,9	1,7	2,5	2,9	3,6	4,1	5,0	5,4	7,9	9,2	12,1	45	50	55
	10	2,0	1,9	2,8	3,2	3,9	4,6	5,6	6,0	8,8	10,2	13,5	45	50	55
	13	2,3	2,5	3,6	4,2	5,1	5,9	7,3	7,8	11,5	13,3	17,5	45	50	55
	15	2,5	2,9	4,2	4,8	5,9	6,8	8,4	9,0	13,2	15,3	20	45	50	55
	20	2,8	3,8	5,6	6,4	7,9	9,1	11,2	12,1	17,7	20	27	45	50	55
	30	3,4	5,7	8,4	9,7	11,8	13,7	16,8	18,1	26	31	40	45	50	55
	40	3,8	7,6	11,2	12,9	15,8	18,2	22	24	35	41	54	46	50	54
	50	4,4	9,5	14,0	16,1	19,7	23	28	30	44	51	67	46	50	54
	60	4,8	11,4	16,8	19,3	24	27	34	36	53	61	81	46	50	54
	70	5,2	13,3	19,5	23	28	32	39	42	62	71	94	46	50	54
40°	0017	0,28	–	0,05	0,06	0,07	0,08	0,09	0,10	0,15	0,17	0,23	21	40	54
	0025	0,33	–	0,07	0,08	0,10	0,11	0,14	0,15	0,22	0,25	0,34	22	40	53
	0033	0,38	–	0,09	0,11	0,13	0,15	0,18	0,20	0,29	0,34	0,45	22	40	53
	0050	0,46	–	0,14	0,16	0,20	0,23	0,28	0,30	0,44	0,51	0,67	22	40	53
	0067	0,53	–	0,19	0,22	0,26	0,31	0,37	0,40	0,59	0,68	0,90	24	40	53
	01	0,66	–	0,28	0,32	0,39	0,46	0,56	0,60	0,88	1,0	1,3	26	40	52
	015	0,81	–	0,42	0,48	0,59	0,68	0,84	0,90	1,3	1,5	2,0	27	40	52
	02	0,89	0,38	0,56	0,64	0,79	0,91	1,1	1,2	1,8	2,0	2,7	29	40	51
	025	0,99	0,48	0,70	0,81	0,99	1,1	1,4	1,5	2,2	2,5	3,4	29	40	51
	03	1,1	0,57	0,84	0,97	1,2	1,4	1,7	1,8	2,6	3,1	4,0	30	40	50
	04	1,3	0,76	1,1	1,3	1,6	1,8	2,2	2,4	3,5	4,1	5,4	30	40	50
	05	1,4	0,95	1,4	1,6	2,0	2,3	2,8	3,0	4,4	5,1	6,7	31	40	49
	055	1,5	1,0	1,5	1,8	2,2	2,5	3,1	3,3	4,9	5,6	7,4	31	40	49
	06	1,6	1,1	1,7	1,9	2,4	2,7	3,4	3,6	5,3	6,1	8,1	31	40	49
	07	1,7	1,3	2,0	2,3	2,8	3,2	3,9	4,2	6,2	7,1	9,4	31	40	49
	08	1,8	1,5	2,2	2,6	3,2	3,6	4,5	4,8	7,1	8,2	10,8	31	40	47
	09	1,9	1,7	2,5	2,9	3,6	4,1	5,0	5,4	7,9	9,2	12,1	32	40	45
	10	2,0	1,9	2,8	3,2	3,9	4,6	5,6	6,0	8,8	10,2	13,5	32	40	45
	11	2,1	2,1	3,1	3,5	4,3	5,0	6,1	6,6	9,7	11,2	14,8	32	40	45
	12	2,2	2,3	3,4	3,9	4,7	5,5	6,7	7,2	10,6	12,2	16,2	32	40	45

Угол распыла	Код модели	Эквив. диаметр отверстия (мм)	Расход жидкости, (л/мин)										Угол распыла		
			0,7 бар	1,5 бар	2 бар	3 бар	4 бар	6 бар	7 бар	15 бар	20 бар	35 бар	1,5 бар	3 бар	6 бар
40°	13	2,3	2,5	3,6	4,2	5,1	5,9	7,3	7,8	11,5	13,3	17,5	32	40	45
	15	2,5	2,9	4,2	4,8	5,9	6,8	8,4	9,0	13,2	15,3	20	32	40	45
	20	2,8	3,8	5,6	6,4	7,9	9,1	11,2	12,1	17,7	20	27	32	40	45
	25	3,1	4,8	7,0	8,1	9,9	11,4	14,0	15,1	22	25	34	32	40	45
	30	3,4	5,7	8,4	9,7	11,8	13,7	16,8	18,1	26	31	40	33	40	45
	40	3,9	7,6	11,2	12,9	15,8	18,2	22	24	35	41	54	34	40	45
	50	4,4	9,5	14,0	16,1	19,7	23	28	30	44	51	67	35	40	45
	60	4,8	11,4	16,8	19,3	24	27	34	36	53	61	81	35	40	45
	70	5,2	13,3	19,5	23	28	32	39	42	62	71	94	35	40	45
25°	0017	0,28	–	–	0,06	0,07	0,08	0,09	0,10	0,15	0,17	0,23	–	25	35
	0025	0,33	–	–	0,08	0,10	0,11	0,14	0,15	0,22	0,25	0,34	–	25	35
	0033	0,38	–	–	0,11	0,13	0,15	0,18	0,20	0,29	0,34	0,45	–	25	34
	0050	0,46	–	–	0,16	0,20	0,23	0,28	0,30	0,44	0,51	0,67	–	25	34
	0067	0,53	–	–	0,22	0,26	0,31	0,37	0,40	0,59	0,68	0,90	–	25	34
	01	0,66	–	0,28	0,32	0,39	0,46	0,56	0,60	0,88	1,0	1,3	14	25	34
	015	0,81	–	0,42	0,48	0,59	0,68	0,84	0,90	1,3	1,5	2,0	15	25	34
	02	0,89	–	0,56	0,64	0,79	0,91	1,1	1,2	1,8	2,0	2,7	15	25	33
	03	1,1	–	0,84	0,97	1,2	1,4	1,7	1,8	2,6	3,1	4,0	15	25	33
	04	1,3	0,76	1,1	1,3	1,6	1,8	2,2	2,4	3,5	4,1	5,4	16	25	32
	05	1,4	0,95	1,4	1,6	2,0	2,3	2,8	3,0	4,4	5,1	6,7	16	25	32
	055	1,5	1,0	1,5	1,8	2,2	2,5	3,1	3,3	4,9	5,6	7,4	16	25	32
	06	1,6	1,1	1,7	1,9	2,4	2,7	3,4	3,6	5,3	6,1	8,1	17	25	31
	07	1,7	1,3	2,0	2,3	2,8	3,2	3,9	4,2	6,2	7,1	9,4	17	25	31
	08	1,8	1,5	2,2	2,6	3,2	3,6	4,5	4,8	7,1	8,2	10,8	17	25	31
	09	1,9	1,7	2,5	2,9	3,6	4,1	5,0	5,4	7,9	9,2	12,1	17	25	31
	10	2,0	1,9	2,8	3,2	3,9	4,6	5,6	6,0	8,8	10,2	13,5	18	25	31
	13	2,3	2,5	3,6	4,2	5,1	5,9	7,3	7,8	11,5	13,3	17,5	18	25	31
	15	2,5	2,9	4,2	4,8	5,9	6,8	8,4	9,0	13,2	15,3	20	18	25	31
	20	2,8	3,8	5,6	6,4	7,9	9,1	11,2	12,1	17,7	20	27	19	25	31
	30	3,4	5,7	8,4	9,7	11,8	13,7	16,8	18,1	26	31	40	20	25	30
	40	3,9	7,6	11,2	12,9	15,8	18,2	22	24	35	41	54	21	25	29
	50	4,4	9,5	14,0	16,1	19,7	23	28	30	44	51	67	21	25	29
	60	4,8	11,4	16,8	19,3	24	27	34	36	53	61	81	22	25	29
	70	5,2	13,3	19,5	23	28	32	39	42	62	71	94	22	25	29
15°	0017	0,28	–	–	0,06	0,07	0,08	0,09	0,10	0,15	0,17	0,23	–	15	30
	0025	0,33	–	–	0,08	0,10	0,11	0,14	0,15	0,22	0,25	0,34	–	15	28

Угол распыла	Код модели	Эквив. диаметр отверстия (мм)	Расход жидкости, (л/мин)										Угол распыла		
			0,7 бар	1,5 бар	2 бар	3 бар	4 бар	6 бар	7 бар	15 бар	20 бар	35 бар	1,5 бар	3 бар	6 бар
15°	0033	0,38	–	–	0,11	0,13	0,15	0,18	0,20	0,29	0,34	0,45	–	15	27
	0050	0,46	–	–	0,16	0,20	0,23	0,28	0,30	0,44	0,51	0,67	–	15	26
	0067	0,53	–	–	0,22	0,26	0,31	0,37	0,40	0,59	0,68	0,90	–	15	25
	01	0,66	–	–	0,32	0,39	0,46	0,56	0,60	0,88	1,0	1,3	–	15	24
	015	0,81	–	–	0,48	0,59	0,68	0,84	0,90	1,3	1,5	2,0	–	15	23
	02	0,89	–	0,56	0,64	0,79	0,91	1,1	1,2	1,8	2,0	2,7	6	15	22
	03	1,1	–	0,84	0,97	1,2	1,4	1,7	1,8	2,6	3,1	4,0	6	15	22
	04	1,3	–	1,1	1,3	1,6	1,8	2,2	2,4	3,5	4,1	5,4	7	15	21
	05	1,4	–	1,4	1,6	2,0	2,3	2,8	3,0	4,4	5,1	6,7	7	15	21
	055	1,5	–	1,5	1,8	2,2	2,5	3,1	3,3	4,9	5,6	7,4	7	15	21
	06	1,6	–	1,7	1,9	2,4	2,7	3,4	3,6	5,3	6,1	8,1	8	15	21
	07	1,7	–	2,0	2,3	2,8	3,2	3,9	4,2	6,2	7,1	9,4	8	15	21
	08	1,8	–	2,2	2,6	3,2	3,6	4,5	4,8	7,1	8,2	10,8	9	15	20
	09	1,9	–	2,5	2,9	3,6	4,1	5,0	5,4	7,9	9,2	12,1	9	15	20
	10	2,0	–	2,8	3,2	3,9	4,6	5,6	6,0	8,8	10,2	13,5	10	15	19
	11	2,1	2,1	3,1	3,5	4,3	5,0	6,1	6,6	9,7	11,2	14,8	10	15	19
	12	2,2	2,3	3,4	3,9	4,7	5,5	6,7	7,2	10,6	12,2	16,2	10	15	19
	15	2,5	2,9	4,2	4,8	5,9	6,8	8,4	9,0	13,2	15,3	20	10	15	19
	20	2,8	3,8	5,6	6,4	7,9	9,1	11,2	12,1	17,7	20	27	10	15	19
	30	3,4	5,7	8,4	9,7	11,8	13,7	16,8	18,1	26	31	40	10	15	19
	40	3,9	7,6	11,2	12,9	15,8	18,2	22	24	35	41	54	10	15	18
	50	4,4	9,5	14,0	16,1	19,7	23	28	30	44	51	67	11	15	18
	60	4,8	11,4	16,8	19,3	24	27	34	36	53	61	81	11	15	18
	70	5,2	13,3	19,5	23	28	32	39	42	62	71	94	11	15	18
0°	0009	0,20	0,017	0,025	0,029	0,036	0,041	0,050	0,054	0,079	0,092	0,12	**0** сплошная струя		
	0012	0,25	0,023	0,034	0,039	0,047	0,055	0,067	0,072	0,11	0,12	0,16			
	0019	0,30	0,036	0,053	0,061	0,075	0,087	0,11	0,11	0,17	0,19	0,26			
	0021	0,33	0,040	0,059	0,068	0,083	0,096	0,12	0,13	0,19	0,21	0,28			
	0033	0,41	0,063	0,092	0,11	0,13	0,15	0,18	0,20	0,29	0,34	0,45			
	0050	0,48	0,095	0,14	0,16	0,20	0,23	0,28	0,30	0,44	0,51	0,67			
	0067	0,58	0,13	0,19	0,22	0,26	0,31	0,37	0,40	0,59	0,68	0,90			
	01	0,71	0,19	0,28	0,32	0,39	0,46	0,56	0,60	0,88	1,0	1,3			
	015	0,86	0,29	0,42	0,48	0,59	0,68	0,84	0,90	1,3	1,5	2,0			
	02	0,99	0,38	0,56	0,64	0,79	0,91	1,1	1,2	1,8	2,0	2,7			
	03	1,2	0,57	0,84	0,97	1,2	1,4	1,7	1,8	2,6	3,1	4,0			
	04	1,4	0,76	1,1	1,3	1,6	1,8	2,2	2,4	3,5	4,1	5,4			

Угол распыла	Код модели	Эквив. диаметр отверстия (мм)	Расход жидкости, (л/мин)										Угол распыла		
			0,7 бар	1,5 бар	2 бар	3 бар	4 бар	6 бар	7 бар	15 бар	20 бар	35 бар	1,5 бар	3 бар	6 бар
0°	045	1,5	0,86	1,3	1,5	1,8	2,1	2,5	2,7	4,0	4,6	6,1	0 сплошная струя		
	05	1,6	0,95	1,4	1,6	2,0	2,3	2,8	3,0	4,4	5,1	6,7			
	055	1,7	1,0	1,5	1,8	2,2	2,5	3,1	3,3	4,9	5,6	7,4			
	06	1,7	1,1	1,7	1,9	2,4	2,7	3,4	3,6	5,3	6,1	8,1			
	065	1,8	1,2	1,8	2,1	2,6	3,0	3,6	3,9	5,7	6,6	8,8			
	07	1,9	1,3	2,0	2,3	2,8	3,2	3,9	4,2	6,2	7,1	9,4			
	08	2,0	1,5	2,2	2,6	3,2	3,6	4,5	4,8	7,1	8,2	10,8			
	09	2,1	1,7	2,5	2,9	3,6	4,1	5,0	5,4	7,9	9,2	12,1			
	10	2,2	1,9	2,8	3,2	3,9	4,6	5,6	6,0	8,8	10,2	13,5			
	11	2,3	2,1	3,1	3,5	4,3	5,0	6,1	6,6	9,7	11,2	14,8			
	12	2,4	2,3	3,4	3,9	4,7	5,5	6,7	7,2	10,6	12,2	16,2			
	15	2,7	2,9	4,2	4,8	5,9	6,8	8,4	9,0	13,2	15,3	20			
	20	3,1	3,8	5,6	6,4	7,9	9,1	11,2	12,1	17,7	20	27			
	30	3,6	5,7	8,4	9,7	11,8	13,7	16,8	18,1	26	31	40			
	40	4,1	7,6	11,2	12,9	15,8	18,2	22	24	35	41	54			

Варианты сборки

Крепление «ласточкин хвост» с приварным ниппелем



Крепление с резьбовым ниппелем



Примечание: возможны комбинации вышеприведенных вариантов сборки т.е. крепление «ласточкин хвост может быть и с резьбовым ниппелем, а приварной ниппель – с гладкими торцами без фиксации типа «ласточкин хвост».

Пример заказа *(только распылитель)*	**Серия**	**Код**	**Материал**
	NKO	**9502**	**303SS**
Расшифровка	*монтаж под накидную гайку*	*угол распыла и расход жидкости*	*нерж. сталь AISI 303*

Артикул для заказа: NKO-9502-303SS

Пример заказа *(ниппель с резьбой)*	**Серия**	**Материал**	**Резьба**		
			Размер	**Тип**	**Стандарт**
	NTH	**303SS**	**14**	**M**	**B**
Расшифровка	*внешняя резьба для монтажа в трубу*	*нерж. сталь AISI 303*	*1/4"*	*внешняя*	*BSPT*

Артикул для заказа: NTH-303SS-14MB

Пример заказа *(ниппель приварной)*	**Серия**	**Материал**
	NWL	**303SS**
Расшифровка	*монтаж к трубе сваркой*	*нерж. сталь AISI 303*

Артикул для заказа: NWD-303SS

Пример заказа *(ниппель с резьбой + форсунка)*	**Форсунка**		**Ниппель**				**Мате-риал**
			Серия	**Резьба**			
	Серия	**Код**		**Размер**	**Тип**	**Стандарт**	
	NKO	**9502**	**NTH**	**14**	**M**	**B**	**303SS**

Артикул для заказа: NKO-9502-NTH-14MB-303SS

Примечание: для заказа ниппеля/форсунки типа «ласточкин хвост» добавьте **DV,** после обозначения серии. Пример: **NKODV** (для форсунки) или **NWLDV** (для приварного ниппеля).

ПЛОСКАЯ СТРУЯ

NDS серия. *Дефлекторная конструкция, широкий факел*

Вид



Форма факела



Особенности и преимущества	Применение
• Беспрецедентно широкий факел распыла с равномерным распределением капель и средней ударной силой струи • Средний размер капель • Широкие проходные сечения, отсутствие сужений и завихрителя для устойчивости сопла к засорению • Прецизионная обработка с ЧПУ.	• Очистка и охлаждение конвейерных лент • Жидкостные завесы • Пеноподавление • Блокировка пыли при перевалке сыпучих продуктов • Ополаскивание емкостей, удаление легких загрязнений.

Чертёж	Резьба (дюйм)	Длина (мм)	Нех (мм)	Вес (гр)
	1/8	31	14	30
	1/4	34	14	30
	3/8	44,5	17	60
	1/2	51	22	110
	3/4	65	38	400
	1	92	47	910

Параметры:

Код потока	Резьба (дюйм) BSPT	Номин. Ø сопла (мм)	Расход жидкости, (л/мин)									Угол распыла		
			0.2 бар	0.3 бар	0.5 бар	0.7 бар	1 бар	1.5 бар	2 бар	3 бар	4 бар	0.5 бар	1.5 бар	4 бар
0,25	1/8	0,41	/	/	/	/	0,11	0,14	0,16	0,20	0,23	/	83°	117°
0,50	1/8	0,61	/	/	/	/	0,23	0,28	0,32	0,39	0,46	/	89°	122°
0,75	1/8	0,71	/	/	/	0,29	0,34	0,42	0,48	0,59	0,68	/	106°	125°
1	1/8	0,84	/	/	/	0,38	0,46	0,56	0,64	0,79	0,91	/	109°	128°
1,5	1/8	1,0	/	/	0,48	0,57	0,68	0,84	0,97	1,2	1,4	73°	108°	125°
2	1/8 или 1/4	1,2	/	/	0,64	0,76	0,91	1,1	1,3	1,6	1,8	83°	113°	129°
2,5	1/8 или 1/4	1,3	/	0,62	0,81	0,95	1,1	1,4	1,6	2,0	2,3	98°	122°	133°
3	1/8 или 1/4	1,4	/	0,75	0,97	1,1	1,4	1,7	1,9	2,4	2,7	86°	112°	126°
4	1/8 или 1/4	1,7	/	1,0	1,3	1,5	1,8	2,2	2,6	3,2	3,6	97°	123°	132°
5	1/8 или 1/4	1,9	1,0	1,2	1,6	1,9	2,3	2,8	3,2	3,9	4,6	114°	128°	142°
7,5	1/8 или 1/4	2,3	1,5	1,9	2,4	2,9	3,4	4,2	4,8	5,9	6,8	101°	119°	134°
10	1/8 или 1/4	2,6	2,0	2,5	3,2	3,8	4,6	5,6	6,4	7,9	9,1	115°	133°	145°
12	1/8 или 1/4	2,9	2,4	3,0	3,9	4,6	5,5	6,7	7,7	9,5	10,9	128°	139°	153°
15	1/8 или 1/4	3,3	3,1	3,7	4,8	5,7	6,8	8,4	9,7	11,8	13,7	98°	113°	123°
18	1/8 или 1/4	3,6	3,7	4,5	5,8	6,9	8,2	10,0	11,6	14,2	16,4	106°	120°	131°

Код потока	Резьба (дюйм) BSPT	Номин. Ø сопла (мм)	Расход жидкости, (л/мин)									Угол распыла		
			0.2 бар	0.3 бар	0.5 бар	0.7 бар	1 бар	1.5 бар	2 бар	3 бар	4 бар	0.5 бар	1.5 бар	4 бар
20	1/8 или 1/4	3,8	4,1	5,0	6,4	7,6	9,1	11,2	12,9	15,8	18,2	110°	122°	133°
22	1/4	4,0	4,5	5,5	7,1	8,4	10,0	12,3	14,2	17,4	20	113°	125°	136°
24	1/4	4,1	4,9	6,0	7,7	9,2	10,9	13,4	15,5	18,9	22	115°	131°	144°
27	1/4	4,4	5,5	6,7	8,7	10,3	12,3	15,1	17,4	21	25	119°	135°	148°
30	3/8	4,6	6,1	7,5	9,7	11,4	13,7	16,7	19,3	24	27	100°	110°	121°
35	3/8	5,0	7,1	8,7	11,3	13,3	16,0	19,5	23	28	32	105°	118°	128°
40	3/8 или 1/2	5,3	8,2	10,0	12,9	15,3	18,2	22	26	32	36	111°	126°	136°
45	3/8 или 1/2	5,6	9,2	11,2	14,5	17,2	21	25	29	36	41	115°	130°	140°
50	1/2	6,0	10,2	12,5	16,1	19,1	23	28	32	39	46	117°	131°	140°
60	1/2	6,5	12,2	15,0	19,3	23	27	33	39	47	55	120°	134°	142°
70	1/2	7,1	14,3	17,5	23	27	32	39	45	55	64	123°	137°	146°
80	1/2	7,5	16,3	20	26	31	36	45	52	63	73	127°	138°	149°
90	1/2 или 3/4	8,0	18,3	22	29	34	41	50	58	71	82	120°	133°	140°
100	1/2 или 3/4	8,4	20	25	32	38	46	56	64	79	91	123°	136°	145°
110	1/2 или 3/4	8,8	22	27	35	42	50	61	71	87	100	125°	138°	148°
120	1/2 или 3/4	9,3	24	30	39	46	55	67	77	95	109	129°	143°	150°
140	3/4	10,3	29	35	45	53	64	78	90	111	128	118°	127°	135°
160	3/4	11,1	33	40	52	61	73	89	103	126	146	121°	130°	137°
180	3/4	11,5	37	45	58	69	82	100	116	142	164	124°	133°	139°
210	3/4	12,3	43	52	68	80	96	117	135	166	191	128°	139°	145°
300	1	14,7	61	75	97	114	137	167	193	235	275	110°	128°	135°
450	1	17,9	92	112	145	172	205	250	290	355	410	118°	132°	138°

Пример заказа	Серия	Код потока	Материал	Резьба		
				Размер	Тип	Стандарт
	NDS	**7,5**	**303SS**	**14**	**M**	**B**
Расшифровка:	*плоский факел*	*–*	*нерж. сталь AISI 303*	*1/4"*	*внешняя*	*BSPT*

Артикул для заказа: NDS-7,5-303SS-14MB

ПЛОСКАЯ СТРУЯ

NDP серия. *Дефлекторная конструкция, узкий факел*

Вид	Чертёж	Форма факела
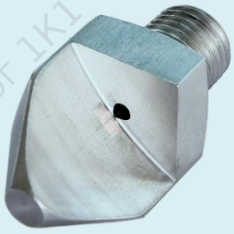	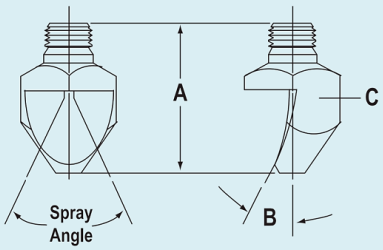	

Особенности и преимущества	Применение
• Очень высокая ударная сила струи с узким факелом распыла, четко очерченными краями и равномерным распылением • Широкие проходные сечения, отсутствие сужений и завихрителя для устойчивости сопла к засорению • Монолитная конструкция с дефлекторной плоскостью • Средне-крупный размер капель.	• Промывка щебня и гравия • Очистка овощей и фруктов • Мойка поверхности от сильных загрязнений • Обезжиривание • Применение на бумагоделательных машинах • Промывка угля на грохотах.

Параметры:

Угол факела при 3 бар	Код потока	Резьба (дюйм) BSPT	Номин. Ø сопла (мм)	Расход жидкости, (л/мин)					Угол факела		Размеры		
				1 бар	2 бар	3 бар	5 бар	10 бар	1 бар	3 бар	A длина габарит (мм)	B угол отражателя	C р-р под ключ (мм)
50°	5005	1/4	1,3	1,1	1,6	2.0	2.6	3,6	33°	50°	31	60°	16,0
	5010	1/4	2,0	2,3	3,2	3,9	5,1	7,2	34°	50°	31	60°	16,0
	5025	1/4 или 3/8	2,8	5,7	8,1	9,9	12,7	18,0	42°	50°	41,5	42°	19,0
	5040	1/4 или 3/8	3,6	9,1	12,9	15,8	20	29	39°	50°	47	45°	19,0
	5060	3/8	4,8	13,7	19,3	24	31	43	42°	50°	55	37°	25,0
	50100	3/8	6,0	23	32	39	51	72	43°	50°	72	40°	32,0
	50125	3/8	6,7	28	40	49	64	90	38°	50°	72	38°	32,0
	50160	3/8	7,5	36	52	63	82	115	44°	50°	72	37°	32,0
	50200	3/8	8,3	46	64	79	102	144	46°	50°	72	32°	32,0
40°	4040	3/8	3,6	9,1	12,9	15,8	20	29	31°	40°	60,5	35°	22,0
	4050	3/8	4,0	11,4	16,1	19,7	25	36	31°	40°	63,5	33°	25,0
	4060	3/8	4,4	13,7	19,3	24	31	43	32°	40°	72	33°	25,0
	4070	3/8	5,2	16	23	28	36	50	32°	40°	75,5	29°	25,0
	4080	3/8	5,2	18,2	26	32	41	58	32°	40°	77	26°	25,0
	4090	3/8	5,6	21	29	36	46	65	34°	40°	77	28°	25,0
	40100	3/8	6,0	23	32	39	51	72	35°	40°	86,5	28°	25,0

Угол факела при 3 бар	Код потока	Резьба (дюйм) BSPT	Номин. Ø сопла (мм)	Расход жидкости, (л/мин)					Угол факела		Размеры		
				1 бар	2 бар	3 бар	5 бар	10 бар	1 бар	3 бар	A длина габарит (мм)	B угол отража теля	C р-р под ключ (мм)
35°	3504	1/8	1,2	0,91	1,3	1,6	2,0	2,9	20°	35°	23	40°	11,0
	3510	1/4	2,0	2,3	3,2	3,9	5,1	7,2	18°	35°	36,5	36°	16,0
	3520	1/4 или 3/8	2,8	4,6	6,4	7,9	10,2	14,4	24°	35°	42	30°	19,0
	3525	3/8	2,8	5,7	8,1	9,9	12,7	18,0	24°	35°	49	28°	19,0
	3530	3/8	3,2	6,8	9,7	11,8	15,3	22	26°	35°	52,5	28°	19,0
	3540	3/8	3,6	9,1	12,9	15,8	20	29	28°	35°	58	26°	22,0
	3550	3/8	4,0	11,4	16,1	19,7	25	36	31°	35°	63,5	23°	22,0
	3560	1/2	4,4	13,7	19,3	24	31	43	29°	35°	73	27°	25,0
	3580	1/2	5,2	18,2	26	32	41	58	26°	35°	81	24°	25,0
	35100	1/2	6,0	23	32	39	51	72	26°	35°	89	19°	25,0
	35160	3/4	7,5	36	52	63	82	115	26°	35°	114	23°	32,0
	35200	3/4	8,3	46	64	79	102	144	25°	35°	122	22°	32,0
25°	2540	1/4	3,6	9,1	12,9	15,8	20	29	15°	25°	65	25°	19,0
15°	1510	1/4	2,0	2,3	3,2	3,9	5,1	7,2	⁄	15°	47,5	22°	16,0
	1520	1/4	2,8	4,6	6,4	7,9	10,2	14,4	⁄	15°	54	19°	16,0
	1530	3/8	3,2	6,8	9,7	11,8	15,3	22	6°	15°	72	25°	19,0
	1540	3/8	3,6	9,1	12,9	15,8	20	29	8°	15°	92	18°	22,0
	1550	3/8	4,4	11,4	16,1	19,7	25	36	9°	15°	90,5	15°	22,0
	1560	1/2	4,8	13,7	19,3	24	31	43	10°	15°	125	14°	25,0
	1580	1/2	5,2	18,2	26	32	41	58	11°	15°	130	14°	25,0
	15100	1/2	6,0	23	32	39	51	72	11°	15°	137	14°	25,0
	15200	3/4	8,3	46	64	79	102	144	12°	15°	191	14°	32,0

Пример заказа	Серия	Код потока	Материал	Резьба		
				Размер	Тип	Стандарт
	NDP	**15200**	**303SS**	**34**	**M**	**B**
Расшифровка:	*плоский факел*	–	*нерж. сталь AISI 303*	*3/4"*	*внешняя*	*BSPT*

Артикул для заказа: NDP-15200-303SS-34MB

ПЛОСКАЯ СТРУЯ

Серия USJ. *Высокое давление*

Вид	Описание и преимущества	Применение
	• Плоскоструйный распыл со струей высокой ударной силы • Угол распыла от 0° (сплошная струя) до 65° • Равномерное распределение жидкости благодаря встроенному стабилизатору потока, который препятствует турбулентности • Фрезерованные поверхности, параллельные поверхности орошения, служат визуальным ориентиром для быстрого направления струи распыления • Более продолжительный срок службы и прецизионное регулирование расхода благодаря конструкции из закаленной специальной стали	• Удаление стойких, прикоревших загрязнений под высоким давлением • Предварительная подготовка поверхностей • Автомойка • Моечные установки • Снятие этикеток • Очистка фильтров

Чертёж	Форма факела	Размеры			Материал	Вес (гр)
		G	L	HEX		
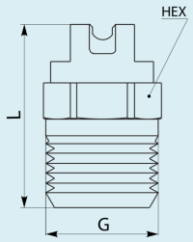	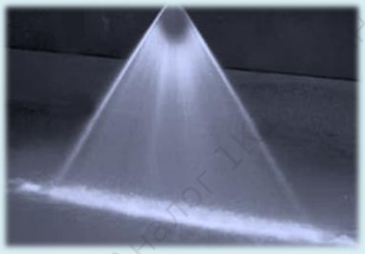	1/8″	22	11	закаленная нержавеющая сталь 416SS	20
		1/4″	25	14		25

Параметры:

Тип форсунки и угол распыла														Размер	Расход жидкости, (л/мин) *(при указанном давлении в бар)*									
1/8 USJ							1/4 USJ																	
0°	5°	15°	25°	40°	50°	65°	0°	5°	15°	25°	40°	50°	65°		20	25	35	40	45	60	80	100	140	170	200
									●					01	1,0	1,1	1,3	1,4	1,5	1,8	2,0	2,3	2,7	3,0	3,2
									●					015	1,5	1,7	2,0	2,2	2,3	2,6	3,1	3,4	4,0	4,5	4,8
●	●	●	●	●			●	●	●	●	●		●	02	2,0	2,3	2,7	2,9	3,1	3,5	4,1	4,6	5,4	5,9	6,4
													●	025	2,5	2,8	3,4	3,6	3,8	4,4	5,1	5,7	6,7	7,4	8,1
●		●	●	●	●		●	●	●	●	●	●	●	03	3,1	3,4	4,0	4,3	4,6	5,3	6,1	6,8	8,1	8,9	9,7
							●		●	●	●			035	3,6	4,0	4,7	5,0	5,4	6,2	7,1	8,0	9,4	10,4	11,3
●		●	●	●	●	●	●	●	●	●	●	●	●	04	4,1	4,6	5,4	5,8	6,1	7,1	8,2	9,1	10,8	11,9	12,9
●		●	●	●		●	●		●	●	●		●	045	4,6	5,1	6,1	6,5	6,9	7,9	9,2	10,3	12,1	13,4	14,5
●	●	●	●	●	●	●	●	●	●	●	●	●	●	05	5,1	5,7	6,7	7,2	7,6	8,8	10,2	11,4	13,5	14,9	16,1
●		●	●	●	●	●	●	●	●	●	●	●	●	055	5,6	6,3	7,4	7,9	8,4	9,7	11,2	12,5	14,8	16,3	17,7
●	●	●	●	●	●	●	●	●	●	●	●	●	●	06	6,1	6,8	8,1	8,6	9,2	10,6	12,2	13,7	16,2	17,8	19,3
●		●	●	●			●		●	●	●		●	065	6,6	7,4	8,8	9,4	9,9	11,5	13,3	14,8	17,5	19,3	21
●	●	●	●	●	●	●	●	●	●	●	●	●	●	07	7,1	8,0	9,4	10,1	10,7	12,4	14,3	16,0	18,9	21	23
●		●	●	●			●		●	●	●			075	7,6	8,5	10,1	10,8	11,5	13,2	15,3	17,1	20	22	24

Тип форсунки и угол распыла														Размер	Расход жидкости, (л/мин) *(при указанном давлении в бар)*									
1/8 USJ							1/4 USJ																	
0°	5°	15°	25°	40°	50°	65°	0°	5°	15°	25°	40°	50°	65°		20	25	35	40	45	60	80	100	140	170	200
●		●	●	●	●	●	●	●	●	●	●	●	●	08	8,2	9,1	10,8	11,5	12,2	14,1	16,3	18,2	22	24	26
●		●	●	●			●		●	●	●			085	8,7	9,7	11,5	12,3	13,0	15,0	17,3	19,4	23	25	27
●		●	●	●	●	●	●	●	●	●	●	●	●	09	9,2	10,3	12,1	13,0	13,8	15,9	18,3	21	24	27	29
		●	●				●			●				095	9,7	10,8	12,8	13,7	14,5	16,8	19,4	22	26	28	31
●		●	●	●	●	●	●		●	●	●	●	●	10	10,2	11,4	13,5	14,4	15,3	17,7	20	23	27	30	32
●			●				●		●	●	●			11	11,2	12,5	14,8	15,9	16,8	19,4	22	25	30	33	35
●		●	●											115	11,7	13,1	15,5	16,6	17,6	20	23	26	31	34	37
●				●			●	●	●	●	●	●	●	12	12,2	13,7	16,2	17,3	18,3	21	24	27	32	36	39
●							●		●	●	●			125	12,7	14,2	16,9	18,0	19,1	22	25	28	34	37	40
●							●		●	●	●			13	13,3	14,8	17,5	18,7	19,9	23	27	30	35	39	42
	●								●	●				14	14,3	16,0	18,9	20	21	25	29	32	38	42	45
●		●	●				●	●	●	●	●	●	●	15	15,3	17,1	20	22	23	26	31	34	40	45	48
		●					●		●					16	16,3	18,2	22	23	24	28	33	36	43	48	52
							●		●	●	●			18	18,3	21	24	26	28	32	37	41	49	53	58
●							●	●	●	●	●	●	●	20	20	23	27	29	31	35	41	46	54	59	64
							●	●	●	●	●			25	25	28	34	36	38	44	51	57	67	74	81
							●	●	●	●	●		●	30	31	34	40	43	46	53	61	68	81	89	97
							●		●	●	●			35	36	40	47	50	54	62	71	80	94	104	113
							●	●	●	●	●			40	41	46	54	58	61	71	82	91	108	119	129
							●		●	●	●			50	51	57	67	72	76	88	102	114	135	149	161
							●		●	●	●			60	61	68	81	86	92	106	122	137	162	178	193
							●							70	71	80	94	101	107	124	143	160	189	208	226
							●							80	82	91	108	115	122	141	163	182	216	238	258
							●							90	92	103	121	130	138	159	183	205	243	267	290

Примечания: форсунки с резьбой 1/4 оснащены стабилизатором потока, модели с резьбой 1/8 не имеют стабилизатора. Исполнение с углом распыла 0º – сплошная круглая струя. Минимальный объем заказа для каждого отдельного типоразмера от 50 шт. Также доступны для заказа форсунки с метрическим типом резьбы или американским стандартом ″NPT″.

Пример заказа	Серия	Угол распыла	Размер	Материал	Резьба		
					Размер	Тип	Стандарт
	USJ	**40**	**03**	**HSS**	**14**	**M**	**B**
Расшифровка:	*плоский факел высокое давл.*	*ширина факела*	*расход жидкости*	*закаленная сталь 416SS*	*1/4"*	*внешняя*	*BSPT*

Артикул для заказа: USJ-4003-HSS-14MB

ПНЕВМАТИЧЕСКИЕ ФОРСУНКИ

V/VT/VI серия. *Ручное управление*

Вид модели 1/4VT	Описание и преимущества	Применение
	• В простейшей комплектации форсунка модели "V" состоит из комплекта сопел вода/воздух, корпуса и заглушки • Также могут быть добавлены другие узлы с целью расширения рабочих функций • Модель "VT" оснащена регулировочно-запорной иглой. С ее помощью можно вручную отключить подачу жидкости на форсунку, а также настроить расход • Модель "VI" имеет чистящую иглу для удаления загрязнений из жидкостного сопла. Игла активируется вручную.	• Распыление вязких жидкостей • Деликатное охлаждение • Очистка газов • Повышение влажности воздуха • Нанесение смазки/клея • Увлажнение полотна/ткани • Введение реактивов в химическом производстве • Глазировка продуктов • Подавление пыли • Создание искусственного тумана.

Схема сборки/комплектация



Внешний вид и габариты

1/4VT модель	1/4VI модель
	

Принцип давления (внутреннее смешивание | круглый факел)

Сопло воздушное	Описание и преимущества
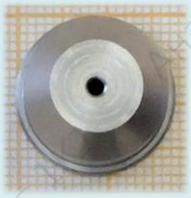	• Жидкость и воздух смешиваются внутри форсунки для получения максимально мелкой капли • Потоки жидкости и газа взаимосвязаны, т.е. при изменении потока воздуха меняется и поток жидкости • Воздушное сопло создает круглый узконаправленный факел распыла • Угол "A" сохраняет свою форму до расстояния "B". Далее струя становится турбулентной и распространяется до расстояния "D" • Жидкость подается в форсунку под давлением.

Вид модели VT	Схема распыления
	

Параметры распыления:

Круглый факел распыла

Комплект сопел воздух/ жидкость	Расход жидкости (л/час) и Расход воздуха (л/мин)															Размеры факела распыла				
	Давление жидкости																			
	0,7 бар			1,5 бар			2 бар			3 бар			4 бар							
	Воздух Давл.	л/ч	Воздух расход л/мин	Воздух Давл.	л/ч	Воздух расход л/мин	Воздух Давл.	л/ч	Воздух расход л/мин	Воздух Давл.	л/ч	Воздух расход л/мин	Воздух Давл.	л/ч	Воздух расход л/мин	Воздух	Жидкость	Угол распыла A (°)	B (см)	D (м)
FA11	0,70	2,5	15,6	1,1	6,4	11,9	1,4	6,4	13,9	2,7	6,2	23	3,5	7,8	28	,85	,70	13	30	2,7
	0,85	1,8	19,0	1,4	5,0	15,0	1,7	5,5	16,7	2,8	5,7	25	3,7	7,3	29	1,7	1,5	13	33	3,0
	1,0	1,4	22	1,7	4,1	18,7	2,0	4,5	19,8	3,0	5,2	27	3,9	6,4	33					
	-	-	-	1,8	3,4	20	2,2	3,4	24	3,1	4,7	29	4,2	5,5	38	2,5	2,0	13	36	3,4
	-	-	-	2,0	3,0	23	2,4	3,0	26	3,2	4,3	31	4,5	4,5	43	3,1	3,0	14	39	3,8
	-	-	-	2,1	2,6	25	2,5	2,5	28	3,4	3,9	33	4,6	4,1	45					
	-	-	-	2,2	2,0	27	2,7	2,3	31	3,7	3,0	38	4,8	3,7	47	4,5	4,0	15	44	4,4
FA12A	0,70	2,5	18,7	1,4	5,7	27	1,7	6,7	29	2,2	9,2	34	2,8	11,9	39	,85	,70	12	43	3,7
	0,85	2,0	22	1,5	5,2	29	1,8	6,4	31	2,5	8,2	39	3,1	11,0	43	1,5	1,5	13	46	4,0
	1,0	1,6	26	1,7	4,8	32	2,0	5,9	34	2,8	7,2	44	3,4	10,1	47					
	-	-	-	1,8	4,3	35	2,1	5,2	37	3,0	6,7	47	3,7	9,2	52	2,4	2,0	13	48	4,3
	-	-	-	2,0	3,9	37	2,2	4,8	40	3,1	6,3	49	3,9	8,4	58	3,0	3,0	13	51	4,6
	-	-	-	2,1	3,4	40	2,4	4,3	43	3,2	5,9	52	4,2	7,6	62					
	-	-	-	-	-	-	2,7	3,6	48	3,4	5,5	55	4,5	6,8	68	3,9	4,0	15	56	5,2

Круглый факел распыла

Комплект сопел воздух/ жидкость	Расход жидкости (л/час) и Расход воздуха (л/мин)															Размеры факела распыла				
	Давление жидкости																			
	0,7 бар			1,5 бар			2 бар			3 бар			4 бар							
	Воздух Давл.	л/ч	Воздух расход л/мин	Воздух Давл.	л/ч	Воздух расход л/мин	Воздух Давл.	л/ч	Воздух расход л/мин	Воздух Давл.	л/ч	Воздух расход л/мин	Воздух Давл.	л/ч	Воздух расход л/мин	Воздух	Жидкость	Угол распыла А (°)	B (см)	D (м)
FA12	0,85	4,8	21	1,7	8,4	31	2,0	10,7	33	2,7	16,5	37	3,4	20	43	1,5	,70	12	48	4,0
	1,1	4,1	27	1,8	7,5	35	2,1	9,8	37	2,8	15,4	38	3,7	18,4	47	2,5	1,5	13	51	4,3
	1,4	3,4	33	2,0	7,0	37	2,4	8,2	42	3,1	13,6	43	3,9	16,8	50					
	1,5	3,1	35	2,2	5,7	44	2,7	6,8	48	3,4	11,8	49	4,2	15,2	55	3,0	2,0	13	53	4,6
	1,7	3,0	39	2,5	4,8	49	3,0	5,9	55	3,7	10,4	55	4,5	13,8	60					
	1,8	2,9	41	2,8	4,1	54	3,2	5,0	59	3,9	9,1	61	4,8	12,4	65	3,4	3,0	14	56	4,9
	2,0	2,8	44	3,1	3,6	59	3,5	4,1	65	4,2	7,9	65	4,9	11,8	68	4,2	4,0	15	60	5,3
FA22B	1,1	13,0	76	2,2	17,8	116	2,8	20	136	3,4	32	149	4,6	37	193	1,7	,70	18	66	4,9
	1,4	8,9	91	2,5	13,1	130	3,1	16,3	149	3,9	25	170	5,3	29	220	2,8	1,5	20	76	6,1
	1,5	7,2	98	2,8	9,5	143	3,4	11,9	163	4,6	15,9	205	5,6	25	235					
	1,7	5,8	105	3,1	7,0	157	3,9	7,0	187	5,3	9,1	240	6,0	21	250	3,9	2,0	20	81	6,7
	1,8	4,7	112	3,4	4,9	171	4,2	4,7	205	5,6	6,8	255	6,3	17,4	270					
	2,0	3,6	119	3,5	4,2	178	4,6	3,0	220	6,0	5,0	275	6,7	14,0	290	5,3	3,0	21	91	7,9
	2,1	2,7	127	-	-	-	-	-	-	6,3	3,6	290	7,0	11,0	305	6,0	4,0	21	97	9,1
FA22	0,85	31	57	1,4	61	69	2,1	53	96	2,7	80	103	3,8	88	135	1,0	,70	17	61	4,9
	1,0	25	66	1,5	54	76	2,4	41	112	3,0	69	117	4,2	73	156					
	1,1	18,5	75	1,7	48	85	2,7	31	127	3,2	59	130	4,6	61	176	1,8	1,5	18	69	5,8
	1,3	12,9	85	1,8	41	93	2,8	26	136	3,5	49	146	4,9	48	196	2,8	2,0	20	76	6,7
	-	-	-	2,0	35	102	3,0	22	144	3,7	44	154	5,3	39	215					
	-	-	-	2,1	30	110	-	-	-	3,8	37	161	5,6	31	240	3,5	3,0	20	79	7,0
	-	-	-	2,2	25	119	-	-	-	3,9	35	170	6,0	23	260	4,9	4,0	21	97	8,5
FA42	1,0	44	86	1,4	125	79	2,0	123	108	2,2	199	88	3,0	250	99	1,0	,70	19	89	6,1
	1,1	32	102	1,5	106	91	2,1	108	119	2,5	174	110	3,2	225	120					
	-	-	-	1,7	87	105	2,2	95	130	2,8	146	133	3,5	205	141	1,7	1,5	20	99	7,0
	-	-	-	1,8	70	118	2,4	79	143	3,1	121	154	3,8	182	163	2,4	2,0	21	104	7,6
	-	-	-	2,0	55	130	2,5	64	155	3,2	108	166	4,1	159	184					
	-	-	-	-	-	-	2,7	52	166	3,4	95	176	4,6	121	225	3,1	3,0	21	107	7,9
	-	-	-	-	-	-	2,8	42	178	3,5	84	187	4,9	93	255	3,8	4,0	22	117	9,1

Принцип давления (внутреннее смешивание | круглый факел)

Сопло воздушное	Описание и преимущества
	• Жидкость и воздух смешиваются внутри форсунки для получения максимально мелкой капли • Потоки жидкости и газа взаимосвязаны, т.е. при изменении потока воздуха меняется и поток жидкости • Воздушное сопло создает несколько обособленных круглых факелов распыла, совместно образующих «пучок» с полостью в центре • На рисунке ниже показано как изменяется ширина факела распыла в зависимости от расстояния до сопла См. размеры A; B; C. Размерность: дюймы/сантиметры • Расстояние от сопла до точки максимального распыления обозначено на рисунке буквой "D".

Вид модели VT	Схема распыления
	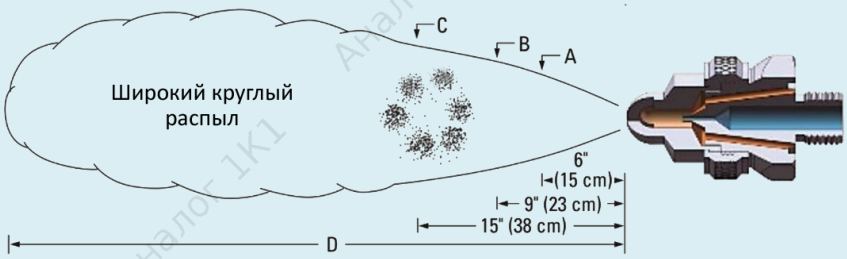

Параметры распыления:

Широкий круглый факел распыла

Комплект сопел воздух/ жидкость	Расход жидкости (л/час) и Расход воздуха (л/мин) — Давление жидкости															Размеры факела распыла					
	0,7 бар			1,5 бар			2 бар			3 бар			4 бар			Воздух	Жидкость	A см	B см	C см	D м
	Воздух Давл.	л/ч	Воздух расход л/мин	Воздух Давл.	л/ч	Воздух расход л/мин	Воздух Давл.	л/ч	Воздух расход л/мин	Воздух Давл.	л/ч	Воздух расход л/мин	Воздух Давл.	л/ч	Воздух расход л/мин						
FA16	0,60	5,3	10,2	1,1	8,1	13,3	1,5	8,1	16,4	2,4	8,9	22	3,1	10,5	24	,70	,70	14	18	23	1,5
	0,70	4,3	12,2	1,3	7,0	15,0	1,8	6,6	21	2,7	8,1	26	3,4	9,7	28						
	0,85	3,0	14,2	1,4	6,4	17,0	2,1	4,9	25	3,0	6,4	30	3,9	7,8	36	1,4	1,5	15	19	24	1,8
	1,0	1,7	17,0	1,5	5,5	19,0	2,4	3,2	29	3,2	4,9	34	4,2	6,1	42	1,8	2,0	16	20	25	2,1
	-	-	-	1,7	4,5	22	-	-	-	3,4	4,2	37	4,6	4,4	47						
	-	-	-	1,8	3,5	24	-	-	-	3,5	3,4	40	4,9	2,8	54	3,0	3,0	16	20	26	2,7
FA26B	0,85	7,0	50	1,7	13,2	68	2,0	18,5	68	2,8	25	84	3,7	31	96	,85	,70	18	24	31	1,8
	1,0	2,1	62	1,8	9,8	79	2,1	15,1	76	3,0	22	92	3,8	28	105						
	-	-	-	-	-	-	2,2	11,7	85	3,1	18,5	101	3,9	26	113	1,7	1,5	19	25	33	2,4
	-	-	-	-	-	-	-	-	-	3,2	15,1	109	4,1	23	122	2,1	2,0	19	25	33	3,2
	-	-	-	-	-	-	-	-	-	3,4	12,1	119	4,2	20	130						
	-	-	-	-	-	-	-	-	-	3,5	9,1	130	4,6	13,6	153	3,2	3,0	20	26	34	4,1
	-	-	-	-	-	-	-	-	-	3,7	6,1	142	4,9	6,8	183	4,1	4,0	21	28	37	5,9

Широкий круглый факел распыла

Комплект сопел воздух/ жидкость	Расход жидкости (л/час) и Расход воздуха (л/мин)															Размеры факела распыла					
	Давление жидкости																				
	0,7 бар			1,5 бар			2 бар			3 бар			4 бар			Воздух	Жидкость	A см	B см	C см	D м
	Воздух Давл.	л/ч	Воздух расход л/мин	Воздух Давл.	л/ч	Воздух расход л/мин	Воздух Давл.	л/ч	Воздух расход л/мин	Воздух Давл.	л/ч	Воздух расход л/мин	Воздух Давл.	л/ч	Воздух расход л/мин						
FA26	0,70	24	32	1,4	43	37	2,1	33	66	2,8	52	65	3,7	63	68	,85	,70	19	25	36	2,1
	0,85	13,6	44	1,5	35	49	2,2	26	78	3,0	46	76	3,8	58	79	1,5	1,5	20	27	37	3,2
	1,0	7,6	57	1,7	28	61	2,4	18,9	89	3,1	39	87	3,9	52	101						
	-	-	-	1,8	21	71	2,5	11,7	100	3,2	33	99	4,2	41	111	2,4	2,0	20	27	37	4,1
	-	-	-	-	-	-	-	-	-	3,4	26	110	4,6	27	138						
	-	-	-	-	-	-	-	-	-	3,5	19,5	122	4,9	15,9	166	3,2	3,0	20	28	38	5,0
	-	-	-	-	-	-	-	-	-	3,7	13,2	133	-	-	-	3,9	4,0	20	28	39	6,8
FA29	1,3	36	85	2,1	57	116	3,1	53	156	4,2	64	197	5,6	74	245	2,0	,70	20	25	33	5,5
	1,5	29	102	2,4	51	130	3,2	50	163	4,9	51	230	6,0	68	260	3,0	1,5	20	27	34	6,4
	1,8	23	117	2,7	45	143	3,4	47	170	5,6	40	265	6,3	62	280						
	2,0	19,7	125	3,0	39	157	3,5	45	177	6,0	34	285	6,7	56	295	3,9	2,0	22	28	37	8,2
	2,1	16,7	133	3,2	33	170	3,9	38	194	6,3	28	300	7,0	51	315						
	2,3	14,0	142	3,5	28	185	4,6	25	230	6,7	22	320	-	-	-	6,0	3,0	23	29	38	9,1
	2,4	11,4	149	4,2	13,6	220	4,9	18,5	245	7,0	17,8	335	-	-	-	6,3	4,0	24	32	41	10
FA30	1,1	12,3	40	2,2	16,3	62	2,7	21	69	4,2	19,3	100	5,6	22	130	1,5	,70	15	19	23	2,7
	1,3	9,9	45	2,5	12,1	71	3,0	16,3	78	4,6	14,6	113	6,0	17,6	142						
	1,4	7,9	50	2,8	8,9	79	3,2	12,3	86	4,9	10,8	124	6,3	14,0	152	3,0	1,5	16	20	24	4,6
	1,5	6,1	54	3,0	7,6	83	3,4	10,7	91	5,3	8,1	135	6,7	11,4	163	3,4	2,0	16	20	24	5,5
	1,7	4,9	58	3,1	6,4	87	3,5	9,3	94	5,6	6,2	146	7,0	9,1	174						
	1,8	3,9	62	3,2	5,5	91	3,9	6,4	105	6,0	4,9	157	-	-	-	5,3	3,0	18	22	25	7,3
	2,0	3,1	67	3,4	4,7	95	4,2	4,7	115	6,3	4,0	167	-	-	-	6,3	4,0	19	24	30	9,4
FA46	1,7	25	156	3,0	39	230	3,4	50	250	4,6	62	320	6,0	93	395	2,0	,70	24	33	46	5,5
	1,8	19,7	167	3,1	33	240	3,5	43	260	4,9	47	345	6,3	77	425						
	2,0	15,1	178	3,2	27	255	3,7	41	275	5,3	36	375	6,7	62	460	3,2	1,5	25	34	47	6,4
	2,1	11,4	193	3,4	23	265	3,9	27	300	5,6	26	405	7,0	52	495	3,9	2,0	28	37	51	7,3
	2,3	7,6	205	3,5	18,5	280	4,1	23	310	6,0	18,9	435	-	-	-						
	-	-	-	3,7	14,8	290	4,2	18,9	320	6,3	13,6	460	-	-	-	5,3	3,0	29	38	53	7,9
	-	-	-	-	-	-	4,4	15,9	335	-	-	-	-	-	-	6,3	4,0	33	42	58	9,8

Принцип давления (внутреннее смешивание | плоский факел)

Сопло воздушное	Описание и преимущества
	• Жидкость и воздух смешиваются внутри форсунки для получения максимально мелкой капли • Потоки жидкости и газа взаимосвязаны, т.е. при изменении потока воздуха меняется и поток жидкости • Воздушное сопло создает плоский широкий факел распыла • На рисунке ниже показано как изменяется ширина факела распыла в зависимости от расстояния до сопла См. размеры A; B; C. Размерность: дюймы/сантиметры • Расстояние от сопла до точки максимального распыления обозначено на рисунке буквой "D".

Вид модели VT	Схема распыления
	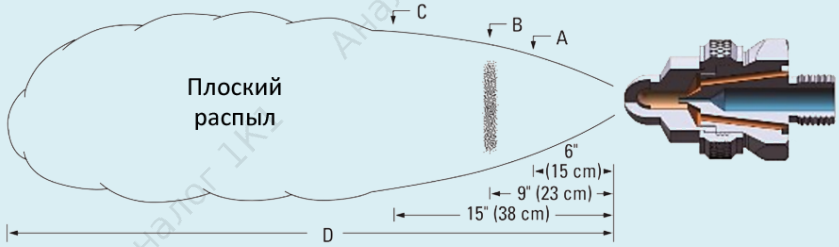

Параметры распыления:

Плоский факел распыла

Комплект сопел воздух/ жидкость	Расход жидкости (л/час) и Расход воздуха (л/мин) — Давление жидкости															Размеры факела распыла					
	0,7 бар			1,5 бар			2 бар			3 бар			4 бар			Воздух	Жидкость	A см	B см	C см	D м
	Воздух Давл.	л/ч	Воздух расход л/мин	Воздух Давл.	л/ч	Воздух расход л/мин	Воздух Давл.	л/ч	Воздух расход л/мин	Воздух Давл.	л/ч	Воздух расход л/мин	Воздух Давл.	л/ч	Воздух расход л/мин						
FA13A	0,70	5,5	24	1,3	9,1	31	2,0	8,6	42	2,7	11,2	52	3,9	12,0	69	1,1	,70	25	36	46	2,6
	0,85	4,7	27	1,5	7,7	36	2,2	7,5	47	3,0	10,1	56	4,6	9,7	81						
	1,0	4,1	31	1,8	6,5	42	2,5	6,2	52	3,2	9,1	62	5,3	7,5	93	2,1	1,5	36	48	66	3,0
	1,1	3,5	34	2,1	5,4	47	2,8	5,2	57	3,5	8,1	66	6,0	5,3	104	2,8	2,0	38	53	76	3,2
	1,3	3,0	37	2,4	4,3	52	3,1	4,2	63	4,2	5,4	79	6,3	4,3	110						
	1,4	2,5	40	2,7	3,3	57	3,2	3,7	65	4,6	4,2	85	6,7	3,3	116	3,5	3,0	47	61	86	3,4
	1,5	2,0	44	2,8	2,8	60	3,4	3,2	68	4,9	3,1	91	7,0	2,4	122	6,0	4,0	56	74	94	4,0
FA13	0,85	8,2	19,8	1,4	14,4	27	2,1	13,5	36	2,7	19,1	42	4,6	16,1	69	1,1	,70	36	46	71	2,1
	1,0	6,8	23	1,7	11,9	32	2,4	11,4	42	3,0	17,1	46	4,9	13,8	76						
	1,1	5,5	27	2,0	9,5	37	2,7	9,2	47	3,2	15,1	52	5,3	11,5	83	2,1	1,5	43	61	81	2,4
	1,3	4,1	30	2,1	8,3	40	3,0	7,1	53	3,5	13,1	57	5,6	9,3	90	3,0	2,0	51	66	89	2,6
	1,4	2,9	34	2,2	7,1	43	3,2	5,0	59	4,2	8,1	72	6,0	7,3	97						
	-	-	-	2,4	6,1	46	3,4	4,0	63	4,6	5,9	79	6,3	5,6	104	3,5	3,0	58	76	97	2,7
	-	-	-	2,5	5,1	49	3,5	3,3	66	4,9	4,0	86	6,7	4,3	112	5,6	4,0	58	76	97	3,2

Плоский факел распыла

Комплект сопел воздух/ жидкость	Расход жидкости (л/час) и Расход воздуха (л/мин)															Размеры факела распыла					
	Давление жидкости																				
	0,7 бар			1,5 бар			2 бар			3 бар			4 бар								
	Воздух Давл.	л/ч	Воздух расход л/мин	Воздух Давл.	л/ч	Воздух расход л/мин	Воздух Давл.	л/ч	Воздух расход л/мин	Воздух Давл.	л/ч	Воздух расход л/мин	Воздух Давл.	л/ч	Воздух расход л/мин	Воздух	Жидкость	A см	B см	C см	D м
FAN13	1,0	9,0	25	2,0	10,4	41	2,4	11,6	48	3,1	15,6	56	4,2	17,1	73	1,4	,70	10	13	17	3,0
	1,1	7,8	30	2,1	9,3	45	2,5	10,4	51	3,2	14,6	59	4,6	15,0	80						
	1,3	6,6	32	2,2	8,2	48	2,7	9,4	54	3,4	13,7	62	4,9	12,8	87	2,5	1,5	13	15	20	3,7
	1,4	5,2	36	2,5	6,1	55	3,0	7,3	61	3,8	10,8	71	5,3	11,0	94	3,2	2,0	13	17	22	4,0
	1,7	3,1	44	2,8	4,3	62	3,2	5,5	68	4,2	8,5	82	5,6	9,4	103						
	2,0	2,0	50	3,1	3,0	69	3,5	4,1	75	4,9	5,2	98	6,3	7,2	119	3,8	3,0	15	22	28	4,2
	2,2	1,1	56	3,4	2,0	75	3,8	2,9	81	6,0	2,3	120	7,0	6,1	134	5,3	4,0	20	25	33	4,8
FA14	1,3	3,9	30	2,1	7,4	40	3,0	6,1	52	3,9	9,4	60	5,3	10,2	78	1,5	,70	25	33	46	1,8
	1,4	3,0	33	2,4	5,3	45	3,1	5,3	54	4,2	7,2	67	5,6	8,3	84						
	1,5	2,3	35	2,5	4,4	47	3,2	4,5	57	4,6	5,3	73	6,0	6,6	89	2,7	1,5	36	51	69	2,0
	1,7	1,8	38	2,7	3,7	50	3,4	3,8	59	4,9	3,8	80	6,3	5,1	98	3,2	2,0	58	74	91	2,0
	1,8	1,3	41	2,8	3,1	52	3,5	3,2	62	-	-	-	-	-	-						
	2,0	0,95	44	3,0	2,6	55	3,9	1,8	68	-	-	-	-	-	-	4,2	3,0	61	74	94	2,1
	-	-	-	3,1	2,1	57	-	-	-	-	-	-	-	-	-	5,6	4,0	64	76	97	2,3
FAN23	1,0	17,0	23	2,0	24	44	2,4	28	51	3,4	38	72	3,9	65	75	1,1	,70	10	13	15	2,4
	1,1	11,0	27	2,1	18,9	50	2,5	23	59	3,5	33	80	4,2	53	89						
	1,3	7,6	33	2,2	14,4	56	2,7	18,9	66	3,7	28	89	4,6	40	108	2,1	1,5	10	13	17	3,0
	1,4	3,2	40	2,4	10,6	63	2,8	15,1	74	3,8	23	97	4,9	30	127	2,8	2,0	13	17	22	3,4
	-	-	-	2,5	7,2	71	3,0	11,7	79	3,9	19,7	105	5,3	21	149						
	-	-	-	-	-	-	-	-	-	4,2	13,1	120	5,6	13,8	173	3,7	3,0	15	20	28	3,6
	-	-	-	-	-	-	-	-	-	4,6	7,2	138	6,3	3,2	225	4,9	4,0	20	25	35	4,0
FA23B	1,1	11,2	54	2,1	18,0	79	2,7	19,6	93	3,5	27	112	4,6	33	137	1,4	,70	15	18	20	3,0
	1,3	8,5	60	2,2	15,8	84	2,8	17,3	98	3,7	25	116	4,9	28	149						
	1,4	6,5	65	2,4	13,6	89	3,0	15,2	103	3,8	23	121	5,3	24	151	2,4	1,5	23	28	33	3,2
	1,5	5,0	71	2,5	11,6	95	3,1	13,2	109	3,9	21	126	5,6	19,7	174	3,0	2,0	25	33	46	3,4
	1,7	3,8	77	-	-	-	3,2	11,4	114	4,1	18,9	132	6,0	15,7	187						
	-	-	-	-	-	-	-	-	-	4,2	17,0	137	6,3	12,4	200	5,3	4,0	33	41	48	4,0
FA23	0,85	27	33	1,8	38	55	2,4	39	67	3,2	58	76	4,6	59	106	1,1	,70	18	23	30	3,4
	1,0	20	38	2,1	28	66	2,7	30	77	3,5	47	87	5,3	40	132						
	1,1	15,9	45	2,2	24	71	3,0	24	87	3,8	38	97	5,6	32	145	2,4	1,5	23	30	41	3,5
	1,3	12,5	48	2,4	21	76	3,2	17,8	98	3,9	34	103	6,0	26	158	3,2	2,0	25	33	43	3,7
	1,4	10,2	56	2,5	17,8	82	3,4	15,1	103	4,2	27	113	6,3	20	172						
	1,5	7,6	62	2,7	15,1	87	3,5	12,9	109	4,6	20	126	6,7	15,9	185	3,9	3,0	30	38	48	3,8
	-	-	-	-	-	-	3,7	10,6	114	4,9	14,8	140	7,0	12,7	198	6,0	4,0	33	41	51	4,4
FA43	1,0	29	90	1,8	56	117	2,1	100	119	3,0	126	140	4,1	140	181	1,0	,70	18	20	25	3,4
	1,1	18,9	108	2,0	40	133	2,2	79	133	3,1	110	151	4,2	125	193						
	-	-	-	-	-	-	2,4	62	147	3,2	95	163	4,6	89	225	1,8	1,5	25	30	43	3,8
	-	-	-	-	-	-	2,5	48	162	3,4	78	184	4,9	58	265	2,4	2,0	25	30	46	4,3
	-	-	-	-	-	-	2,7	36	177	3,5	62	193	5,3	34	305						
	-	-	-	-	-	-	-	-	-	3,7	48	210	5,6	16,7	340	3,4	3,0	33	41	53	4,6
	-	-	-	-	-	-	-	-	-	3,8	37	225	-	-	-	4,9	4,0	36	43	58	5,2

Принцип давления (внешнее смешивание | плоский факел)

Сопло воздушное	Описание и преимущества
	• Жидкость и воздух смешиваются за пределами форсунки, на выходе из воздушного сопла • Потоки жидкости и воздуха не зависят друг от друга и могут управляться отдельно • Хороший вариант для распыления высоковязких жидкостей и абразивных суспензий • Размер капли можно контролировать, изменяя давление воздуха без изменения расхода жидкости • На рисунке ниже показано как изменяется ширина факела распыла в зависимости от расстояния до сопла См. размеры A; B; C. Размерность: дюймы/сантиметры • Расстояние от сопла до точки максимального распыления обозначено на рисунке буквой "D".

Вид модели VT	Схема распыления
	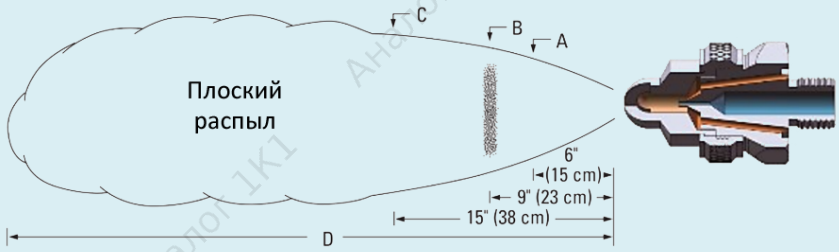

Параметры распыления:

Плоский факел распыла

Комплект сопел воздух/ жидкость	Расход жидкости (л/час) и Расход воздуха (л/мин) — Давление жидкости															Размеры факела распыла					
	0,2 бар			0,3 бар			0,7 бар			1,5 бар			3 бар			Воздух	Жидкость	A см	B см	C см	D м
	Воздух Давл.	л/ч	Воздух расход л/мин	Воздух Давл.	л/ч	Воздух расход л/мин	Воздух Давл.	л/ч	Воздух расход л/мин	Воздух Давл.	л/ч	Воздух расход л/мин	Воздух Давл.	л/ч	Воздух расход л/мин						
FAE15B	0,20	2,8	25,2	3,5	3,5	26,3	0,70	5,3	31,2	1,4	7,8	45,3	2,8	11,0	73,6	,20	,20	9,0	15	23	,90
	0,35	2,8	26,3	0,70	3,5	31,2	1,05	5,3	39,6	1,75	7,8	53,8	3,5	11,0	85	1,1	,20	9,0	15	23	1,2
	0,70	2,8	31,2	1,05	3,5	39,6	1,4	5,3	45,3	2,1	7,8	59,5	4,2	11,0	102	1,4	,35	10	15	23	1,2
	1,05	2,8	39,6	1,4	3,5	45,3	1,75	5,3	53,8	2,8	7,8	73,6	4,9	11,0	119	1,4	1,4	12	18	25	1,5
	1,4	2,8	45,3	1,75	3,5	53,8	2,1	5,3	59,4	3,5	7,8	85	5,3	11,0	128	1,8	,70	12	15	24	1,5
	1,75	2,8	53,8	2,1	3,5	59,4	2,8	5,3	73,6	4,2	7,8	102	5,6	11,0	139	2,8	1,4	13	18	28	1,8
	2,1	2,8	59,4	2,8	3,5	73,6	3,5	5,3	85	5,6	7,8	139	6,3	11,0	159	4,9	2,8	15	18	24	2,4
FAE18B	0,35	2,8	22	0,35	3,5	22	0,40	5,3	25	0,60	7,8	28	0,70	11,0	34	,40	,30	20	28	33	1,2
	0,40	2,8	25	0,40	3,5	25	0,60	5,3	28	0,70	7,8	34	1,1	11,0	45	,60	,70	23	30	40	1,8
	0,50	2,8	27,5	0,60	3,5	28	0,70	5,3	34	1,1	7,8	45	1,8	11,0	62	,60	1,5	28	35	46	1,8
	0,60	2,8	28	0,70	3,5	34	0,85	5,3	40	1,4	7,8	54	2,5	11,0	79	1,1	1,5	28	33	43	2,4
																1,4	1,5	25	30	41	2,7
																1,1	2,0	28	35	48	2,6
																1,4	3,0	30	38	51	2,7
FAE15A	0,35	4,5	26,3	0,70	5,5	31,2	1,05	8,3	39,6	1,75	12,2	53,8	3,15	16,6	82	,35	,20	7,5	14	22	1,0
	0,70	4,5	31,2	1,05	5,5	39,6	1,4	8,3	45,3	2,1	12,2	59,4	3,5	16,6	85	1,4	,20	9,0	15	22	1,7
	1,05	4,5	39,6	1,4	5,5	45,3	1,75	8,3	53,8	2,8	12,2	73,6	4,2	16,6	102	1,8	,35	10	17	23	1,8
	1,4	4,5	45,3	1,75	5,5	53,8	2,1	8,3	59,4	3,5	12,2	85	4,9	16,6	119	1,8	1,4	13	19	29	2,1
	1,75	4,5	53,8	2,1	5,5	59,4	2,8	8,3	73,6	4,2	12,2	102	5,25	16,6	127	2,1	,70	13	18	25	1,8
	2,1	4,5	59,4	2,8	5,5	73,6	3,5	8,3	85	4,9	12,2	119	6,3	16,6	159	3,5	1,4	13	22	30	2,4
	2,8	4,5	73,5	3,5	5,5	85	4,2	8,3	102	6,3	12,2	159	6,7	16,6	164	5,3	2,8	15	19	25	3,0

Плоский факел распыла

Комплект сопел воздух/ жидкость	Расход жидкости (л/час) и Расход воздуха (л/мин)															Размеры факела распыла					
	Давление жидкости																				
	0,2 бар			0,3 бар			0,7 бар			1,5 бар			3 бар								
	Воздух Давл.	л/ч	Воздух расход л/мин	Воздух Давл.	л/ч	Воздух расход л/мин	Воздух Давл.	л/ч	Воздух расход л/мин	Воздух Давл.	л/ч	Воздух расход л/мин	Воздух Давл.	л/ч	Воздух расход л/мин	Воздух	Жидкость	A см	B см	C см	D м
FAE18A	0,35	4,5	22	0,35	5,5	22	0,60	8,3	28	0,70	12,2	34	1,1	16,6	45	,70	30	28	33	40	1,5
	0,60	4,5	28	0,70	5,5	34	0,70	8,3	34	1,4	12,2	54	1,4	16,6	54	1,1	,70	30	38	48	2,1
	0,70	4,5	34	1,1	5,5	45	1,4	8,3	54	2,1	12,2	71	2,1	16,6	71	,70	1,5	38	46	58	1,8
	1,1	4,5	45	1,4	5,5	54	2,1	8,3	71	2,5	12,2	79	2,5	16,6	79	1,4	1,5	35	43	56	2,4
																2,5	1,5	33	40	51	3,0
																1,8	2,0	38	46	58	2,7
																1,8	3,0	41	48	66	2,9
FAE15	0,70	8,5	31,2	1,05	10,4	39,6	1,4	15,9	45,3	2,5	23	68	3,5	33	85	,70	,20	13	17	25	1,2
	1,05	8,5	39,6	1,4	10,4	45,3	1,75	15,9	53,8	2,8	23	73,6	4,2	33	102	1,8	,20	13	17	25	1,8
	1,4	8,5	45,3	1,75	10,4	53,8	2,1	15,9	59,4	3,5	23	85	4,9	33	119	2,1	,35	13	18	24	1,8
	1,75	8,5	53,8	2,1	10,4	59,4	2,8	15,9	73,6	4,2	23	102	5,3	33	127	2,5	1,4	14	20	32	1,8
	2,1	8,5	59,4	2,8	10,4	73,6	3,5	15,9	85,0	4,9	23	119	5,6	33	139	2,8	,70	14	19	30	2,3
	2,8	8,5	73,6	3,5	10,4	85	4,2	15,9	102	5,6	23	139	6,3	33	159	4,2	1,4	14	20	36	3,0
	3,5	8,5	85	4,2	10,4	102	4,9	15,9	119	6,3	23	159	7,0	33	176	5,3	2,8	17	20	30	4,0
FAE18	0,40	8,5	25	0,40	10,4	25	0,40	15,9	25	0,70	23	34	1,4	33	54	,60	,30	35	48	61	1,8
	0,50	8,5	27,5	0,60	10,4	28	0,60	15,9	28	0,85	23	40	1,8	33	62	,60	,70	35	48	63	1,5
	0,60	8,5	28	0,65	10,4	31	0,70	15,9	34	1,1	23	45	2,1	33	71	,70	1,5	38	48	63	1,8
	0,70	8,5	34	0,70	10,4	34	0,85	15,9	40	1,4	23	54	2,5	33	79	1,1	1,5	41	51	66	2,1
																1,4	1,5	43	53	66	2,4
																1,8	2,0	41	51	69	2,7
																2,1	3,0	41	51	69	2,9
FAE25B	0,70	13,4	85	1,0	16,4	102	1,4	25	116	2,5	37	178	3,2	52	212	,70	,20	13	19	25	1,7
	1,0	13,4	102	1,4	16,4	116	1,8	25	139	2,8	37	195	3,5	52	232	1,8	,20	13	19	25	2,7
	1,4	13,4	116	1,8	16,4	139	2,1	25	156	3,5	37	227	3,9	52	255	2,1	,35	15	19	28	3,0
	1,8	13,4	139	2,1	16,4	156	2,5	25	178	4,2	37	266	4,2	52	275	2,5	,70	15	22	28	3,5
	2,1	13,4	156	2,8	16,4	195	2,8	25	195	4,9	37	312	4,9	52	314	2,5	1,4	17	23	36	3,7
	2,8	13,4	195	3,5	16,4	227	3,5	25	227	5,6	37	360	5,6	52	360	4,2	1,4	17	23	37	4,3
	3,5	13,4	227	4,2	16,4	266	4,2	25	266	6,3	37	411	6,3	52	411	4,9	2,8	17	22	32	4,9
FAE28B	0,60	13,4	91	0,70	16,4	102	1,4	25	156	2,1	37	210	3,2	52	285	1,4	,30	33	38	48	3,8
	0,70	13,4	102	1,1	16,4	130	2,1	25	210	2,8	37	260	4,2	52	360	2,1	,70	33	40	56	4,3
	1,1	13,4	130	1,8	16,4	184	2,5	25	235	3,5	37	310	5,3	52	430	2,1	1,5	35	46	58	4,0
	1,4	13,4	156	2,1	16,4	210	2,8	25	260	4,2	37	360	5,6	52	455	3,2	1,5	38	48	66	4,6
																4,2	1,5	38	48	64	5,2
																3,9	2,0	41	51	69	4,6
																4,2	3,0	38	51	71	4,9
FAE25A	0,70	17,6	85	1,4	22	116	1,8	33	139	2,8	48	195	3,5	68	232	,70	,35	15	19	27	2,1
	1,0	17,6	102	1,8	22	139	2,1	33	156	3,2	48	212	4,2	68	275	1,8	,70	15	19	27	3,0
	1,4	17,6	116	2,1	22	156	2,5	33	178	3,5	48	227	4,9	68	314	2,5	1,4	15	22	33	3,4
	1,8	17,6	139	2,5	22	178	2,8	33	195	4,2	48	266	5,3	68	340	2,8	1,4	15	22	36	3,8
	2,1	17,6	156	2,8	22	195	3,5	33	227	4,9	48	312	5,6	68	360	2,8	1,4	17	25	37	4,0
	2,8	17,6	195	3,5	22	227	4,2	33	266	5,6	48	360	6,3	68	411	4,2	2,1	17	25	37	4,9
	3,5	17,6	227	4,2	22	266	4,9	33	312	6,3	48	411	6,6	68	428	5,3	2,8	18	23	36	5,8
FAE28A	0,60	17,6	91	0,70	22	102	1,1	33	130	2,5	48	235	3,5	68	310	1,1	,20	33	38	51	3,5
	1,1	17,6	130	1,4	22	156	1,8	33	184	3,2	48	285	4,6	68	380	1,8	,70	35	48	64	3,0
	1,4	17,6	156	1,8	22	184	2,5	33	235	3,9	48	330	6,0	68	475	2,5	1,5	38	46	64	3,8
	1,8	17,6	184	2,1	22	210	2,8	33	260	4,2	48	360	6,7	68	525	3,2	1,5	33	43	61	4,3
																4,2	1,5	30	43	58	4,9
																4,2	2,0	33	43	61	5,2
																4,9	3,0	33	43	61	4,0

Плоский факел распыла

Комплект сопел воздух/ жидкость	Расход жидкости (л/час) и Расход воздуха (л/мин)															Размеры факела распыла					
	Давление жидкости																				
	0,2 бар			0,3 бар			0,7 бар			1,5 бар			3 бар								
	Воздух Давл.	л/ч	Воздух расход л/мин	Воздух Давл.	л/ч	Воздух расход л/мин	Воздух Давл.	л/ч	Воздух расход л/мин	Воздух Давл.	л/ч	Воздух расход л/мин	Воздух Давл.	л/ч	Воздух расход л/мин	Воздух	Жидкость	A см	B см	C см	D м
FAE28	0,70	36	102	1,1	45	130	1,8	68	184	3,2	100	285	5,3	141	430	2,1	,30	40	56	76	3,0
	1,1	36	130	1,4	45	156	2,1	68	210	3,5	100	310	6,0	141	475	2,8	,70	46	58	81	4,0
	1,4	36	156	2,1	45	210	2,8	68	260	4,9	100	405	6,7	141	525	3,2	1,5	48	58	79	4,3
	1,8	36	184	2,5	45	235	3,2	68	285	5,9	100	455	7,0	141	550	4,6	1,5	43	53	76	4,9
																5,6	1,5	38	51	66	5,8
																3,9	2,0	48	64	84	4,3
																6,3	3,0	41	56	79	5,8
FAE25	1,0	36	102	1,8	45	139	2,5	68	178	3,2	100	212	3,9	141	255	1,0	,20	15	20	25	2,7
	1,4	36	116	2,1	45	156	2,8	68	195	3,5	100	227	4,2	141	275	2,1	,20	15	22	29	3,0
	1,8	36	139	2,5	45	178	3,2	68	212	3,9	100	246	4,6	141	297	2,8	,35	18	24	36	3,5
	2,1	36	156	2,8	45	195	3,5	68	227	4,2	100	266	4,9	141	314	3,2	1,4	20	28	39	3,7
	2,5	36	178	3,2	45	211	4,2	68	266	4,9	100	312	5,6	141	360	3,5	,70	19	27	38	4,0
	2,8	36	195	3,5	45	227	4,9	68	312	5,6	100	360	6,3	141	411	4,2	1,4	20	28	39	4,3
	3,5	36	227	4,2	45	266	5,6	68	360	6,3	100	411	70	141	453	5,6	2,8	18	24	38	5,9
FAE45B	1,8	36	235	1,8	45	235	2,5	68	300	3,9	100	410	-	-	-	1,8	,20	15	20	29	3,0
	2,1	36	260	2,1	45	260	2,8	68	330	4,2	100	445	-	-	-	2,8	,20	15	20	30	3,4
	2,5	36	300	2,5	45	300	3,2	68	355	4,6	100	480	-	-	-	2,8	,30	15	20	30	4,0
	2,8	36	330	2,8	45	330	3,5	68	380	4,9	100	529	-	-	-	3,5	,70	17	22	32	4,3
	3,2	36	355	3,2	45	355	3,9	68	410	5,3	100	565	-	-	-	3,9	1,5	17	22	34	4,6
	3,5	36	380	3,5	45	380	4,2	68	445	5,6	100	600	-	-	-	4,2	1,0	17	23	33	4,7
	4,2	36	445	4,2	45	445	4,9	68	520	6,3	100	685	-	-	-	4,9	1,5	17	23	34	5,5
FAE45A	2,1	64	260	2,8	78	330	3,9	119	410	4,9	175	520	-	-	-	2,1	,20	17	24	34	3,5
	2,5	64	300	3,2	78	355	4,2	119	445	5,3	175	565	-	-	-	3,2	,20	18	24	36	4,3
	2,8	64	330	3,5	78	380	4,6	119	480	5,6	175	600	-	-	-	3,9	,30	18	25	36	4,9
	3,2	64	355	3,9	78	410	4,9	119	520	6,0	175	640	-	-	-	4,9	,70	18	25	36	5,5
	3,5	64	380	4,2	78	445	5,3	119	565	6,3	175	685	-	-	-	4,9	1,5	20	25	38	5,5
	4,2	64	445	4,9	78	520	5,6	119	600	-	-	-	-	-	-	5,3	1,0	18	25	38	5,8
	4,9	64	520	5,6	78	600	6,3	119	685	-	-	-	-	-	-	5,6	1,5	20	25	38	6,1
FAE45	2,8	102	330	3,5	125	380	4,6	192	480	5,6	280	600	-	-	-	2,8	,20	19	25	36	4,6
	3,2	102	355	3,9	125	410	4,9	192	520	6,0	280	640	-	-	-	3,9	,20	20	25	37	4,9
	3,5	102	380	4,2	125	445	5,3	192	565	6,3	280	685	-	-	-	4,6	,30	20	25	37	5,2
	3,9	102	410	4,6	125	480	5,6	192	600	-	-	-	-	-	-	5,3	,70	22	27	38	5,5
	4,2	102	445	4,9	125	520	6,0	192	640	-	-	-	-	-	-	5,6	1,0	22	27	41	5,5
	4,6	102	480	5,3	125	565	6,3	192	685	-	-	-	-	-	-	5,6	1,5	22	27	41	5,8
	4,9	102	520	5,6	125	600	-	-	-	-	-	-	-	-	-	6,0	1,5	22	27	41	6,1

Принцип сифона (внешнее смешивание | плоский факел)

Сопло воздушное	Описание и преимущества
	• Жидкость и воздух смешиваются за пределами форсунки, на выходе из воздушного сопла • Воздушное сопло создает плоский факел распыла • Потоки жидкости и воздуха не зависят друг от друга и могут управляться отдельно • Хороший вариант для распыления высоковязких жидкостей и абразивных суспензий • Размер капли можно контролировать, изменяя давление воздуха без изменения расхода жидкости • Подача жидкости в форсунку производится самотеком или по принципу сифона, когда жидкость затягивается в форсунку с помощью сжатого воздуха. Высота втягивания ограничена, см. таблицу ниже.

Вид модели VT	Схема распыления
	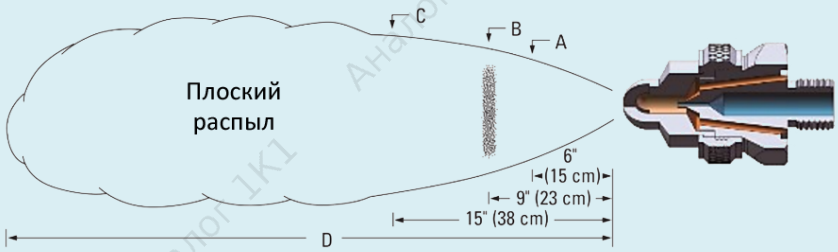

Параметры распыления:

Плоский факел распыла														
Комплект сопел воздух/ жидкость	Распылительный воздух		Расход жидкости (л/час)								Размеры факела *при втягивании жидкости с высоты 20 см*				
	Давление бар	Расход л/мин	Высота самотека (см)			Высота втягивания (см)					Воздух	A см	B см	C см	D м
			45	30	15	10	20	30	60	90					
FAF1	0,70	28	1,3	1,2	1,1	1,0	0,95	0,83	0,64	0,49	,70	20	26	38	2,1
	1,5	43	1,2	1,1	1,0	0,90	0,86	0,78	0,66	0,54	1,5	21	29	38	2,1
	2,0	50	0,82	0,76	0,68	0,57	0,50	-	-	-	2,0	23	30	38	1,8
FAF2C	1,5	56	3,7	3,5	3,3	2,9	2,8	2,5	2,3	2,1	1,5	23	32	38	2,7
	2,0	65	3,4	3,3	3,1	2,8	2,7	2,6	2,4	2,2	2,0	24	34	42	2,7
	3,0	87	2,8	2,7	2,5	2,4	2,2	2,1	1,9	1,7	3,0	27	37	46	3,0
	4,0	110	1,9	1,8	1,6	1,5	1,3	1,2	-	-	4,0	28	39	48	2,7
FAF3B	1,5	68	5,1	4,8	4,5	3,8	3,7	3,5	3,0	2,4	1,5	19	23	27	3,4
	2,0	78	4,9	4,7	4,4	3,6	3,4	3,2	2,9	2,3	2,0	20	25	28	3,4
	3,0	103	3,4	3,2	3,0	2,2	2,0	1,7	-	-	3,0	22	27	30	3,0
	3,5	117	2,2	2,0	1,7	-	-	-	-	-	-	-	-	-	-
FAF4B	1,5	63	7,6	7,2	6,6	5,7	5,4	5,1	4,6	3,7	1,5	17	22	27	3,4
	2,0	73	7,6	7,3	6,8	5,9	5,7	5,5	5,0	4,2	2,0	18	23	29	3,4
	3,0	96	6,4	6,1	5,7	5,0	4,5	4,1	3,3	-	3,0	20	27	33	3,4
	3,5	110	4,2	3,7	3,2	2,6	-	-	-	-	-	-	-	-	-

Принцип сифона (внешнее смешивание | круглый факел)

Сопло воздушное	Описание и преимущества
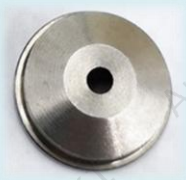	• Жидкость и воздух смешиваются за пределами форсунки, на выходе из воздушного сопла • Воздушное сопло создает узкий круглый факел распыла • Потоки жидкости и воздуха не зависят друг от друга и могут управляться отдельно • Хороший вариант для распыления высоковязких жидкостей и абразивных суспензий • Размер капли можно контролировать, изменяя давление воздуха без изменения расхода жидкости • Подача жидкости в форсунку производится самотеком или по принципу сифона, когда жидкость затягивается в форсунку с помощью сжатого воздуха. Высота втягивания ограничена, см. таблицу ниже.

Вид модели VT	Схема распыления
	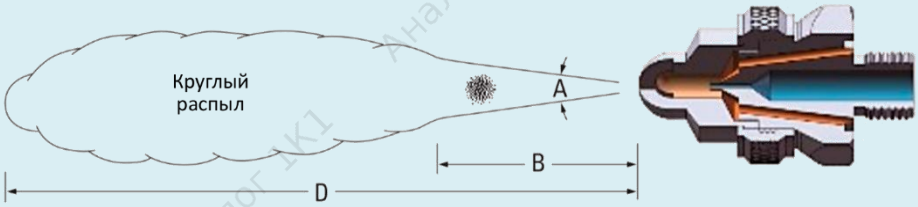

Параметры распыления:

Круглый факел распыла													
Комплект сопел воздух/ жидкость	Распылительный воздух		Расход жидкости (л/час)								Размеры факела *при втягивании жидкости с высоты 20 см*			
	Давление Бар	Расход л/мин	Высота самотека (см)			Высота втягивания (см)					Воздух	Угол распыла A (°)	B см	D м
			45	30	15	10	20	30	60	90				
FA1A	0,70	11,3	1,5	1,3	1,1	0,87	0,68	0,53	-	-	,70	18	28	1,8
	1,5	17,0	1,8	1,7	1,5	1,3	1,2	1,1	0,62	-	1,5	18	28	1,9
	3,0	28	2,1	1,9	1,7	1,5	1,4	1,3	1,1	0,76	3,0	18	30	2,3
	4,0	36	2,2	2,0	1,8	1,6	1,5	1,4	1,2	0,87	4,0	18	36	2,6
FA1	0,70	13,3	2,4	2,1	1,7	1,5	1,2	0,79	-	-	,70	18	30	2,1
	1,5	20	2,8	2,6	2,4	2,1	1,9	1,6	0,91	-	1,5	18	33	2,3
	3,0	32	3,4	3,1	2,9	2,8	2,6	2,4	1,7	1,1	3,0	18	38	2,6
	4,0	41	3,7	3,4	3,3	3,1	2,9	2,7	2,1	1,5	4,0	19	43	3,0
FA2A	0,70	23	2,5	2,3	2,0	1,6	1,4	1,1	-	-	,70	18	30	2,4
	1,5	36	2,9	2,8	2,5	2,2	2,0	1,7	0,89	-	1,5	18	33	2,7
	3,0	58	3,4	3,3	3,2	2,9	2,8	2,5	1,9	1,2	3,0	19	38	3,4
	4,0	74	3,7	3,6	3,5	3,4	3,3	3,0	2,5	2,0	4,0	20	43	4,0
FA2	0,70	19,3	4,5	4,0	3,4	2,1	1,8	1,4	-	-	,70	21	38	3,0
	1,5	31	5,3	4,9	4,4	3,5	2,9	2,7	1,8	-	1,5	21	41	3,4
	3,0	50	6,0	5,6	5,0	4,4	4,0	3,4	2,4	1,2	3,0	21	46	4,0
	4,0	65	5,7	5,4	5,0	4,2	3,9	3,5	2,8	1,9	4,0	22	51	4,6

Круглый факел распыла

Комплект сопел воздух/ жидкость	Распылительный воздух		Расход жидкости (л/час)								Размеры факела *при втягивании жидкости с высоты 20 см*			
	Давление бар	Расход л/мин	Высота самотека (см)			Высота втягивания (см)					Воздух	Угол распыла А (°)	В см	D м
			45	30	15	10	20	30	60	90				
FA4	1,5	58	22	19,9	16,3	12,3	10,5	8,3	2,8	-	1,5	17	46	3,7
	3,0	88	25	23	19,5	16,7	14,2	11,5	6,4	2,8	3,0	18	51	4,3
	4,0	111	26	24	21	18,4	15,7	12,9	7,9	4,5	4,0	18	53	4,9
	5,6	147	26	24	22	19,7	17,0	14,6	9,8	6,1	5,6	19	58	5,5
FA5	2,0	144	-	-	-	27	22	16,8	-	-	2,0	20	51	6,7
	3,0	190	-	-	-	30	26	21	-	-	3,0	20	53	7,0
	4,0	240	-	43	40	31	28	23	11,0	-	4,0	21	58	7,6
	5,6	315	44	42	39	31	28	24	16,7	8,3	5,6	22	63	8,2

Аналог 1К1

АТОМАЙЗЕРЫ

VHG/VHGT серия. *Автоматическое управление*

Вид модели VHG	Вид модели VHGT
	

Схема сборки/комплектация

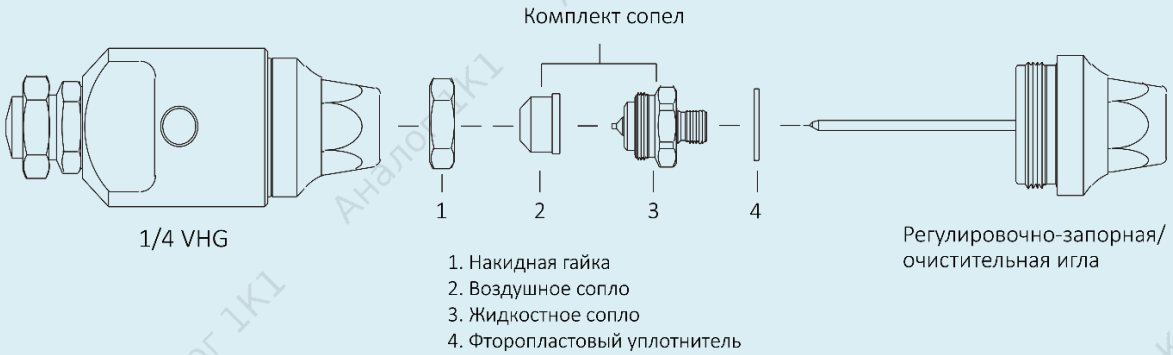

Основные размеры



Описание и преимущества

- Пневматическая форсунка с автоматическим управлением
- Включение/отключение распыления осуществляется пневматическим клапаном с максимальной частотой срабатывания до 180 циклов в минуту
- Пневмоклапан блокирует только подачу жидкости
- Подача жидкости может выполняться под давлением, самотеком или по принципу сифона (самовсоса)
- Возможна установка любого комплекта сопел, которые используются для моделей: V, VT или VI
- Доступны к продаже отдельные компоненты атомайзера в качестве рем. комплекта
- Модель VHGT имеет винт для отключ. подачи жидкости вручную.

Размер резьбы 1/8" (внутренняя), а также стандарт резьбы NPT также доступны для заказа (по запросу).

Компоновка:

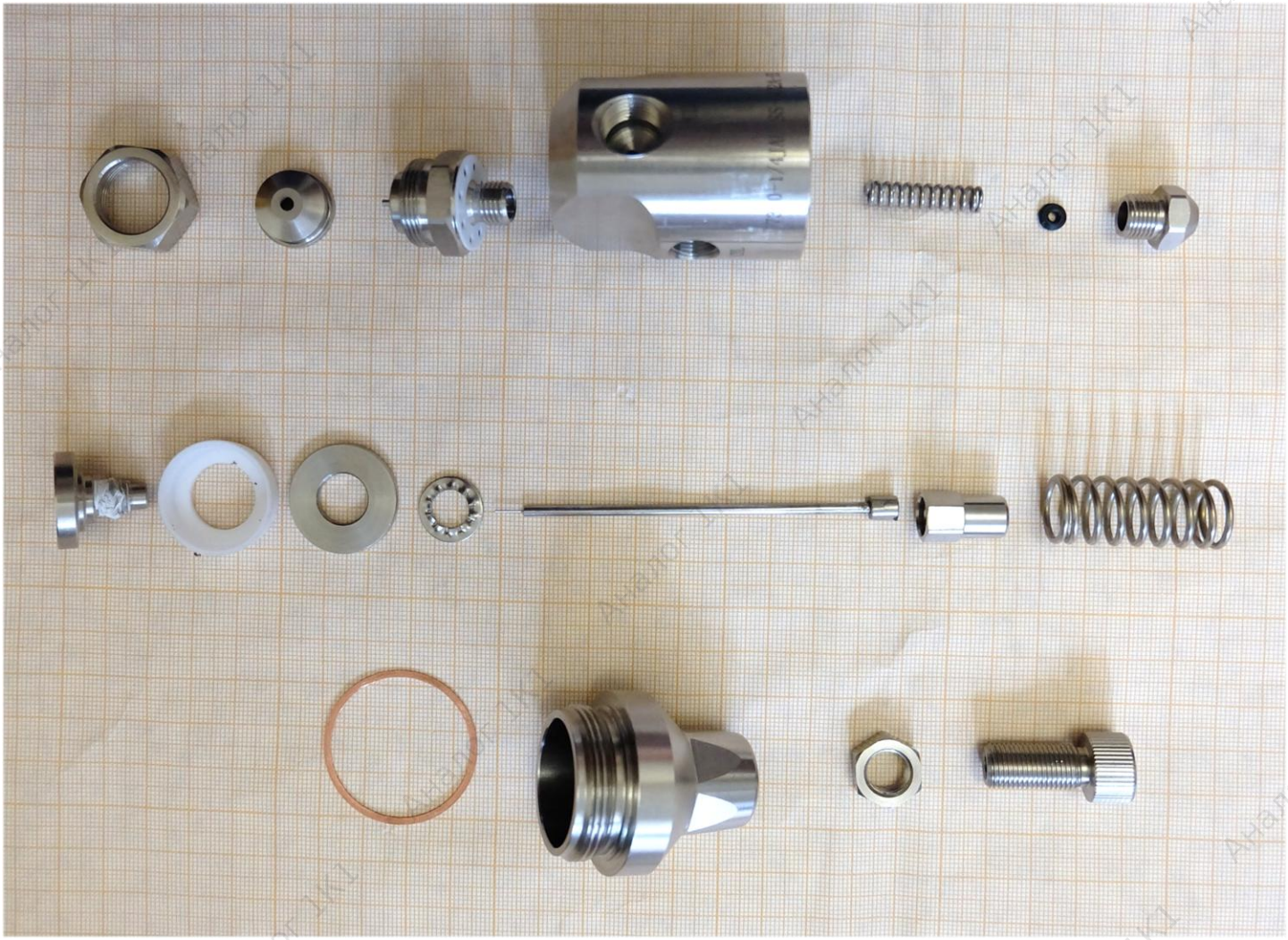

Пример заказа: VT серия	Резьба			Опции	Артикул распылителя	Материал
	Размер	Тип	Стандарт			
	1/4	–	–	VT	FAF4B	304SS
Расшифровка:	*1/4"*	*внутренняя*	*BSPP*	*с запорной иглой*	*сопла воздух/ жидкость*	*нерж. сталь AISI 304*

Артикул для заказа (VT серия): 1/4VT-FAF4B-304SS

Пример заказа: VHG серия	Резьба			Опции	Артикул распылителя	Материал
	Размер	Тип	Стандарт			
	1/4	–	–	VHG	FAF4B	303SS
Расшифровка:	*1/4"*	*внутренняя*	*BSPP*	*стандартный корпус*	*сопла воздух/ жидкость*	*нерж. сталь AISI 303*

Артикул для заказа (VHG серия): 1/4VHG-FAF4B-303SS

АТОМАЙЗЕР «VMA»

Описание и преимущества

- Многофункциональный атомайзер для работы с вязкими жидкостями
- Мелкодисперсное распыление эмульсионных красок, клеев, флюсов для пайки, жидких покрытий и т.п.
- Возможность изменять форму факела распыла с плоской струи на полный конус непосредственно в режиме распыления (регулировочным винтом).
- Гибкие настройки расхода жидкости для каждой конкретной задачи.
- Циклический режим впрыска с заданным интервалом времени для распыления на заготовки, рассредоточенно движущиеся по конвейеру, а также для иных схожих задач. Max количество циклов/мин. – 180.
- Игла пневмоклапана помимо функции запорного механизма потока жидкости выполняет также роль очистительной иглы, удаляя мелкий мусор с внутренней части сопла, каждый раз, когда отключается распыление.
- Внешнее смешивание воздуха и жидкости (на выходе из сопла) позволяет атомайзеру успешно распылять высоковязкие жидкости.
- Доступно 4 типоразмера жидкостного сопла разной производительности.



Схема подключения и основные узлы

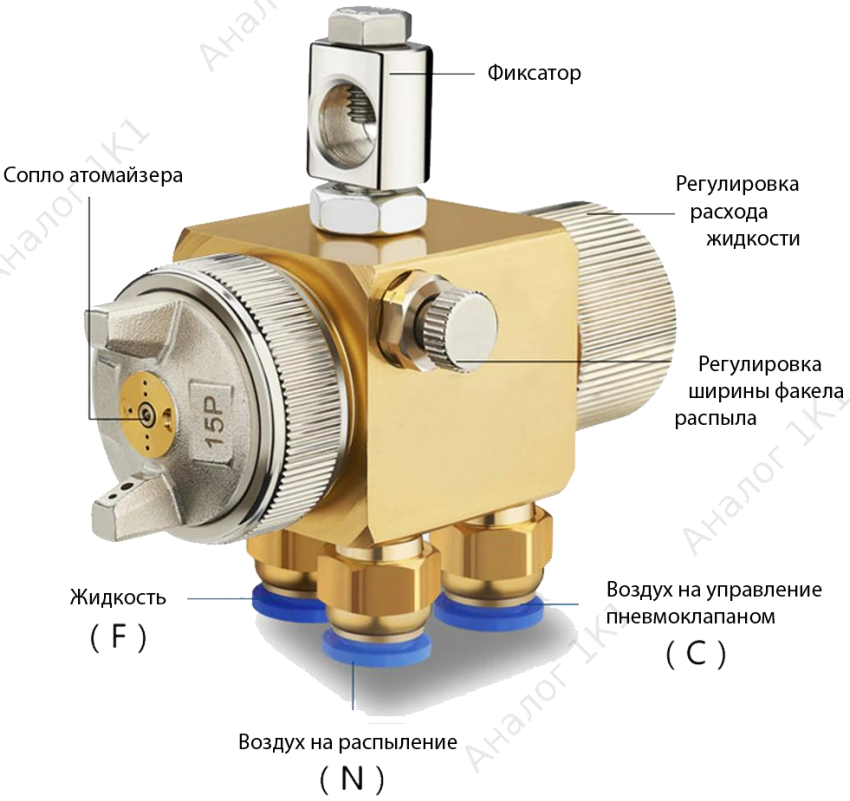

Основные размеры атомайзера

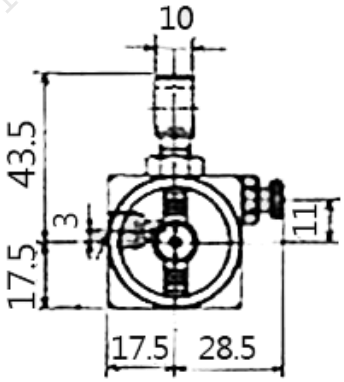

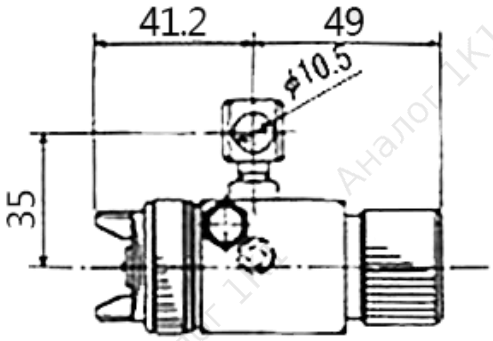

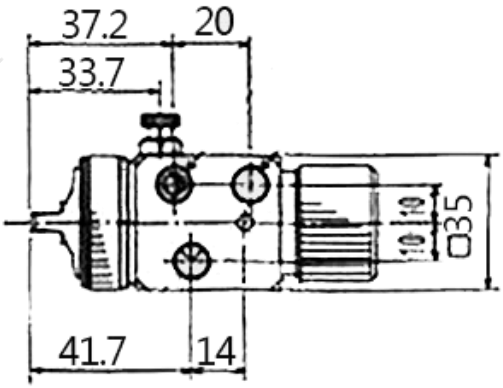



и факела распыла

Применение

- Распыление воды до состояния тумана
- Дезинфекция помещений и предметов
- Распыление красок, клеев, жидких покрытий
- Распыление пищевых добавок на заготовки
- Внесение жидких витаминов и др. добавок в комбикорма.
- Дозированный впрыск химических реагентов
- Увлажнение воздуха в производственных, животноводческих и иных помещениях
- Поддержание оптимального микроклимата в теплицах, зимних садах и т.п.
- Распыление масел на формы для выпекания, заливки бетона, металла.
- Нанесение антикоррозионного покрытия



Параметры распылительных насадок:

Код модели	VMA-08	VMA-10	VMA-13	VMA-15
Диаметр сопла, мм	0,8	1,0	1,3	1,5
Давление воздуха, бар	3,4			
Расход воздуха, л/мин	270	270	290	290
Расход жидкости, мл/мин	200	350	500	620
Ширина факела распыла, мм	225	250	260	280
Принцип подачи жидкости	под давлением			
Вес: корпус/в упаковке с аксессуарами	0,33/0,5 кг.			
Применение	жидкости **низкой** вязкости		жидкости **средней** вязкости	

Примечание: указанные значения получены при распылении чистой воды с температурой +20 °С.

Пример заказа	Серия	Модель	Материал	Резьба		
				Размер	Тип	Стандарт
	VMA	**10**	**BR**	**18**	**F**	**B**
Расшифровка:	*атомайзер*	*размер сопла*	*латунь*	*1/8"*	*внутренняя*	*BSPP*

Артикул для заказа: VMA-10-BR-18FB

Примечание: при заказе атомайзера комплектно с фитингами добавьте в конец артикула через дефис.
CLF – если нужны фитинги с цанговыми зажимами под гибкий шланг.
TRF – для фитингов с внешней резьбой.

ПОЛЫЙ КОНУС

DF серия. *Туманообразующие форсунки низкого давления*

Вид



Чертёж

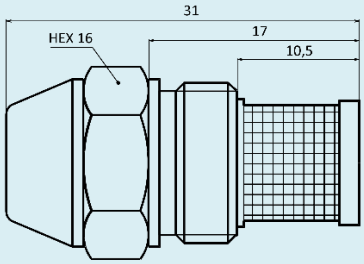

Параметры и особенности

- Крайне тонкое распыление жидкости до состояния тумана
- Не требует сжатого воздуха для достижения мелкой дисперсии
- Наличие встроенного фильтра предотвращает засорение форсунки
- Легко разборная конструкция позволяет производить ремонт/очистку форсунки без спец. навыков, что значительно продлевает срок службы
- Элементы сопла выполнены из износостойкой нержавеющей стали
- Возможно распыление не только воды, но и жидкого топлива: дизеля или мазута.

Применение

- Увлажнение воздуха в производственных, животноводческих, жилых помещениях
- Подавление пыли
- Очистка воздуха и газов от примесей
- Распыление масел
- Дезинфекция
- Абсорбция
- Орошение солодо-растительных ящиков
- Распыление жидкого топлива в горелках.

Параметры:

Диаметр сопла (мм)	Размер резьбы (BSPT)	Размер капли (мкм)	Ячейка фильтра (mesh)	Материал	Расход воды, л/мин						Угол распыла	
					2 бар	3 бар	5 бар	7 бар	10 бар	20 бар	при 3 бар	при 10 бар
0,3	1/4"	50	120	304SS	-	0,05	0,06	0,07	0,08	0,12	45°	60°
0,4	1/4"	60	120	304SS	-	0,06	0,08	0,09	0,11	0,15	45°	60°
0,5	1/4"	70	100	304SS	-	0,08	0,10	0,12	0,14	0,20	50°	60°
0,6	1/4"	70	100	304SS	0,10	0,13	0,16	0,20	0,25	0,35	60°	70°
0,7	1/4"	80	100	304SS	0,16	0,20	0,26	0,30	0,35	0,49	60°	70°
0,8	1/4"	80	100	304SS	0,25	0,30	0,38	0,45	0,53	0,74	60°	70°
0,9	1/4"	90	50	304SS	0,33	0,40	0,50	0,60	0,71	0,99	60°	70°
1,0	1/4"	110	50	304SS	0,41	0,50	0,64	0,75	0,89	1,23	60°	80°
1,1	1/4"	120	50	304SS	0,49	0,60	0,77	0,90	1,06	1,48	60°	80°
1,2	1/4"	130	50	304SS	0,66	0,80	1,02	1,20	1,42	1,97	60°	80°
1,3	1/4"	140	50	304SS	0,82	1,00	1,28	1,50	1,77	2,47	60°	80°
1,4	1/4"	140	50	304SS	0,99	1,20	1,53	1,80	2,13	2,96	80°	80°
1,5	1/4"	150	50	304SS	1,15	1,40	1,79	2,10	2,48	3,46	80°	80°
1,6	1/4"	180	50	304SS	1,32	1,60	2,04	2,40	2,84	3,95	80°	80°
1,7	1/4"	210	50	304SS	1,48	1,80	2,20	2,69	3,19	4,44	80°	80°
1,8	1/4"	230	50	304SS	1,70	2,08	2,40	3,02	3,65	4,98	80°	80°

Пример заказа:	Серия	Диаметр сопла	Материал	Резьба		
				Размер	Тип	Стандарт
	DF	06	304SS	14	M	B
Расшифровка:	–	*сопло 0,6 мм*	*нерж. сталь AISI 304*	*1/4"*	*внешняя*	*BSPT*

Артикул для заказа: DF06-304SS-14MB

Доп. информация:

- для заказа доступны форсунки с метрической резьбой или стандарта NPT, а также другие материалы изготовления такие как латунь и нерж. сталь 316. Условия для нестандартных заказов уточняйте у менеджеров.
- рекомендуемое давление эксплуатации не ниже 3 бар и не выше 20 бар.

ПОЛЫЙ КОНУС

Серия UM. *Туманообразующие форсунки низкого давления*

Вид	Особенности и преимущества	Применение
	• Крайне тонкое распыление жидкости до состояния тумана • Не требует сжатого воздуха для достижения мелкой дисперсии • Полипропиленовый фильтр с ячейкой на 70 мкм • Корпус форсунки выполнен из нержавеющей стали • Сопло-вставка из износостойкого синтетического рубина • Отсутствие завихрителя и иных внутренних частей повышает простоту и надежность конструкции • Внешний отражатель расширяет факел распыла до 90 градусов и дополнительно измельчает каплю.	• увлажнение воздуха в жилых, производственных помещениях, животноводческих фермах • подавление пыли • очистка газов от примесей • дезинфекция • абсорбция • орошение солодо-растительных ящиков • создание микрофлоры в парниках • охлаждение воздуха распылением

Чертёж	Форма факела	Стандарты резьбы	Материал
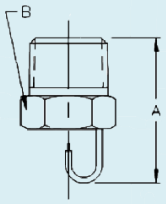	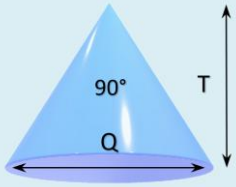	MB – BSPT (внешняя) MN – NPT (внешняя)	303SS – нерж. сталь AISI 303 316SS – нерж. сталь AISI 316 синтетический рубин (сопло)

Параметры:

Ø сопла (мм)	Размер резьбы (BSPT)	Код модели	Расход воды, (л/мин)						Габариты		Q (мм)	T (мм)
			2 бар	3 бар	5 бар	10 бар	20 бар	70 бар	A (мм)	B (мм)		
0,1	1/8"	UM01	-	-	-	-	0,05	0,09	19	11	195	100
0,2	1/8"	UM02	-	-	-	0,08	0,12	0,22			250	125
0,3	1/8"	UM03	-	-	0,12	0,17	0,23	0,44			250	125
0,4	1/8"	UM04	-	0,15	0,20	0,28	0,40	0,75			250	125
0,5	1/4"	UM05	0,21	0,26	0,34	0,48	0,68	1,27	25	14	300	150
0,6	1/4"	UM06	0,32	0,39	0,51	0,72	1,00	1,90			400	200
0,7	1/4"	UM07	0,41	0,51	0,66	0,93	1,30	2,40			450	226
0,8	1/4"	UM08	0,56	0,70	0,90	1,28	1,80	3,40			550	277

Пример заказа	Код модели	Материал	Резьба		
			Размер	Тип	Стандарт
	UM05	**303SS**	**14**	**M**	**B**
Расшифровка:	–	*нерж.сталь 303*	*1/4"*	*внешняя*	*BSPT*

Артикул для заказа: UM05-303SS-14FB

ПОЛНЫЙ КОНУС

Серия TBT/SJV. *Крепление под накидную гайку*

Вид	Описание и преимущества	Применение
	• Мелкодисперсное распыление с полным конусом без использования сжатого воздуха • Очень мелкие капли обеспечивают эффект тумана (для серии **TBT**) • Идеально подходят для пылеподавления и увлажнения • Форсунки обеспечивают равномерно заполненную зону конической формы • Комплект форсунки может включать: наконечник форсунки, уплотнение, ниппель и контргайку • Применение контргайки позволяет легко демонтировать форсунку и прочистить ее в случае засорения, что значительно упрощает обслуживание.	• Дезинфекция • Увлажнение воздуха • Процессы очистки и мойки • Распыление на поверхность • Очистка контейнеров • Пеноподавление • Дегазация жидкостей • Охлаждение газов и твердых тел • Химико-технологическая инженерия.

Чертёж	Форма факела для TBT	Форма факела для SJV	Материал
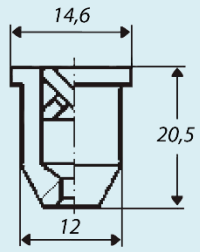			Нержавеющая сталь AISI 303 Нержавеющая сталь AISI 316

Параметры:

Серия	Код модели	Ø вых. отверст. (мм)	Расход жидкости, (л/мин)						Угол распыла		
			1 бар	2 бар	3 бар	5 бар	10 бар	15 бар	1.5 бар	3 бар	6 бар
TBT	2	0,7	0,08	0,1	0,13	0,16	0,25	0,3	45°	49°	50°
	4	1,1	0,17	0,22	0,26	0,32	0,50	0,6	49°	52°	56°
	6	1,1	0,24	0,32	0,4	0,48	0,85	1,0	50°	54°	65°
	10	1,6	0,40	0,53	0,65	0,78	1,30	1,5	45°	50°	55°
	14	1,9	0,57	0,75	0,92	1,1	1,70	2,0	47°	50°	55°
	18	1,9	0,73	0,96	1,2	1,42	2,55	3,0	45°	51°	58°
TBT-W	2.8W	1,6	1,2	1,7	2,0	2,5	3,3	3,8	120°	116°	102°
	4.3W	2,0	1,9	2,5	3,1	4,0	5,1	6,0	118°	115°	102°
	5.6W	2,4	2,5	3,6	4,0	5,3	6,5	7,6	118°	115°	102°
	8W	2,4	3,6	4,8	6,0	8,0	9,8	11,5	120°	117°	103°
	10W	2,8	4,5	5,8	7,5	10,0	12,2	14,3	120°	117°	103°
	12W	3,2	5,4	6,5	8,9	11,9	14,5	17,0	117°	110°	103°
	14W	3,6	6,2	7,9	10,2	13,0	16,5	19,4	117°	110°	103°

Серия	Код модели	Ø вых. отверст. (мм)	Расход жидкости, (л/мин)						Угол распыла		
			1 бар	2 бар	3 бар	5 бар	10 бар	15 бар	1.5 бар	3 бар	6 бар
SJV	1149	1,3	0,9	1,2	1,5	2	2,7	3,2	50°	50°	45°
	1223	1,7	1,3	1,9	2,3	3	4,3	5	65°	65°	50°
	1262	1,7	1,5	2	2,6	3,4	4,8	5,7	50°	50°	45°
	1372	2	2,1	3	3,7	4,8	7	8,2	65°	65°	60°
	1508	2,4	3	4,1	5	6,5	9,3	11	55°	55°	45°
	1626	2,9	3,6	5,2	6,3	8	11,3	13,2	60°	60°	55°
	1743	3	4,3	6	7,5	10	14	16,5	66°	66°	60°

Пример заказа	Серия	Код модели	Материал
	TBT-W	**10W**	**303SS**
Расшифровка:	–	–	*нерж. сталь AISI 303*

Артикул для заказа: TBT-W-10W-303SS

ПОЛЫЙ КОНУС

AHPC/BSS серия. *Туманообразующие сопла высокого давления*

		Описание	Применение
Вид		• Очень мелкое распыление воды в виде аэрозоля • Рабочий диапазон давлений 20-80 бар Рекомендуемое давление эксплуатации 40-60 бар. Максимально допустимое рабочее давление **100** бар • Наличие антикапельного клапана предотвращает образование крупных капель при падении давления. Давление открытия/закрытия клапана – 15 бар • Варианты резьбы: 12/24; 10/24; M5 • Материал изготовления: корпус – латунь, сопло – нерж. сталь 304SS.	Микроувлажнение воздуха в теплицах, животноводческих и производственных помещениях, в кафе, барах, открытых верандах. Имитация тумана для деликатного охлаждения воздуха и продуктов, а также создания спецэффектов. При бОльших расходах – подавление пыли и неприятных запахов. Возможен распыл дезодорирующих веществ небольшой вязкости.
Сборка			

Параметры:

Диаметр сопла (мм)	Угол распыла (при 60 бар)	Ø капли (при 60 бар) мкм	Расход жидкости, (мл/мин)						
			20 бар	30 бар	40 бар	50 бар	60 бар	70 бар	80 бар
			●●●	●●	●	●	●	■	◙
0,08	35º	5	10,7	13,1	15,1	16,9	18,5	20	21,4
0,1	40º	7	21,4	26,2	30,2	33,8	37,0	40	42,8
0,15	50º	10	24,6	30,1	34,8	38,9	42,6	46	49,2
0,2	65º	12	47,6	58,3	67,3	75,2	82,4	89	95,1
0,3	80º	16	77,5	94,9	109,6	122,6	134,2	145	155,0
0,4	85º	20	95,2	116,5	134,6	150,4	164,8	178	190,3
0,5	90º	23	129,9	159,1	183,7	205,4	225,0	243	259,8
0,6	90º	27	171,1	209,5	241,9	270,5	296,3	320	342,1
0,8	95º	32	232,5	284,8	328,8	367,6	402,7	435	465,0

AHPC/SS серия. *Туманообразующие сопла высокого давления*

		Описание	Применение
Вид		• Очень мелкое распыление воды в виде аэрозоля • Рабочий диапазон давлений 20-80 бар Рекомендуемое давление эксплуатации 40-60 бар. Максимально допустимое рабочее давление 120 бар • Наличие антикапельного клапана, предотвращает образование крупных капель при падении давления. Давление открытия/закрытия клапана – 15 бар • Варианты резьбы: 12/24; 10/24; M5 • Материал изготовления: корпус и сопло – нерж. сталь 304.	Микроувлажнение воздуха в теплицах, животноводческих и производственных помещениях, в кафе, барах, открытых верандах. Имитация тумана для деликатного охлаждения воздуха и продуктов, а также создания спецэффектов. При бОльших расходах – подавление пыли и неприятных запахов. Возможен распыл дезодорирующих веществ небольшой вязкости.
Сборка			

Параметры:

Диаметр сопла (мм)	Угол распыла (при 60 бар)	Ø капли (при 60 бар) мкм	Расход жидкости, (мл/мин)						
			20 бар	30 бар	40 бар	50 бар	60 бар	70 бар	80 бар
			●●●	●●	●	●	●	■	◙
0,08	35º	5	10,7	13,1	15,1	16,9	18,5	20	21,4
0,1	40º	7	21,4	26,2	30,2	33,8	37,0	40	42,8
0,15	50º	10	24,6	30,1	34,8	38,9	42,6	46	49,2
0,2	65º	12	47,6	58,3	67,3	75,2	82,4	89	95,1
0,3	80º	16	77,5	94,9	109,6	122,6	134,2	145	155,0
0,4	85º	20	95,2	116,5	134,6	150,4	164,8	178	190,3
0,5	90º	23	129,9	159,1	183,7	205,4	225,0	243	259,8
0,6	90º	27	171,1	209,5	241,9	270,5	296,3	320	342,1
0,8	95º	32	232,5	284,8	328,8	367,6	402,7	435	465,0

●●● – распыл присутствует, но капля крупная (не водный туман).

●● – капля среднего размера переходное состояние между водным туманом и мелкой моросью.

● – распыление в виде водного тумана при оптимальном износе форсунки.

■ – аэрозольное распыление, но износ форсунки возрастает по сравнению с предыдущим режимом работы.

◙ – аэрозольное распыление в условиях повышенного износа.

Пример заказа:	Серия	Диаметр сопла	Резьба	Материал	
				Корпуса	Сопла
	АНРС	**01**	**1024**	**В**	**SS**
Расшифровка:	–	*сопло 0,1 мм*	*UNC стандарт*	*латунь*	*нерж. сталь AISI 304*

Артикул для заказа: АНРС-01-1024-BSS

Доп. информация:

- материал сопла также может быть выполнен из износостойкой керамики, а материал корпуса из никелированной латуни.
- любую деталь форсунки допускается приобретать отдельно в качестве запчасти.
- распылительную насадку (см. колонку «сборка», первая деталь слева) можно использовать как отдельный распылитель на низком давлении от 3 бар. Размер капли при этом будет крупнее, чем при работе с высоким давлением.

КОМПЛЕКС ДЛЯ ТУМАНООБРАЗОВАНИЯ «PMF»

Описание и преимущества



- Сухое туманообразование
- Большая площадь распыления
- Простая установка и обслуживание
- Небольшие габариты
- Беспрецедентно мелкая капля благодаря распылению с помощью сжатого воздуха
- Высокая эффективность генерации тумана за счет использования сразу нескольких сопел в одном корпусе
- Контроль оптимальной влажности в автоматическом и ручном режиме
- Возможность установки форсунок разной производительности

Конструктивные особенности

- Компактная закрытая конструкция
- 4 распылительные головки для достижения большей площади распыления. Один комплекс может увлажнять помещение площадью до 200 м^2
- Наличие клапана регулировки давления воздуха
- Защита от протекания
- Простая замена, чистка, ремонт
- Быстросъемные цанговые зажимы для монтажа шлангов на подачу воздуха и жидкости
- Гибкие варианты монтажа в верхней части помещения
- Возможность использовать сразу несколько комплексов со всего одним комплектом вспомогательного оборудования см. стр. 3 (мульти-подключение).





Области применения:

- Увлажнение воздуха в производственных и жилых помещениях
- Охлаждение воздуха и поверхностей
- Создание нужного микроклимата в теплицах и животноводческих фермах
- Очистка от пыли и грязи путем мокрого пылеосаждения
- Распыление дезинфицирующих средств
- Имитация тумана для тестирования оборудования при повышенной влажности









Схема подключения и размеры:

Одиночное подключение



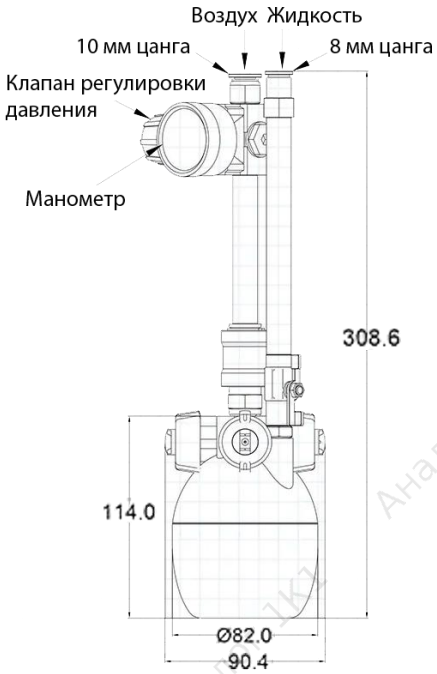

Мульти-подключение



Параметры распылительных насадок:

Давление жидкости до 2 бар						
Модель форсунки	**Расход жидкости** *(л/ч)*	**Расход воздуха при 2 бар** *($м^3$/мин)*	**Расход воздуха при 3 бар** *($м^3$/мин)*	**Дальность распыла** *(м)*	**Размер капли** *(мкм)*	**Площадь охвата** *($м^2$)*
1	11	≥ 0,15	≥ 0,2	12-15	5-10	150-200
2	13	≥ 0,15	≥ 0,2	12-15	20-30	150-200
3	18	≥ 0,15	≥ 0,2	12-15	40-60	150-200

Примечание: указанные значения получены при распылении чистой воды с температурой +20 °С.

ВОЗДУШНЫЕ ФОРСУНКИ

Серия ZXB. *Плоская, пластиковая*

Вид	Описание и преимущества	Применение
 	• Создание плоской струи сжатого воздуха • Сниженное потребление воздуха • Материал: литье под давлением из АБС-пластика • Максимальное рабочее давление: 4 бар • Максимальная температура: 77 °C • Воздушная струя выходит из 16 отверстий • Отверстие: 1,0 мм * 16 шт. • Резьба: 1/4 BSPT внешняя. **Размеры (мм)** 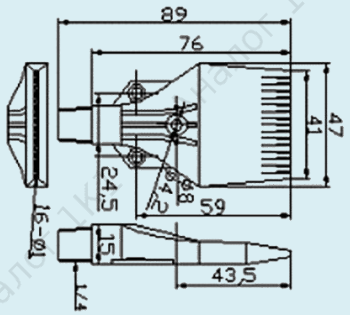	• Сухое удаление загрязнений • Продувка при производстве труб • Удаление пыли при производстве кожи • Охлаждение горячих изделий • Воздушный нож • Очистка промышленных резервуаров • Удаление заусенцев с заготовок • Сдув шоколадных конфет на гладкую поверхность конвейера • Сушка при производстве печатных плат • Сдув воды с упаковки перед нанесением этикетки.

Параметры: серия ZXB

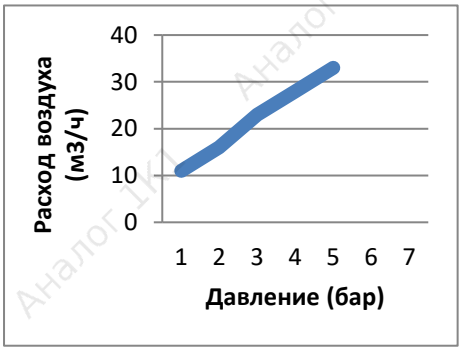

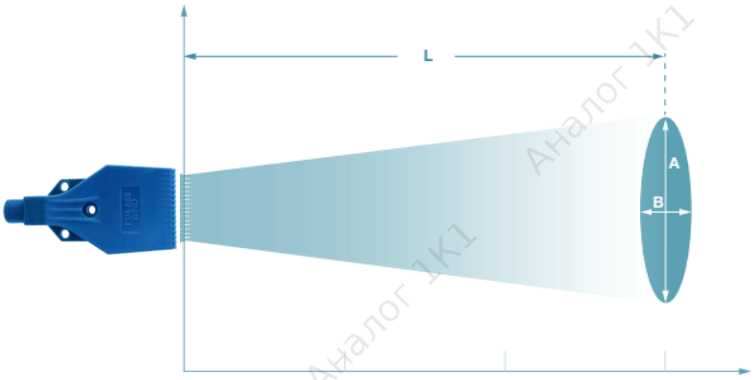

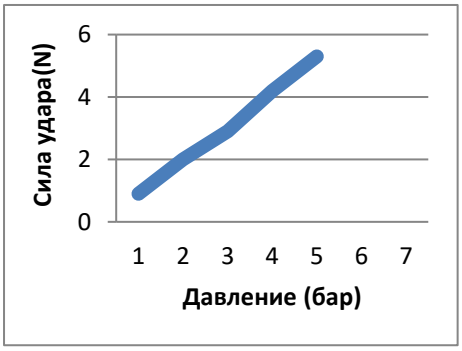

Давление	1 бар	3 бар	5 бар
Дистанция L (мм)	**600**	**900**	**1000**
A (мм)	140	240	270
B (мм)	130	185	230

ВОЗДУШНЫЕ ФОРСУНКИ

Серия ZXB2. *Плоская, двурядная*

Вид	Описание и преимущества	Применение
 	• Мощное воздушное сопло, создающее двойной объем подаваемого воздуха • Равномерное распределение благодаря уникальной плоской конструкции • Разработан для снижения уровня шума и улучшения рабочих условий • Материал: литье под давлением из АБС-пластика • Максимальное рабочее давление: 7 бар • Максимальная температура: 77 °C • Отверстие: 0,8 мм * 2 ряда * 8 шт. • Резьба: 1/4 BSPT. **Размеры (мм)** 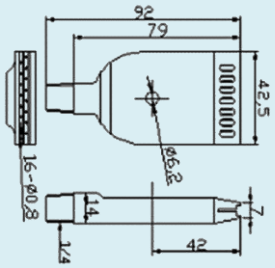	• Сухое удаление загрязнений • Продувка при производстве труб • Удаление пыли при производстве кожи • Охлаждение горячих изделий • Воздушный нож • Очистка промышленных резервуаров • Удаление заусенцев с заготовок • Сдув шоколадных конфет на гладкую поверхность конвейера • Сушка при производстве печатных плат • Сдув воды с упаковки перед нанесением этикетки.

Параметры: серия ZXB2

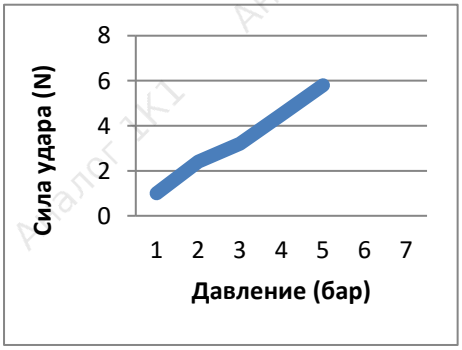

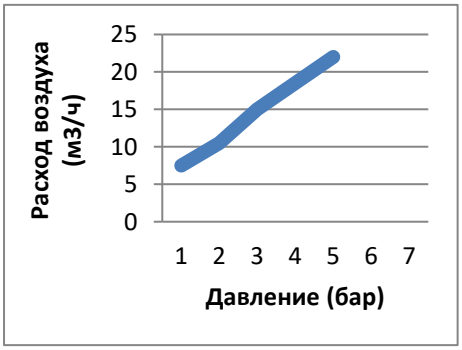

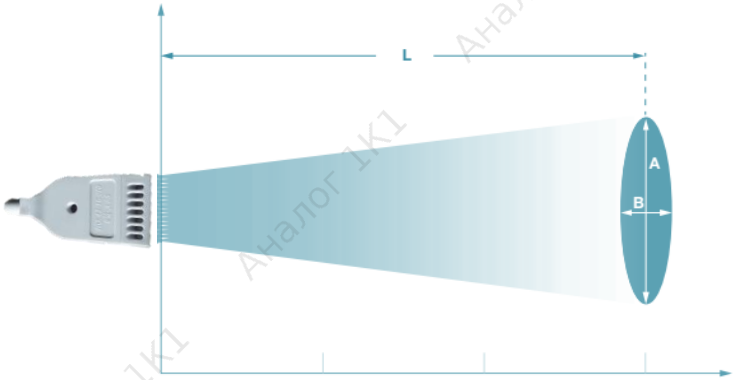

Давление	1 бар	3 бар	5 бар
Дистанция L (мм)	**600**	**900**	**1000**
A (мм)	130	230	260
B (мм)	190	215	245

ВОЗДУШНЫЕ ФОРСУНКИ

Серия ZXA. *Плоская, алюминиевая*

Вид	Описание и преимущества	Применение
 	• Создание веерообразной струи сжатого воздуха • Воздушная струя выходит из 16 отверстий • Сниженное потребление воздуха • Материал: алюминиевый сплав • Максимальное рабочее давление: 15 бар • Максимальная температура: 255 °C • Отверстие: 0,9 мм * 16 шт. • Резьба: 1/4 BSPT. **Размеры (мм)** 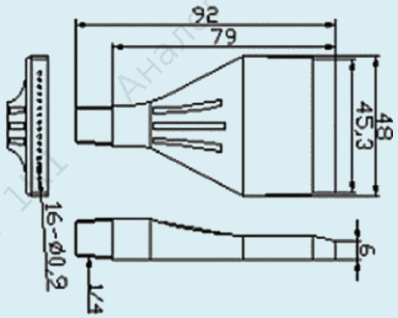	• Сухое удаление загрязнений • Продувка при производстве труб • Удаление пыли при производстве кожи • Охлаждение горячих изделий • Воздушный нож • Очистка промышленных резервуаров • Удаление заусенцев с заготовок • Сдув шоколадных конфет на гладкую поверхность конвейера • Сушка при производстве печатных плат • Сдув воды с упаковки перед нанесением этикетки.

ВОЗДУШНЫЕ ФОРСУНКИ

Серия ZXR. *Круглая, металлическая*

Вид	Описание и преимущества	Применение
 	• Равномерное распределение отверстий по окружности наконечника • Мощный поток сплошного воздуха, выдуваемый из 12 отверстий Ø 2,0 мм • Съемный наконечник крышки для облегчения обслуживания • Материал: алюминий или AISI 303 • Максимальное давление: 15 бар • Максимальная температура: 255 °C для алюминиевого сплава, 400 °C для нержавеющей стали. **Размеры (мм)** 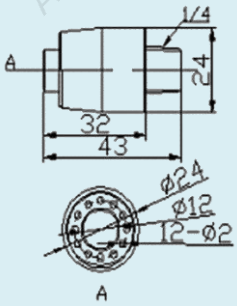	• Сухое удаление загрязнений • Продувка при производстве труб • Удаление пыли при производстве кожи • Охлаждение горячих изделий • Воздушный нож • Очистка промышленных резервуаров • Удаление заусенцев с заготовок • Сдув шоколадных конфет на гладкую поверхность конвейера • Сушка при производстве печатных плат • Сдув воды с упаковки перед нанесением этикетки.

Параметры: серия ZXR

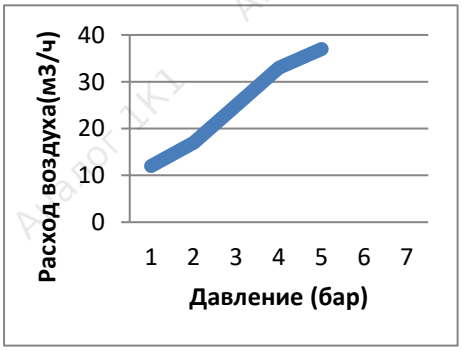

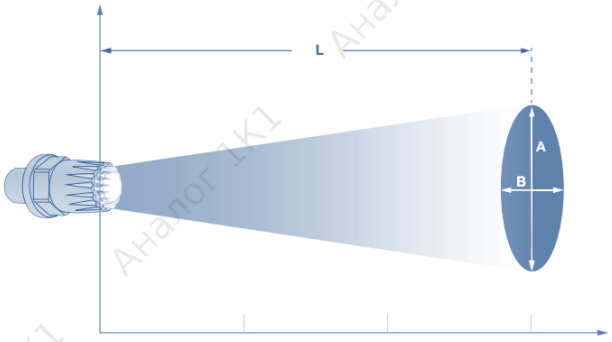

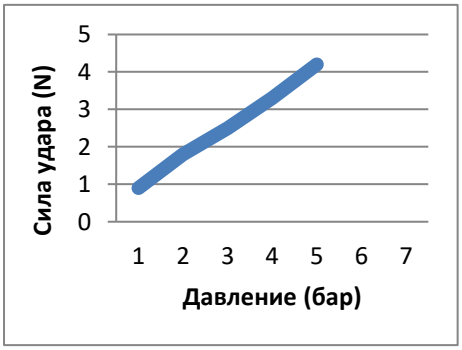

Давление	1 бар	3 бар	5 бар
Дистанция L (мм)	**600**	**900**	**1000**
A (мм)	160	225	265
B (мм)	160	225	265

ВОЗДУШНЫЕ ФОРСУНКИ

Серия ZXBW. *Плоская, сверхширокая*

Вид	Описание и преимущества	Применение
	• Сверхширокая плоская форсунка из АБС-пластика • Конструкция сопла создает воздушный поток с более широкой поверхностью воздействия • Сниженное потребление воздуха • Максимальное давление: 7 бар • Максимальная температура: 77 °C. **Размеры (мм)** 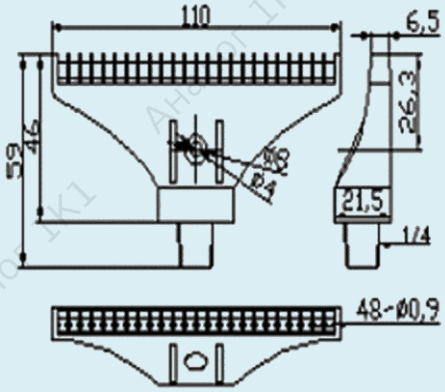	• Сухое удаление загрязнений • Продувка при производстве труб • Удаление пыли при производстве кожи • Охлаждение горячих изделий • Воздушный нож • Очистка промышленных резервуаров • Удаление заусенцев с заготовок • Сдув шоколадных конфет на гладкую поверхность конвейера • Сушка при производстве печатных плат • Сдув воды с упаковки перед нанесением этикетки.

ВОЗДУШНЫЕ ФОРСУНКИ

Серия ZXRB. *Круглая, пластиковая*

Вид	Описание и преимущества	Применение
 	• Цилиндрическая форма форсунки • Поток воздуха с сильным ударом, поступающий из отверстий, расположенных по окружности • Плотная струя воздуха выдувается из 16 отверстий Ø 1,0 мм • Компактный дизайн • Материал: АБС-пластик • Максимальное давление: 7 бар. • Максимальная температура: 77 °C. **Размеры (мм)** 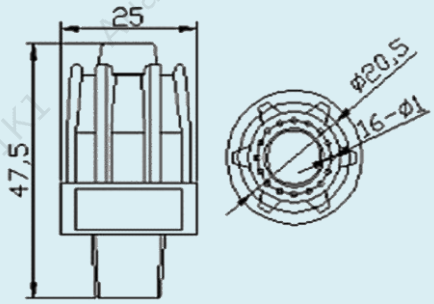	• Сухое удаление загрязнений • Продувка при производстве труб • Удаление пыли при производстве кожи • Охлаждение горячих изделий • Воздушный нож • Очистка промышленных резервуаров • Удаление заусенцев с заготовок • Сдув шоколадных конфет на гладкую поверхность конвейера • Сушка при производстве печатных плат • Сдув воды с упаковки перед нанесением этикетки.

Параметры: серия ZXRB

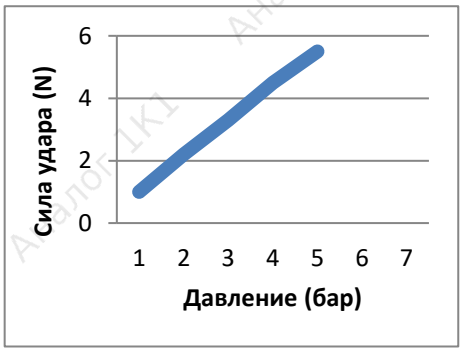

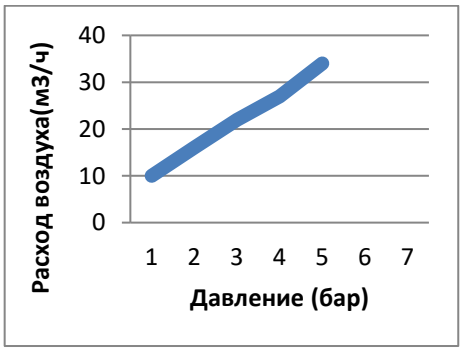

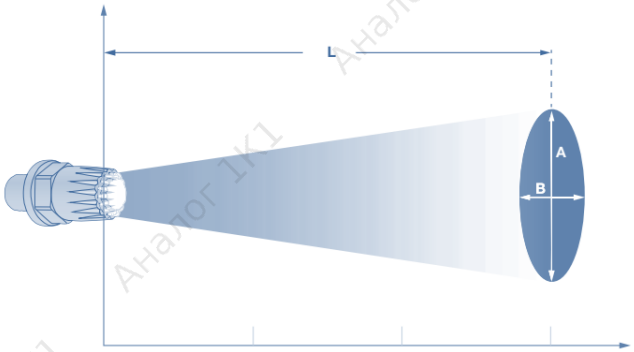

Давление	1 бар	3 бар	5 бар
Дистанция L (мм)	**600**	**900**	**1000**
A (мм)	160	225	265
B (мм)	160	225	265

ВОЗДУШНЫЕ ФОРСУНКИ

Серия ZXS. *Плоская, стальная*

Вид	Описание и преимущества	Применение
 	• Плоское широкое сопло из стали • Конструкция сопла создает воздушный поток с более широкой поверхностью обдува • Подходит для самых сложных условий эксплуатации • Материал: нержавеющая сталь AISI 303, 304 • Максимальное давление: 20 бар • Максимальная температура: 400 °C • Круглое отверстие: 0,9 мм * 22 шт. **Размеры (мм)** 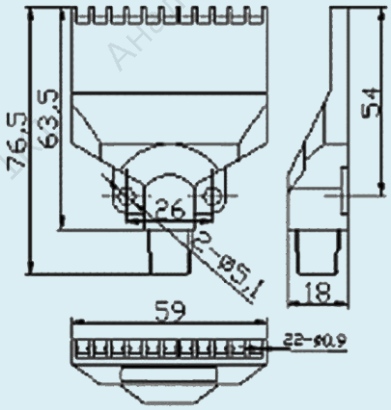	• Сухое удаление загрязнений • Продувка при производстве труб • Удаление пыли при производстве кожи • Охлаждение горячих изделий • Воздушный нож • Очистка промышленных резервуаров • Удаление заусенцев с заготовок • Сдув шоколадных конфет на гладкую поверхность конвейера • Сушка при производстве печатных плат • Сдув воды с упаковки перед нанесением этикетки.

ПРИНАДЛЕЖНОСТИ

Система гибких шлангов

Вид	Описание и преимущества
	**Одна идея - 1 000 000 решений:** **универсальные, гибкие и точные.** Гибкую систему шлангов можно комбинировать с помощью различных адаптеров и переходников, что позволяет подключать одно или несколько сопел одновременно. Гибкость отдельных компонентов позволяет создавать узкие изгибы и множество форм в соответствии с вашими потребностями.

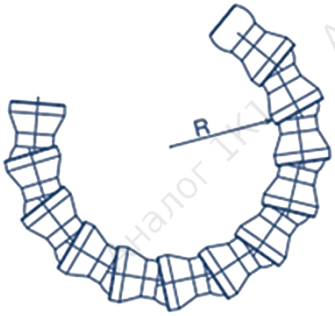



1/4"- segment

Сегмент	Ø проходного сечения, мм	Расход потока, л/мин.	Макс. давление	Минимальный радиус изгиба, R
1/4”	7.0	16	6 бар	29 мм







КОЛЬЦЕВАЯ ВОЗДУШНАЯ ФОРСУНКА «OWP»

Описание и преимущества

Воздушная кольцевая форсунка (воздушный нож) предназначена для быстрой сушки/очистки/охлаждения погонажа: проволоки, проводов, труб, лент, цепей, тросов, экструдированных профилей из полимерных материалов, профилированных древесных, металлических и иных схожих изделий.

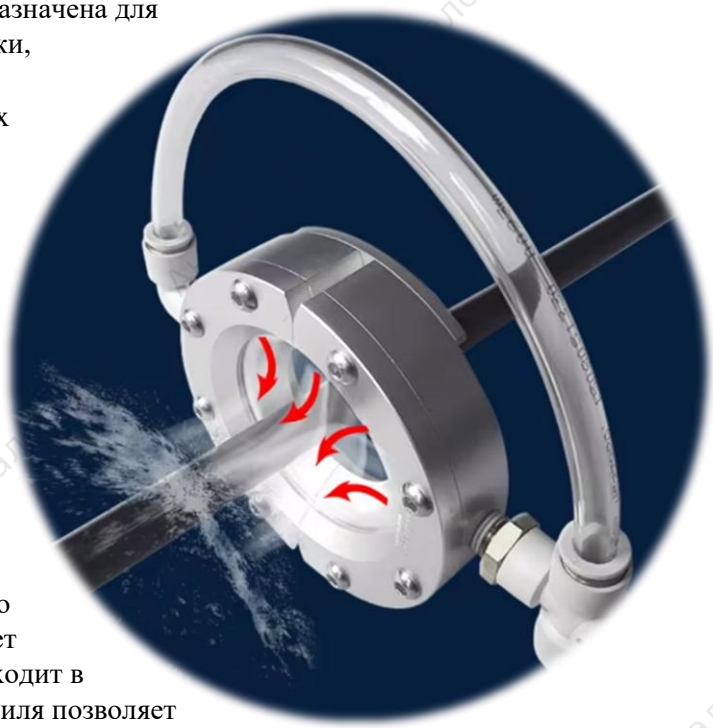

Легко устанавливается и снимается путем «расстегивания» створок ножа. Максимальный диаметр обрабатываемого изделия до 175 мм. Корпус форсунки сделан из нержавеющей стали 304SS, что позволяет использовать ее на пищевом и фармацевтическом производстве. Предельная температура эксплуатации до 427 °C.

Принцип действия воздушного ножа основан на эффекте Коанда, при котором поток воздуха настилается вдоль поверхности следования. Сжатый воздух (1) изначально направляется в кольцевую камеру (2) из которой переходит в кольцевое сопло (3) меньшего сечения. Уменьшение свободного пространства разгоняет поток воздуха до высокой скорости, на которой он переходит в кольцевой профиль Коанда (4). Геометрия данного профиля позволяет плавно по касательной направить воздух на обрабатываемую поверхность создавая при этом эффект «прилипания/настилания» струи. За счет настилания обеспечивается большая дальнобойность потока воздуха по сравнению со струей стесненной, которая характерна для обычных воздушных сопел. В то же время в центре (5) создается область пониженного давления, втягивающая большой объем внешнего воздуха в первичный поток, созданный компрессором. Полученная воздушная масса формирует кольцо на 360° плотно прилегающее к обрабатываемой поверхности (6) благодаря чему обеспечивается беспрецедентно качественная очистка погонажа по всей длине.

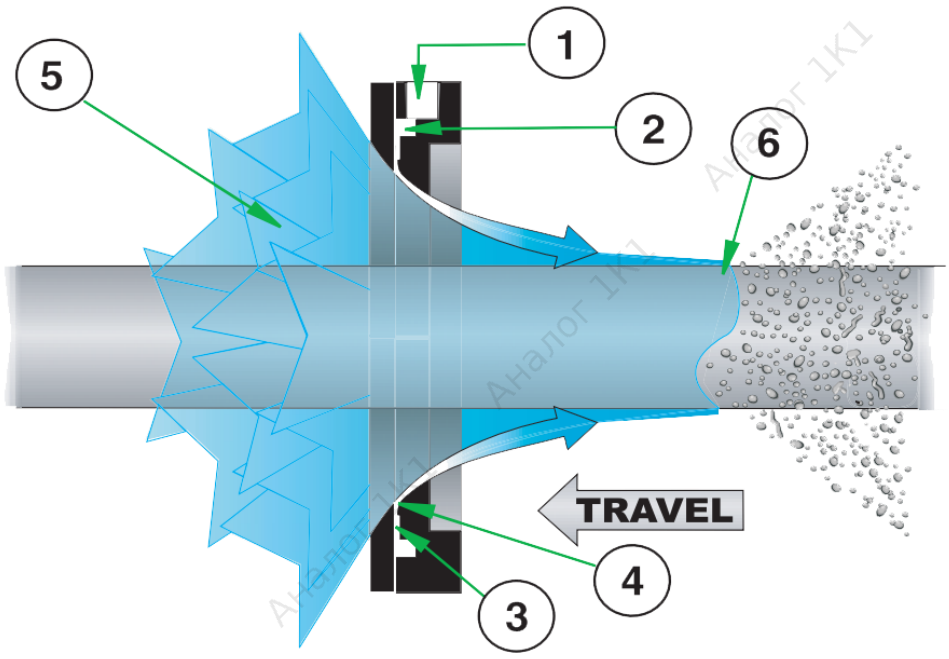

Основные размеры

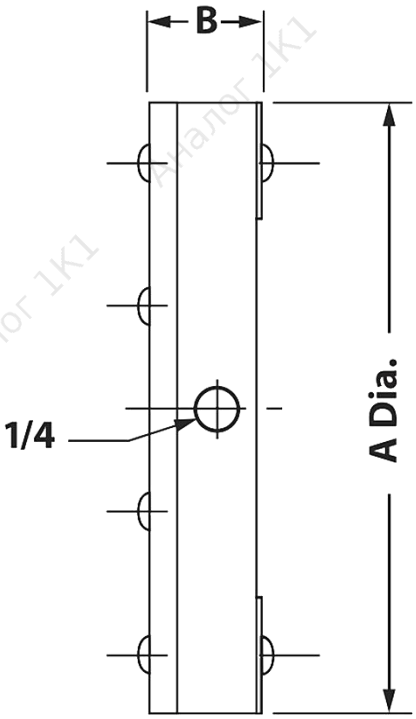

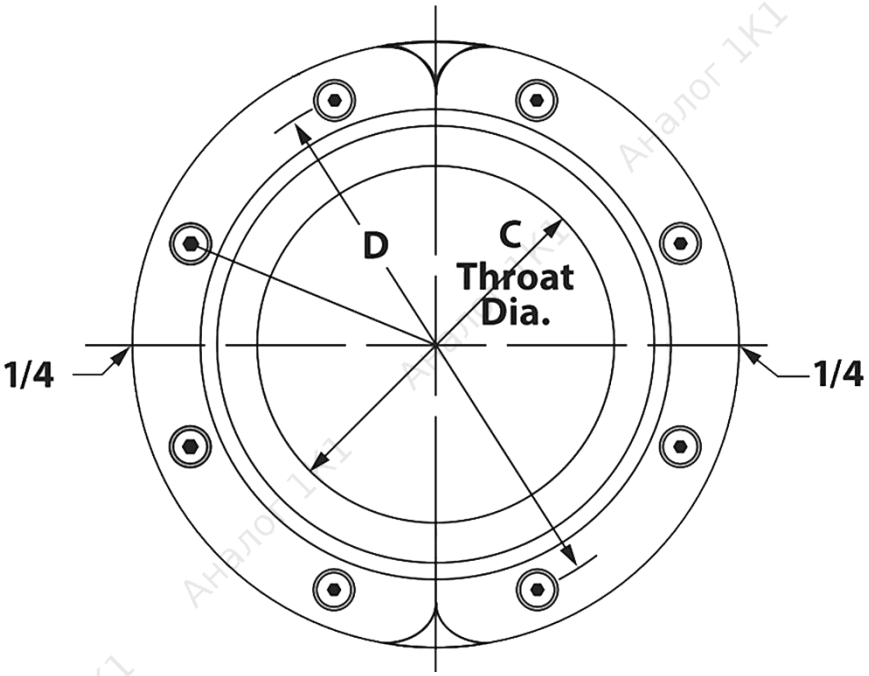



Параметры:

Модель	A *(мм)*	B *(мм)*	C *(мм)*	D *(мм)*	Расход воздуха *(л/мин)*	Уровень шума *(дБ)*
OWP-13	80	28	13	66	360	70
OWP-25	90	28	25	78	500	72
OWP-51	118	28	51	104	720	75
OWP-76	143	28	76	129	850	75
OWP-102	169	28	102	155	1040	76
OWP-127	194	28	127	180	1380	76
OWP-152	219	28	152	205	1670	80
OWP-178	245	28	178	231	1980	80

Примечание: *данные по расходу воздуха и уровню шума получены при работе форсунки на давлении 5,5 бар.*

Применение

- Сушка погонажа после мойки
- Удаление пыли и иных загрязнений
- Охлаждение после экструзии
- Сушка и очистка наконечников окрасочных пистолетов
- Очистка полосок, бечевок, канатов
- Сушка поверхностей, напечатанных методом сухой трафаретной или струйной печати
- Удаление остатков гальваники и химических реагентов

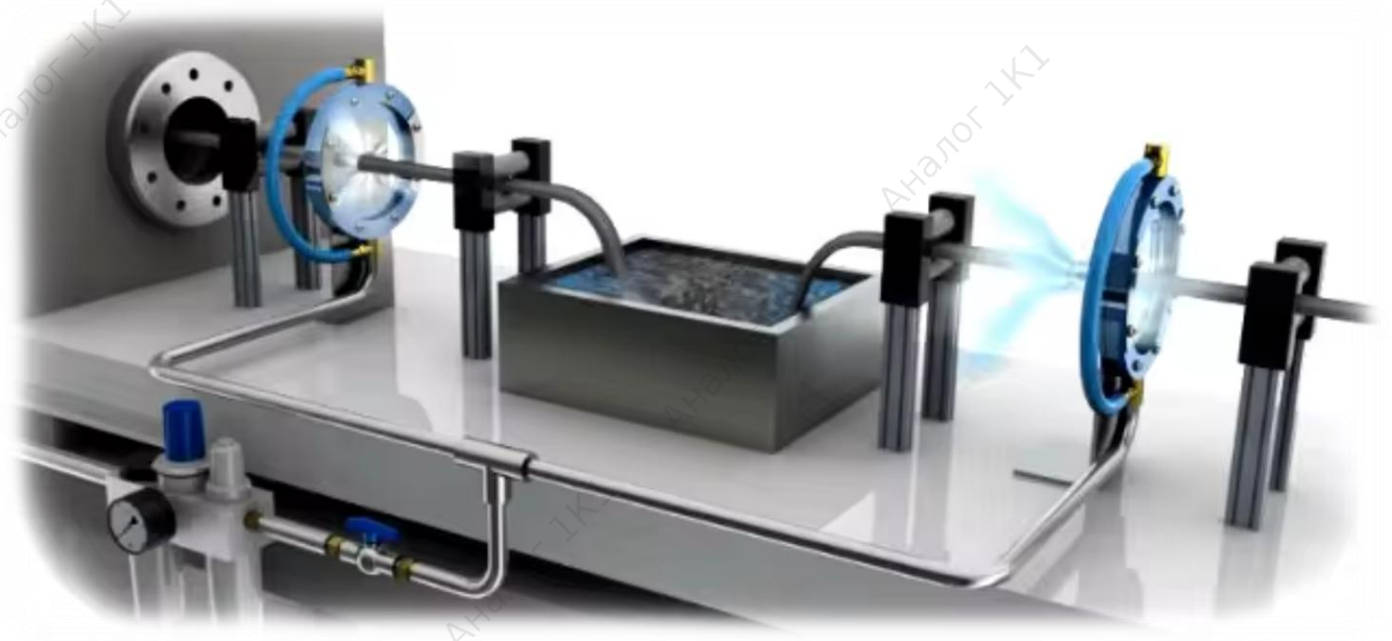

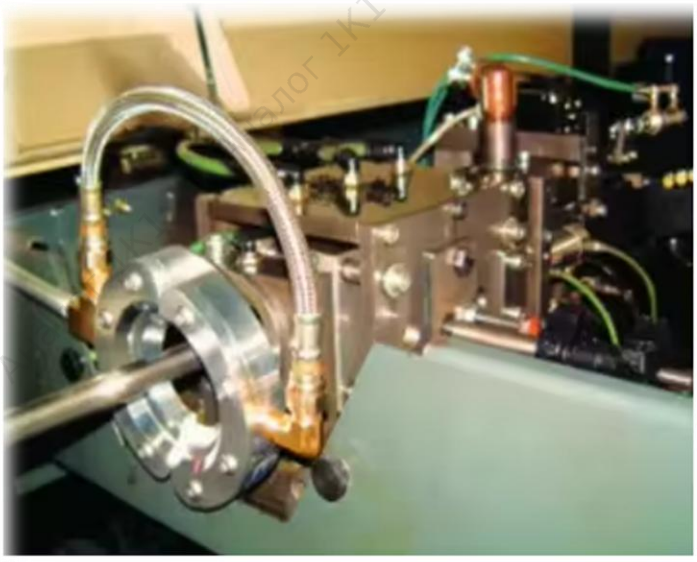









Пример заказа	Серия	Модель	Материал	Резьба под шланги		
				Размер	Тип	Стандарт
	OWP	13	SS	14	F	B
Расшифровка:	*кольцевая форсунка*	*проходное сечение*	*нерж. сталь 304*	*1/4"*	*внутренняя*	*BSPP*

Артикул для заказа: OWP-13-SS-14FB

ВОЗДУШНЫЕ ФОРСУНКИ

Серия FS. *Воздушный душ*

Вид	Описание и преимущества	Применение
	• Расклешенное выходное отверстие обеспечивает быстрое попадание воздуха в окружающую среду • Эффект Вентури для лучшего перемешивания и циркуляции воздуха • Регулируемое основание обеспечивает быструю подачу воздуха в нужное положение. • Материалы исполнения: оцинкованная сталь, алюминиевый сплав, нержавеющая сталь AISI 304.	• Линии туннельной сушки • Сушка больших заготовок • Воздушная душевая и воздушный душевой канал • Участок чистовой продувки.

Чертёж	Размеры				Вес (гр.) для Zn
	Ø отверстия (мм)	W (мм)	L (мм)	V (мм)	
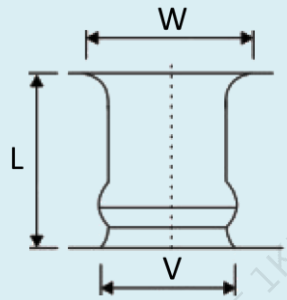	70	114	103	110	150
	80	118	110	120	200
	100	165	143	156	400

Параметры:

Ø отверстия, (мм)	Эффективная площадь, (м3)	Объем выдувания воздуха при скорости потока, (м3/ч)					
		2 м/с	3 м/с	4 м/с	5 м/с	6 м/с	7 м/с
70	3,80	28	40	55	69	83	97
80	5,02	36	52	72	90	109	127
100	7,85	56	85	113	141	169	198

Пример заказа	Модель	W	V	Ø отверстия	Материал
	FS	**165**	**156**	**100**	**304SS**
Расшифровка:	–	*165 мм.*	*156 мм.*	*100 мм.*	*нерж. сталь AISI 304*

Артикул для заказа: FS-165/156/100-304SS

ЦЕЛЬНАЯ СТРУЯ

Серия JSP/JAP/JDP

Вид	Описание и преимущества	Применение
	• Легко регулируемый угол наклона до 34° • Точное и стабильное позиционирование. • Благодаря особой конструкции сопла вращаются на 360°. • Мощная система инжекторного охлаждения предотвращает наматывание стружки вокруг элементов токарного станка и обеспечивает большую точность размеров и более гладкую поверхность в процессе обработки. • Сопла высокого давления выполнены из нержавеющей стали. Это обеспечивает надежность и долговечность конструкции, устойчивость к коррозии, износу и высоким температурам. • Присоединительные резьбы 1/8 - 1/2 дюйма	• Охлаждение режущего инструмента • Процессы очистки и мойки • Распыление на поверхность • Очистка контейнеров • Обдув • Охлаждение твердых тел • Химико-технологическая инженерия.
	Чертёж	**Материал**
	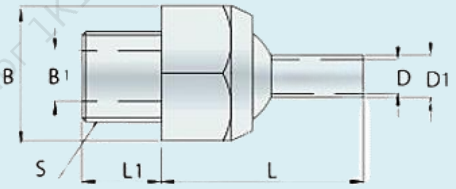	Нержавеющая сталь AISI 303 Нержавеющая сталь AISI 316

Параметры:

Серия	Код модели	Спецификация	Размеры						
			D, мм	D1, мм	L, мм	L1, мм	S, BSPP	B1, мм	B, HEX
JSP	1/8-20	1/8″-Ø4-20L	4	6	20	10	1/8″	6	17
	1/8-40	1/8″-Ø4-40L	4	6	40	10	1/8″	6	17
	1/8-60	1/8″-Ø4-60L	4	6	60	10	1/8″	6	17
	1/4-20	1/4″-Ø4-20L	4	6	20	10	1/4″	6	17
	1/4-40	1/4″-Ø4-40L	4	6	40	10	1/4″	6	17
	1/4-60	1/4″-Ø4-60L	4	6	60	10	1/4″	6	17
	3/8-30	3/8″-Ø6-30L	6	8	30	13	3/8″	10	24
	3/8-50	3/8″-Ø6-50L	6	8	50	13	3/8″	10	24
	3/8-70	3/8″-Ø6-70L	6	8	70	13	3/8″	10	24
	1/2-40	1/2″-Ø8-40L	8	10	40	18	1/2″	12	32
	1/2-60	1/2″-Ø8-60L	8	10	60	18	1/2″	12	32
	1/2-80	1/2″-Ø8-80L	8	10	80	18	1/2″	12	32

Серия JAP

Вид	Чертёж	Материал
	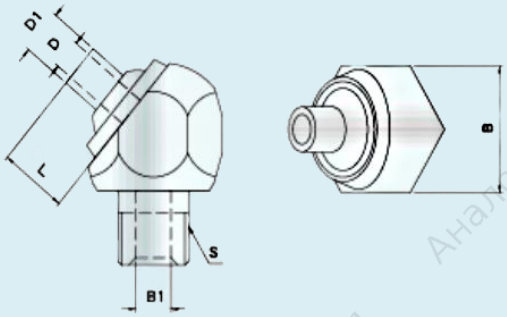	Нержавеющая сталь AISI 303 Нержавеющая сталь AISI 316

Параметры:

Серия	Код модели	Спецификация	Размеры						
			D, мм	D1, мм	L, мм	L1, мм	S, BSPP	B1, мм	B, HEX
JAP	1/8-10	1/8″-∅4-10L	4	6	10	10	1/8″	6	17
	1/8-30	1/8″-∅4-30L	4	6	30	10	1/8″	6	17
	1/8-50	1/8″-∅4-50L	4	6	50	10	1/8″	6	17
	1/4-10	1/4″-∅4-10L	4	6	10	10	1/4″	6	17
	1/4-30	1/4″-∅4-30L	4	6	30	10	1/4″	6	17
	1/4-50	1/4″-∅4-50L	4	6	50	10	1/4″	6	17
	3/8-10	3/8″-∅4-10L	4	6	10	13	3/8″	6	17
	3/8-30	3/8″-∅4-30L	4	6	30	13	3/8″	6	17
	3/8-50	3/8″-∅4-50L	4	6	50	13	3/8″	6	17
JAM	10-10	M10*1.25-∅4-10L	4	6	10	18	M10*1.25	6	17
	10-30	M10*1.25-∅4-30L	4	6	30	18	M10*1.25	6	17
	10-50	M10*1.25-∅4-50L	4	6	50	18	M10*1.25	6	17

Серия JDP

Вид	Чертёж	Материал
	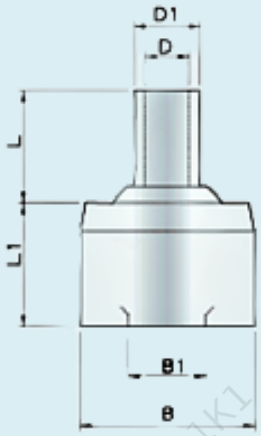	Нержавеющая сталь AISI 303 Нержавеющая сталь AISI 316

Параметры:

Серия	Код модели	Спецификация	Размеры					
			D, мм	D1, мм	L, мм	L1, мм	B1, мм	∅ B, мм
JDP	16-5	∅16-∅4-5L	4	6	5	11	7	16
	16-10	∅16-∅4-10L	4	6	10	11	7	16
	16-30	∅16-∅4-30L	4	6	30	11	7	16
	16-50	∅16-∅4-50L	4	6	50	11	7	16
	15-5	∅15-∅4-5L	4	6	5	8	7	15
	15-10	∅15-∅4-10L	4	6	10	8	7	15
	15-30	∅15-∅4-30L	4	6	30	8	7	15
	15-50	∅15-∅4-50L	4	6	50	8	7	15
	14-8	∅14-∅3-8L	3	5	7.5	8	7	14
	14-19	∅14-∅3-19L	3	5	18.5	8	7	14
	12-6	∅12-∅2-6L	2	4	6	8	5.5	12
	12-36	∅12-∅2-36L	2	4	36	8	5.5	12

Пример заказа	Серия	Код модели	Материал
	JSP	**1/8-40**	**303SS**
Расшифровка:	–	–	*нерж. сталь AISI 303*

Артикул для заказа: JSP-1/8-40-303SS

СТРУЙНЫЕ

Серия NN. *Игольчатые форсунки высокого давления*

Вид	Особенности и преимущества	Применение
	• Крайне сильное ударное воздействие струи жидкости • Угол распыления: 0° • Корпус форсунки выполнен из нержавеющей стали 316SS • Сопло-вставка из износостойкого синтетического рубина или керамики • Отсутствие завихрителя повышает простоту и надежность конструкции • Размер рубинового отверстия: 0,6 мм, 0,8 мм, 1,0 мм, 1,5 мм. • Размер керамического отверстия: 0,6 мм, 0,8 мм, 1,0 мм, 1,2 мм, 1,5 мм, 2,0 мм.	• Очистка под высоким давлением • Очистка печатной платы • Пеногашение • Охлаждение и закалка • Напыление покрытия • Специально используется в производстве бумаги.

Форма факела	Стандарты резьбы	Материал
 0°	MB – BSPT (внешняя) MM – метрическая (внешняя)	316SS – нерж. сталь AISI 316 RU – синтетический рубин (сопло) CR – керамика (сопло)

Параметры:

Ø сопла (мм)	Код модели	Расход воды, (л/мин)								
		7 бар	10 бар	20 бар	30 бар	40 бар	50 бар	70 бар	100 бар	120 бар
0,4	NN04	0,20	0,24	0,34	0,41	0,48	0,53	0,63	0,76	0,83
0,6	NN06	0,42	0,50	0,71	0,87	1,00	1,12	1,33	1,59	1,74
0,8	NN08	0,78	0,93	1,32	1,61	1,86	2,08	2,47	2,95	3,23
1,0	NN10	1,20	1,43	2,03	2,48	2,87	3,21	3,79	4,54	4,97
1,2	NN12	1,68	2,00	2,84	3,48	4,02	4,49	5,31	6,35	6,96
1,5	NN04	2,50	3,00	4,23	5,18	5,98	6,68	7,91	9,45	10,35

Пример заказа	Код модели	Материал вставки	Материал корпуса	Резьба		
				Размер	Тип	Стандарт
	NN04	**CR**	**316SS**	**14**	**M**	**M**
Расшифровка:	–	*керамика*	*нерж.сталь 316SS*	*14x1,5*	*внешняя*	*метрическая*

Артикул для заказа: NN04-CR-316SS-14MM

Серия NJ. *Игольчатые форсунки высокого давления*

Вид	Особенности и преимущества	Применение
	• Крайне сильное ударное воздействие струи жидкости • Угол распыления: 0° • Корпус форсунки выполнен из нержавеющей стали 316SS • Сопло-вставка из износостойкого синтетического рубина, керамики или нержавеющей стали • Отсутствие завихрителя повышает простоту и надежность конструкции • Размер выходного отверстия: 0,6 мм, 0,8 мм, 0,9 мм, 1,0 мм, 1,2 мм, 1,5 мм, 1,8 мм, 2,0 мм.	• Очистка под высоким давлением • Очистка печатной платы • Очистка под высоким давлением длинных сетчатых деталей • Охлаждение и закалка • Очистка канавочного ролика • Очистка фетра, тканей, проволоки, всасывающих роликов.

Чертеж	Форма факела	Стандарты резьбы	Материал
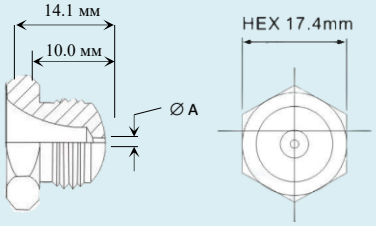		MB – BSPT (внешняя) MM – метрическая (внешняя)	316SS – нерж. сталь AISI 316 RU – синтетический рубин (сопло) CR – керамика (сопло)

Параметры:

Ø A (мм)	Код модели	Расход воды, (л/мин)								
		3 бар	5 бар	10 бар	20 бар	30 бар	40 бар	50 бар	60 бар	80 бар
0,8	NJ08	0,54	0,70	1,00	1,41	1,73	2,00	2,23	2,45	2,83
0,9	NJ09	0,69	0,89	1,26	1,79	2,19	2,53	2,83	3,10	3,58
1,00	NJ10	0,85	1,10	1,56	2,21	2,70	3,12	3,49	3,83	4,42
1,20	NJ12	1,23	1,59	2,25	3,18	3,90	4,50	5,03	5,51	6,36
1,50	NJ15	1,92	2,48	3,51	4,97	6,09	7,03	7,86	8,61	9,95
1,80	NJ18	2,77	3,58	5,06	7,16	8,77	10,10	11,30	12,40	14,30
2,00	NJ20	3,42	4,42	6,25	8,84	10,80	12,50	13,90	15,30	17,60

Пример заказа	Код модели	Материал вставки	Материал корпуса	Резьба		
				Размер	Тип	Стандарт
	NJ08	**RU**	**316SS**	**14**	**M**	**B**
Расшифровка:	–	*синтетический рубин*	*нерж.сталь 316SS*	*1/4*	*внешняя*	*BSPT*

Артикул для заказа: NJ08-RU-316SS-14MB

Серия NJC. *Игольчатые насадки высокого давления*

Вид	Особенности и преимущества	Применение
	• Крайне сильное ударное воздействие струи жидкости • Угол распыления: 0° • Корпус форсунки выполнен из нержавеющей стали 316SS • Сопло-вставка из износостойкого синтетического рубина, керамики или нержавеющей стали • Отсутствие завихрителя повышает простоту и надежность конструкции	• Очистка под высоким давлением • Очистка печатной платы • Очистка длинных сетчатых деталей • Охлаждение и закалка • Очистка канавочного ролика • Очистка фетра, проволоки, всасывающих роликов.

Чертеж	Форма факела	Габаритные размеры	Материал
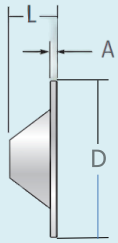		L – 8,00 мм A – 1,10 мм D – 25,9 мм	316SS – нерж. сталь AISI 316 RU – синтетический рубин (сопло) CR – керамика (сопло)

Параметры:

Ø выходного отверстия (мм)	Код модели	Расход воды, (л/мин)				
		1,5 бар	3 бар	7 бар	20 бар	55 бар
0,38	NJC038	0,08	0,12	0,18	0,31	0,50
0,51	NJC051	0,14	0,20	0,30	0,51	0,85
0,64	NJC064	0,24	0,32	0,48	0,82	1,40
0,76	NJC076	0,40	0,55	0,84	1,40	2,40
0,89	NJC089	0,50	0,70	1,09	1,80	3,10
1,02	NJC102	0,64	0,91	1,40	2,30	3,90
1,14	NJC114	0,78	1,10	1,70	2,85	4,80

Пример заказа	Код модели	Материал вставки	Материал корпуса
	NJC038	**CR**	**316SS**
Расшифровка:	–	*керамика*	*нерж.сталь 316SS*

Артикул для заказа: NJC038-CR-316SS

Серия SSN. *Игольчатые форсунки высокого давления*

Вид	Особенности и преимущества	Применение
	• Крайне сильное ударное воздействие струи жидкости • Угол распыления: 0° • Корпус форсунки выполнен из нержавеющей стали 316SS • Сопло-вставка из износостойкого синтетического рубина, керамики или вольфрамового сплава • Отсутствие завихрителя повышает простоту и надежность конструкции.	• Очистка под высоким давлением • Очистка печатной платы • Очистка под высоким давлением сетчатых деталей • Обрезка бумаги • Очистка канавочного ролика • Очистка фетра, проволоки, всасывающих роликов.

Чертеж	Форма факела	Габаритные размеры	Материал
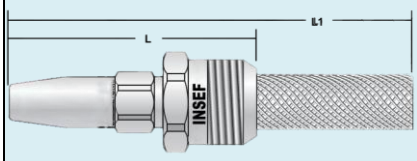		резьба – 3/8″BSPT (внешняя) резьба – 3/8″NPT (внешняя) L – 39 мм L1 – 86 мм	316SS – нерж. сталь AISI 316 RU – синтетический рубин (сопло) CR – керамика (сопло) TA– вольфрамовый сплав (сопло)

Параметры:

Ø A (мм)	Код модели	Расход воды, (л/мин)								
		7 бар	10 бар	20 бар	30 бар	40 бар	50 бар	60 бар	100 бар	138 бар
0,38	SSN038*	0,18	0,21	0,30	0,36	0,41	0,46	0,50	0,65	0,76
0,51	SSN051	0,30	0,36	0,51	0,63	0,73	0,82	0,89	1,21	1,41
0,64	SSN064	0,48	0,57	0,82	0,99	1,10	1,30	1,40	1,81	2,10
0,76	SSN076	0,69	0,82	1,20	1,40	1,60	1,80	2,00	2,60	3,10
0,89	SSN089	0,93	1,10	1,60	1,90	2,20	2,50	2,70	3,50	4,20
1,00	SSN100	1,20	1,50	2,10	2,50	2,90	3,30	3,60	4,60	5,40
1,10	SSN110	1,50	1,90	2,60	3,20	3,70	4,10	4,50	5,80	6,90
1,13	SSN113	1,90	2,31	3,21	4,00	4,60	5,10	5,60	7,20	8,50
1,50	SSN150	2,80	3,31	4,60	5,70	6,60	7,30	8,00	10,41	12,20

*- только для вставки из синтетического рубина

Пример заказа	Код модели	Материал вставки	Материал корпуса	Резьба		
				Размер	Тип	Стандарт
	SSN150	**TA**	**316SS**	**38**	**M**	**N**
Расшифровка:	–	*вольфрамовый сплав*	*нерж.сталь 316SS*	*3/8*	*внешняя*	*NPT*

Артикул для заказа: SSN150-TA-316SS-38MN

ЭДУКТОР

Серия YG. Форсунки для перемешивания жидкости

Вид	Описание и параметры
	Эдуктор обеспечивает однородное смешивание жидкости без использования сжатого воздуха, который может оказывать окислительное воздействие на химический раствор. Улучшенная циркуляция турбулентного потока гарантирует равномерное смешивание растворов и не допускает выпадения осадка/шлама на дне емкости. Наименьшее нагнетание происходит ниже уровня эдуктора, поэтому важно располагать их как можно ближе ко дну емкости. Для достижения наибольшей однородности перемешиваемого раствора рекомендуется располагать эдукторы на расстоянии 30 см друг от друга направляя соседний поток в противоположную сторону. Макс. температура: 100° С для полипропилена; 300° С для нерж. стали Рабочее давление: 0,5 - 4 бар Диапазон расхода: 11 - 308 л/мин Материал: полипропилен (PP); нержавеющая сталь AISI 316SS (SS).

Принцип действия	Резьба (дюйм)	Размеры, (мм)			Вес, (гр)	
		Сопло	Длина (габарит)	Ø (габарит)	PP	SS
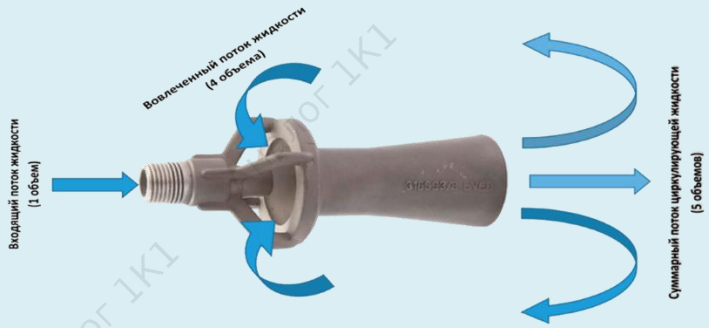	1/4 BSPT	5	76	32	20	70
	3/8 BSPT	8	105	54	26	280
	1/2 BSPT	9	142	65	45	459
	3/4 BSPT	10	156	75	80	700
	1 BSPT	11,7	220	100	140	1500
	1-1/2 BSPT	14	250	114	290	2200

Параметры:

Резьба (дюйм)	Производительность потока	0,5 бар	1 бар	1,5 бар	2 бар	2,5 бар	3 бар	3,5 бар	4 бар
1/4	Входящий поток жидкости, (л/мин)	11,3	16	19,5	23	25	28	30	32
	Вовлеченный поток жидкости, (л/мин)	42	59	72	84	93	102	110	118
	Суммарный поток циркулирующей жидкости, (л/мин)	53,3	75	91,5	107	118	130	140	150
	Рабочий диапазон, (м)	0,91	1,5	2,1	2,6	3	3,7	4,3	5,2

Резьба (дюйм)	Производительность потока	0,5 бар	1 бар	1,5 бар	2 бар	2,5 бар	3 бар	3,5 бар	4 бар
3/8	Входящий поток жидкости, (л/мин)	29	42	51	59	65	70	77	82
	Вовлеченный поток жидкости, (л/мин)	116	168	204	236	260	280	308	328
	Суммарный поток циркулирующей жидкости, (л/мин)	145	210	255	295	325	350	385	410
	Рабочий диапазон, (м)	1,2	1,8	2,4	3	3,7	4,3	4,9	6,7
1/2	Входящий поток жидкости, (л/мин)	36	53	62	72	83	88	97	103
	Вовлеченный поток жидкости, (л/мин)	131	212	251	288	324	352	386	421
	Суммарный поток циркулирующей жидкости, (л/мин)	180	265	313	360	405	440	482	515
	Рабочий диапазон, (м)	1,3	2,1	3	3,6	4,5	5,2	6,4	8,6
3/4	Входящий поток жидкости, (л/мин)	43	64	74	85	97	106	116	124
	Вовлеченный поток жидкости, (л/мин)	172	256	298	340	388	424	464	496
	Суммарный поток циркулирующей жидкости, (л/мин)	215	320	370	425	485	530	580	620
	Рабочий диапазон, (м)	1,5	2,4	3,4	4,3	5,2	6,1	7,3	10,1
1	Входящий поток жидкости, (л/мин)	54	96	100	107	122	134	146	156
	Вовлеченный поток жидкости, (л/мин)	217	384	390	428	489	534	585	625
	Суммарный поток циркулирующей жидкости, (л/мин)	271	480	500	536	611	668	731	781
	Рабочий диапазон, (м)	2	3	4,3	5,4	6,6	7,7	9,2	12,7
1-1/2	Входящий поток жидкости, (л/мин)	106	151	184	215	243	259	288	308
	Вовлеченный поток жидкости, (л/мин)	424	604	736	860	972	1036	1152	1232
	Суммарный поток циркулирующей жидкости, (л/мин)	530	755	920	1075	1215	1295	1440	1540
	Рабочий диапазон, (м)	2,3	3,7	4,9	6,1	7,3	8,8	10,4	14

Пример заказа	Серия	Материал	Резьба		
			Размер	Тип	Стандарт
	YG	**316SS**	**14**	**M**	**B**
Расшифровка:	–	*нерж. сталь AISI 316*	*1/4"*	*внешняя*	*BSPT*

Артикул для заказа: YG-316SS-14MB

АКСЕССУАРЫ

Серия “SP2”. *Муфты*

Вид	Размеры			Материал	Код
	G (BSPT)	L (мм)	D (мм)		
	1/8"	25	13	304SS	SP2-304SS-18FB
	1/4"	26	16	304SS	SP2-304SS-14FB
Чертёж	3/8"	26	20,5	304SS	SP2-304SS-38FB
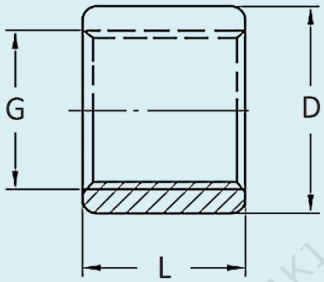	1/2"	28	24	304SS	SP2-304SS-12FB
	3/4"	30	30	304SS	SP2-304SS-34FB
	1"	35	37	304SS	SP2-304SS-1FB

Применение





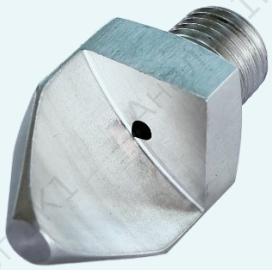


Серия “SP1”. *Муфты*

Вид	Размеры			Материал	Код
	G (BSPP)	L (мм)	D (мм)		
	1/8"	20	14	304SS	SP1-304SS-18FB
	1/4"	20	17	304SS	SP1-304SS-14FB
Чертёж	1/4"	34	17	304SS	SP1L-304SS-14FB
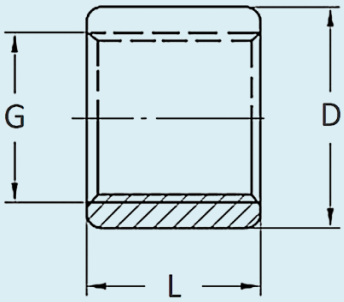	3/8"	20	22	304SS	SP1-304SS-38FB
	1/2"	24	26,6	304SS	SP1-304SS-12FB
	3/4"	26	32,3	304SS	SP1-304SS-34FB
	1"	28	40,5	304SS	SP1-304SS-1FB

Применение





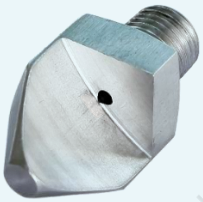





Серия “SPTS”. *Регулируемый сферический фитинг*

Вид	Размеры				Материал	Код
	Резьба (дюйм)	L (мм)	H (мм)	Вес (гр)		
	1/8 x 1/8	34,9	24,6	60	304SS	SPTS-18MB-18FB
	1/4 x 1/4	39,7	27,8	90	304SS	SPTS-14MB-14FB
	1/4 x 1/8	39,7	27,8	90	304SS	SPTS-14MB-18FB
	3/8 x 3/8	45,2	27,6	160	304SS	SPTS-38MB-38FB
Чертёж	3/8 x 1/4	56,4	42,0	290	304SS	SPTS-38MB-14FB
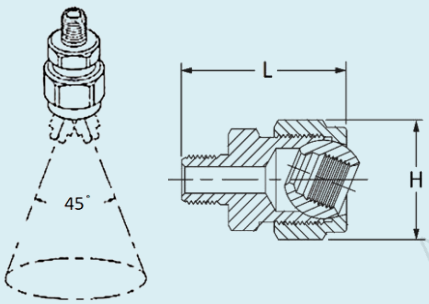	1/2 x 1/2	61,1	48,4	490	304SS	SPTS-12MB-12FB
	1/2 x 1/4	47,6	34,9	290	304SS	SPTS-12MB-14FB
	1/2 x 3/8	47,6	34,9	160	304SS	SPTS-12MB-38FB
	3/4 x 3/4	61,1	48,4	500	304SS	SPTS-34MB-34FB

Применение



Серия “SPBT”. *Регулируемый сферический фитинг*

Вид	Размеры				Мате-риал	Код
	Резьба ниппеля (дюйм)	Резьба сферы (дюйм)	L (мм)	H (мм)		
	1/8	1/8	34,9	24,6	PP (поли-пропилен)	SPBT-18MB-18FB
		1/4				SPBT-18MB-14FB
	1/4	1/8	39,7	27,8		SPBT-14MB-18FB
		1/4				SPBT-14MB-14FB
Чертёж	3/8	1/8	45,2	34,9		SPBT-38MB-18FB
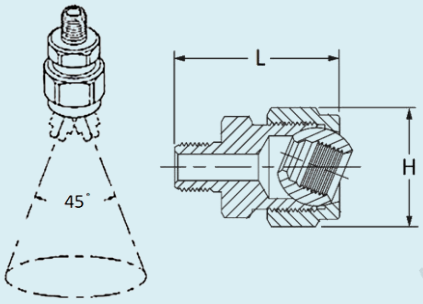		1/4				SPBT-38MB-14FB
		3/8				SPBT-38MB-38FB
	1/2	1/4	56,4	42		SPBT-12MB-14FB
		3/8				SPBT-12MB-38FB
		1/2				SPBT-12MB-12FB

Применение

