ФОРСУНКИ С ХОМУТОВЫМ КРЕПЛЕНИЕМ

Серия SC. *Клипсовый хомут*

Вид	Описание и преимущества	Применение
	• Модель SCS - с одноклипсовым зажимом, максимальное давление жидкости до 3,0 бар • Модель SCD - с двуклипсовым зажимом, для давления от 3,0 до 6,0 бар • Стойкость к большинству химически агрессивных веществ • Корпус хомута и форсунка изготовлены из полипропилена методом литья под давлением • Пружинные зажимы из стали AISI 303 • Температура эксплуатации до + 60 °C • Регулировка направления наконечника форсунки в пределах 45° • Применяется для форсунок с полным конусом или с плоским факелом распыла • Возможно применение с резьбовым шарниром с резьбой 1/8”, 1/4” и 3/8”	• Очистка распылением • Подготовка поверхностей перед покраской • Процессы промывки • Смазка • Охлаждение • Фосфатирование • Чистка фильтров • Дождевые завесы

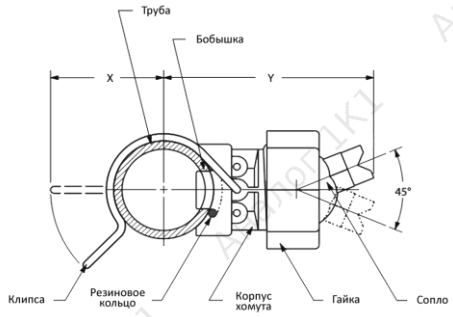

Серия	Посадочный размер		Ø отверстия в трубе (мм)	Размеры (мм)		Вес (гр)
	Ø трубы (дюйм)	Ø трубы (мм)		X	Y	
SCS или SCD	3/4	25-27	14 и 16	40	72	35
	1	32-35		42	72	37
	1-1/4	38-43		46	77	
	1-1/2	44-51	18* и 20*	49	80	42
	2	54-60		58	86	

* - по предварительному согласованию.

Хомут с резьбовой сферой	Модель сферы	Резьба
	BWT	1/8”
		1/4”
		3/8”

ФОРСУНКИ С ХОМУТОВЫМ КРЕПЛЕНИЕМ

Серия КТ. *Хомут с застежкой*

Вид	Описание и преимущества	Применение
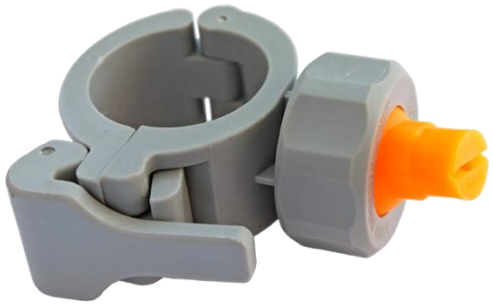	• Коррозионностойкий • Стойкость к большинству химически агрессивных веществ • Корпус хомута и форсунка изготовлены из полипропилена методом литья под давлением • Быстрая фиксация хомута на трубе без помощи инструментов • Используется для давления до 15 бар • Температура эксплуатации до + 60 °C • Применяется для форсунок с полным конусом или с плоским факелом распыла • Возможно применение с резьбовым шарниром с резьбой 1/8”, 1/4” и 3/8”	• Очистка распылением • Подготовка поверхностей перед покраской • Процессы промывки • Смазка • Охлаждение • Фосфатирование • Чистка фильтров • Дождевые завесы

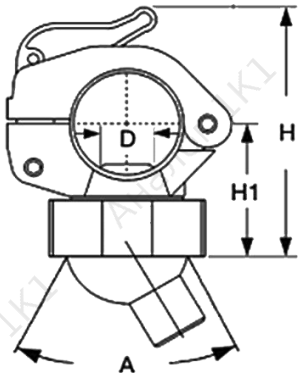

Серия	Посадочный размер		Размеры			
	Ø трубы (дюйм)	Ø трубы (мм)	D (мм)	H (мм)	H1 (мм)	A
КТ	1	31-33	14	90	38	45°
	1-1/4	39-42		93	41	
	1-1/2	49-52	15	96	44	
	2	59-62	18	100	50	

Примечание: хомуты серии SC и КТ поставляются в комплекте с гайкой, форсунка приобретается отдельно.

Параметры форсунок для серии SC и KT:

Плоскоструйное распыление



Угол распыла при 3 бар		Код модели	Расход жидкости, (л/мин)						
65°	80°		0.3 бар	1 бар	2 бар	3 бар	4 бар	7 бар	10 бар
•	•	BF10	1,2	2,3	3,2	3,9	5,1	6	7,2
•	•	BF15	1,9	3,4	4,8	5,9	8,1	9	12,1
•	•	BF20	2,5	4,6	6,5	7,9	10,2	12,1	14,4
•	•	BF30	3,7	6,8	9,7	11,8	15,3	18,1	22
•	•	BF40	5	9,1	12,9	15,8	20	24	29
•	•	BF50	6,2	11,4	16,1	19,7	25	30	36
•	•	BF60	7,5	13,7	19,3	24	31	36	43
•	•	BF70	8,7	16	23	28	36	42	50

Полноконусное распыление



Код модели	Расход жидкости, (л/мин)							Угол распыла		
	0.3 бар	1 бар	2 бар	3 бар	4 бар	7 бар	10 бар	0.5 бар	1.5 бар	4 бар
BR6	1,6	2,6	3,7	4,5	5,1	6,7	8,1	69°	74°	68°
BR125	3,4	5,4	7,7	9,3	10,6	14	16,7	69°	74°	68°
BR25	6,7	10,9	15,4	18,6	21	27,7	33	64°	67°	63°

Пример заказа	Серия	Ø трубы для крепления	Отверстие в трубе	Модель форсунки
	SCD	**114**	**D16**	**BF6540**
Расшифровка:	*двуклипсовый зажим*	*1-1/4”*	*Ø 16 мм*	*BF40 для 65°*

Артикул для заказа комплекта (хомут + форсунка): SCD-114-D16-BF6540

Пример заказа	Серия	Ø трубы для крепления	Отверстие в трубе
	SCS	**114**	**D16**
Расшифровка:	*одноклипсовый зажим*	*1-1/4”*	*Ø 16 мм*

Артикул для заказа хомута: SCS-114-D16

ХОМУТОВЫЕ КРЕПЛЕНИЯ

Серия Q. *Болтовое крепление*

Вид	Описание и преимущества
 	Хомуты серии **QOB** предназначены для сложных условий эксплуатации, требующих периодической очистки распылителей и замены уплотнительных элементов. Байонетное крепление гайки позволяет быстро и вручную снять/установить форсунку, не применяя дополнительных инструментов. Хомуты серии **QOT** имеют резьбовое крепление гайки с резьбой 3/8" Применяются для распылителей с цилиндрическим корпусом, в условиях эксплуатации, не требующих регулярного обслуживания форсунки. Максимальное рабочее давление 8 бар Корпус и гайка из полипропилена Металлические детали из нержавеющей стали AISI 304 Болты к хомутам в комплект поставки не входят Диаметр отверстия в трубе для подачи жидкости в хомут 8-9 мм.

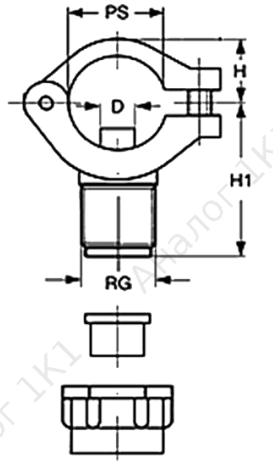

Серия	Размеры					
	PS (дюйм)	PS (мм)	D (мм)	H (мм)	H1 (мм)	RG (дюйм)
QOT или QOB	1/2	20-22	7.6	16	36	3/8
	3/4	25-27		17.5	39	

Пример заказа	Серия	Ø трубы для крепления	Отверстие в трубе	Материал
	QOT	**12**	**D8**	**PP**
Расшифровка:	*хомут с резьбовой гайкой*	*1/2”*	*Ø 8 мм*	*полипропилен*

Артикул для заказа хомута: QOT-12-D8-PP

ХОМУТОВЫЕ КРЕПЛЕНИЯ ИЗ МЕТАЛЛА

Серия QDB. *Болтовое крепление*

Вид	Описание и преимущества
	Хомуты включают в себя два фигурных обжима, ниппель и прокладку, а их сборка на трубе фиксируется двумя болтами. Метод затяжки позволяет использовать более высокое рабочее давление, чем это возможно при использовании пластиковых литых хомутов. Применяются исключительно для форсунок с внешней резьбой Доступны ниппели с резьбой 1/8”, 1/4”, 3/8” и 1/2” Максимальное рабочее давление - 17 бар Корпус выполнен из нержавеющей стали AISI 304

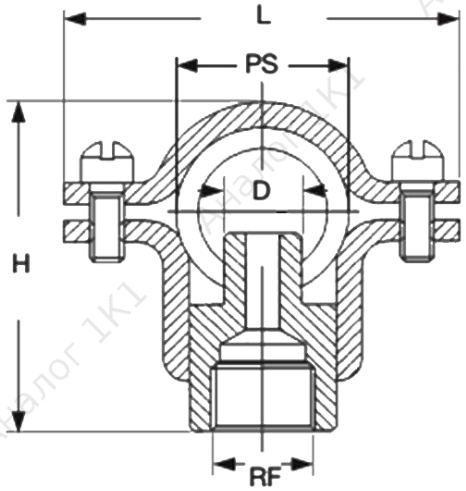

Серия	Посадочный размер		Размеры			
	Ø трубы (дюйм)	Ø трубы (мм)	D (мм)	H (мм)	L (мм)	RF (дюйм)
QDB	3/4	25-27	7	45	57	1/8 или 1/4
	1	32-35				
	1-1/4	38-43	17	68	88	1/4 или 3/8
	1-1/2	44-51		72		3/8 или 1/2
	2	54-60		85		3/8 или 1/2